DŹWIGNICE

KATALOG

DK16

ELEMENTY I ZESPOŁY DŹWIGNIC
KABINY STEROWNICZE
CHWYTAKI

Detrans

Detrans	JARZMO LINOWE KLINOWE - typ DXs	KARTA KATALOGOWA Nr **DK16-001** strona: 1 stron: 1

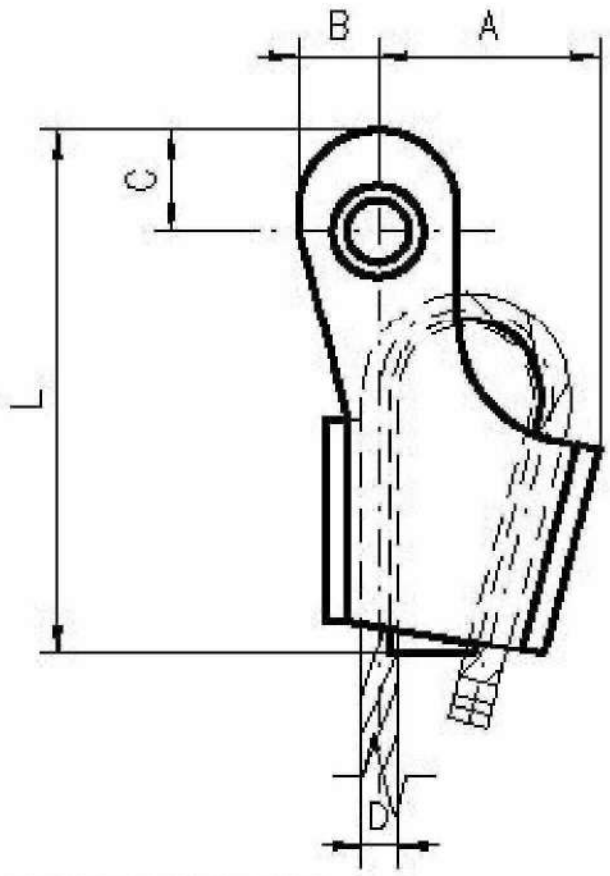

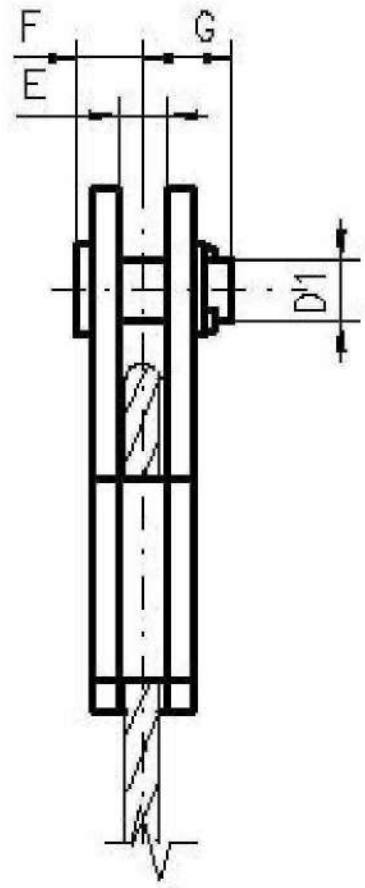

GŁÓWNE PARAMETRY

Symbol	Wykonanie	Nominalne obciążenie Q_{nom} dla grup klasyfikacyjnych wg PN-ISO 4301			Wymiary										Masa
		4M	5M	6M	Zakres średnic lin D	Długość liny potrzebnej do opasania kauszy	A ≈	B ≈	C	D1	E	F	G	L	
		[t]			[mm]										[kg]
1	D01	2,5	2,0	1,6	8÷12	310	80	30	35	24	18	22	33	195	2,5
2	D02	4	3,2	2,5	10÷16	420	105	35	45	32	22	27	39	255	5,5
3	D03	6,3	5	4	13÷20	510	135	45	60	40	26	31	50	315	10,0
4	D04	10	8	6,3	16÷25	630	170	50	70	50	34	40	67	390	20,7
5	D05	16	12,5	10	20÷32	770	195	70	90	63	42	49	70	465	36,0

PRZYKŁAD OZNACZENIA

jarzma linowego wg Karty Katalogowej DK16-001 o symbolu 3

JARZMO LINOWE DK16-001-3

ZGODNOŚĆ Z NORMAMI

Konstrukcja jarzma linowego klinowego wg ZN-1232-32152:1981

UWAGA

Jarzmo o innych parametrach może być wykonane po uprzednim uzgodnieniu.

Detrans	**KRĄŻEK LINOWY NA ŁOŻYSKACH TOCZNYCH** **typ CLr**	KARTA KATALOGOWA Nr **DK16-002** strona: 1 stron: 2

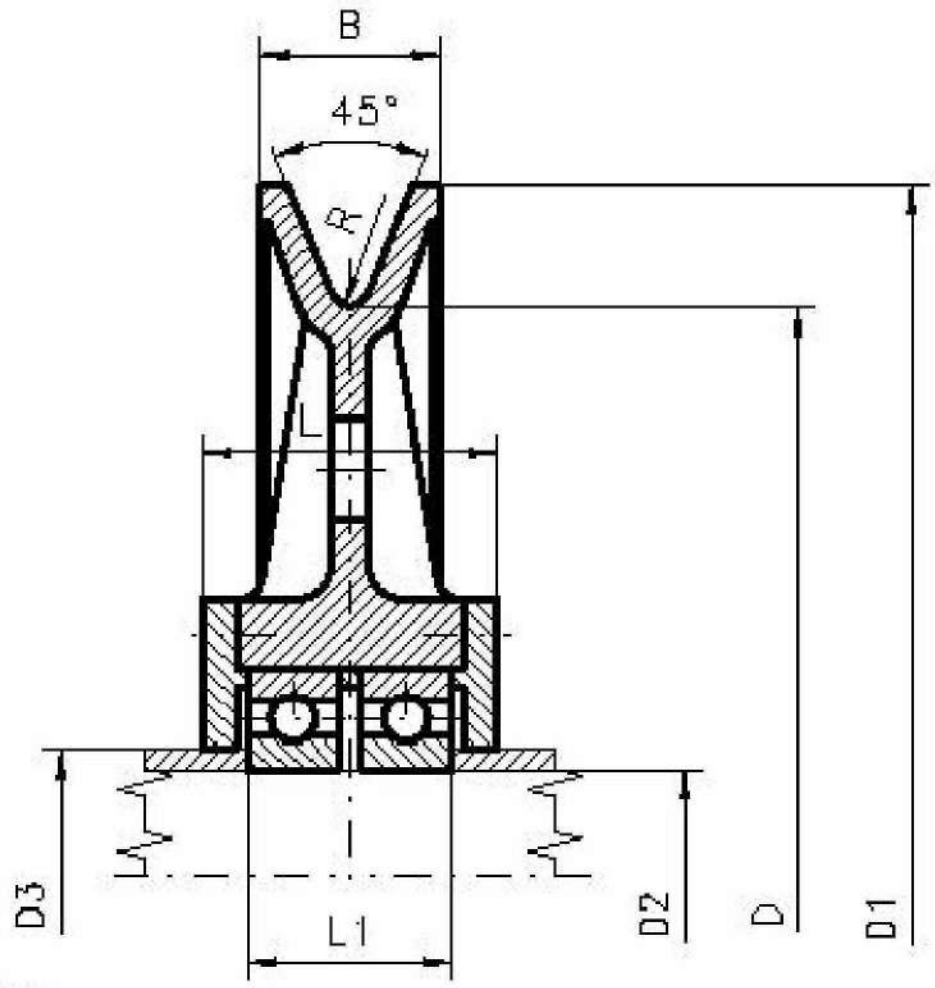

GŁÓWNE PARAMETRY

Symbol	D	Wykonanie	Zakres średnic lin	Wymiary								Masa	
				D1	D2	D3	L	L1	R	B – dla			
										żeliw.	staliw.	żeliw.	staliw.
	[mm]	–	[mm]									[kg]	
1	280	A;B	10÷14	325	60	68	70	42	7	41	39	13.7	14.6
2	315	A;B	12÷16	365	60	70	80	50	8	45	43	17.3	18.2
3		A;B			80	95	75	48				18.3	19.3
4	355	A;B	10÷14	415	70	85	80	54	7	55	50	24.5	25.5
5		A;B	13÷18		90	105		53	9			23.5	25.2
6	400	A;B	14÷20	465	100	115	80	53	10	60	55	29.0	30.3
7	450	A;B	16÷22	520	80	95	90	60	11	65	60	49.5	52.0
		C;D			100	115		63					
8		A;B			90	105	100	70				54.0	57.0
		C;D			110	125	90	60					
9	500	A;B	18÷24	575	120	135	95	60	12	70	65	71.5	75.0
		C;D			100	115	115	78					
		E;F			120	135	100	65					
10		A;B			130	145	105	71				90.4	95.5
11	560	A;B	16÷22	630	130	145	110	76	11	65	60	90.0	94.5
12		A;B	20÷28	640	140	155	115	80	14	75	70	87.0	93.0
13		A;B			120	135	125	90				88.8	94.3
		C;D			150	165	110	77					
14	630	A;B	24÷32	720	140	155	110	75	16	80	75	98.0	107.0
15		A;B	18÷24	705	150	165	115	82	12	70	65	108.5	114.5
		C;D					110	77					
16		A;B	24÷32	720	170	190	125	90	16	80	75	122.0	128.0

Oznaczenie wykonań

Symbol	Wykonania	Materiał krążków
1÷16	A	żeliwo
7÷9;13;15	C	
9	E	
1÷16	B	staliwo
7÷9;13;15	D	
9	F	

PRZYKŁAD OZNACZENIA

krążka linowego wg Karty Katalogowej DK16-002 o symbolu 1 i wykonaniu A

KRĄŻEK LINOWY DK16-002 -1A

ZGODNOŚĆ Z NORMAMI

Krążek odpowiada normie NM-32206:1964

UWAGA

Krążek o innych parametrach może być wykonany po uprzednim uzgodnieniu.

Detrans	KRĄŻEK LINOWY SPAWANY NA ŁOŻYSKACH TOCZNYCH - typ CLr	KARTA KATALOGOWA Nr **DK16-003** strona: 1 stron: 2

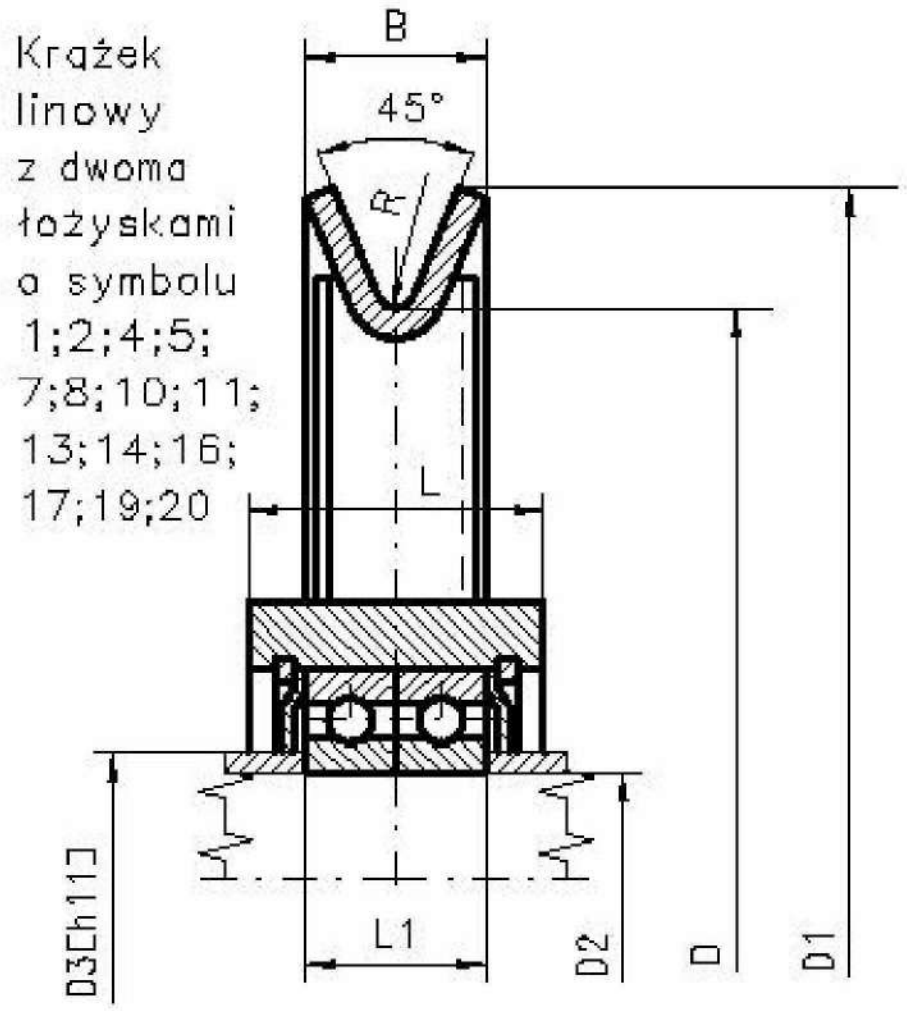

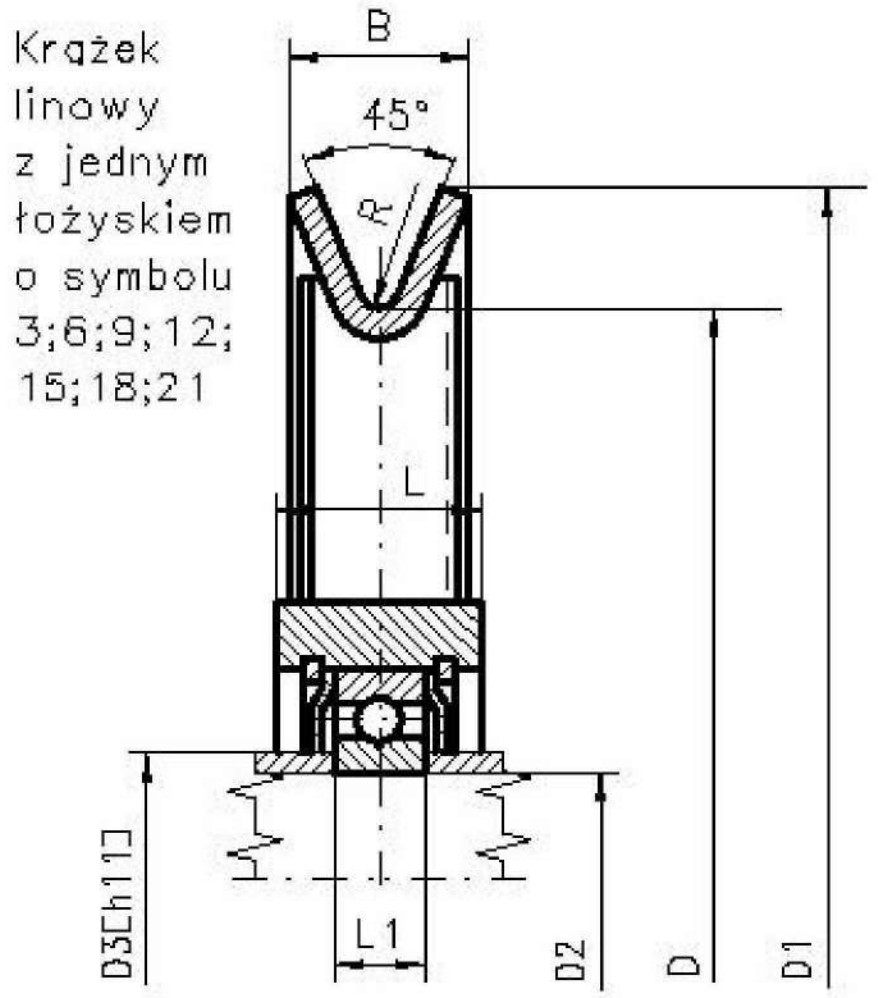

GŁÓWNE PARAMETRY

Symbol	Wykonanie	D	Zakres średnic lin	Wymiary D1	D2	D3	L	L1	R	B	Masa max.
		[mm]									[kg]
1	-	315	12÷16	365	60	68	65	44	8	47	11.1
2	-				80	90	70	52			12.5
3	001				110	125	52	28			12.2
4	-	355	14÷10	400	70	85	70	48	7	44	12.0
5	-		13÷18	415	80	90	70	52	9	52	15.0
6	002				120	135	64	40		51	20.5
7	-	400	12÷16	450					8		
8	-		14÷20	465	80	90	70	52	10	55	18.5
9	003				130	145	64	40			26.6
10	-	450	13÷18	520	110	125	100	76	11	58	28.8
11	-		16÷22		80	90	70	52			21.1
12	004				150	165	69	45		57	39.6
13	-	500	14÷20	565	70	80	70	48	10	55	21.2
14	-		18÷25	575	130	145	105	80	12.5	62	44.3
15	005				170	190	83	52		63	51.3
16	-	560	16÷22	630	130	145	105	80	11		47.1
17	-		20÷28	640	150	165	110	90	14	66	66.6
18	006				190	210	87	55		67	61.9
19	-	630	18÷25	705	150	165	110	90	12.5	62	68.0
20	-		24÷32	720	180	200	128	104	16	77	89.0
21	007				200	220	90	58			84.3

PRZYKŁAD OZNACZENIA

krążka linowego wg Karty Katalogowej DK16-003 o symbolu 1

KRĄŻEK LINOWY DK16-003-1

ZGODNOŚĆ Z NORMAMI

Krążek odpowiada normie ZN-1232-32208:1982

UWAGA

Krążek o innych parametrach może być wykonany po uprzednim uzgodnieniu.

KRĄŻEK LINOWY NA ŁOŻYSKACH ŚLIZGOWYCH - typ CLs

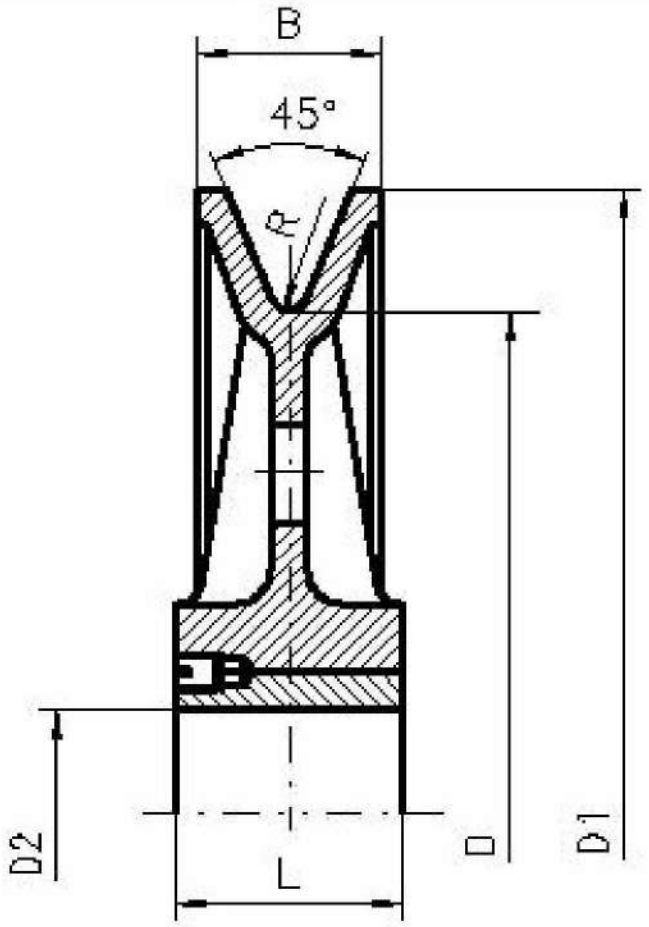

GŁÓWNE PARAMETRY

Symbol	D	Wykonanie żeliw.	Wykonanie staliw.	Zakres średnic lin	Wymiary D1	Wymiary D2 (H9)	Wymiary L	Wymiary R	Wymiary B – dla żeliw.	Wymiary B – dla staliw.	Masa żeliw.	Masa staliw.
	[mm]			[mm]							[kg]	
1	100	A	B	do 5	120	20	35	2,5	18	18	1.1	1.2
		C	D				25				1.0	1.1
		E	F			25	20				0.9	1.0
		G	H				25				1.0	1.1
		I	J				30					
2	125	A	B	5÷6	150	25	25	3	22	22	0.9	1.0
		C	D				30					
		E	F			30	25				0.8	0.9
		G	H				30				0.9	1.0
3		A	B			35	40				1.6	1.8
4	160	A	B	6÷8	190	20	30	4	28	28	2.3	2.5
		C	D			25	50				2.6	2.8
		E	F			30	30				2.3	2.5
5		A	B			40					2.8	3.0
		C	D			45						
6	200	A	B	7÷10	235	30	35	5	32	32	3.3	3.6
		C	D				55				3.8	4.1
		E	F			35	35				3.3	3.6
7		A	B			50					3.9	4.2
		C	D			60	40					
		–	E				35		–		–	
8	250	A	B	9÷12	290	30	45	6	38	36	5.5	6.0
		C	D			40	60				6.0	6.5
		E	F				40				5.0	5.5

c.d.str.2

Symbol	D [mm]	Wykonanie żeliw.	Wykonanie staliw.	Zakres średnic [mm]	Wymiary D1 [mm]	D2 (H9) [mm]	L [mm]	R [mm]	B – dla żeliw. [mm]	B – dla staliw. [mm]	Masa żeliw. [kg]	Masa staliw. [kg]
9	250	A	B	9÷12	290	50	50	6	38	36	7.6	8.0
		C	D			60	60				7.9	8.5
		–	E			70	40		–		–	7.0
10	280	A	B	10÷14	325	35	50	7	41	39	9.5	10.2
		C	D			40					9.4	10.1
		E	F			50					9.1	10.0
11		A	B			60					13.1	14.2
		C	D				70				15.9	17.1
		E	F			70	50				13.0	14.0
		–	G			90	45		–		–	12.7
12	315	A	B	12÷16	365	50	80	8	45	43	16.5	17.5
		C	D			55	55				13.5	14.5
		E	F			60	60				14.0	15.0
		G	H				80				16.0	17.0
		I	J			65	50				13.0	14.0
13		A	B			80	60				16.0	16.8
		C	D				70				17.2	18.5
		–	E			100	50		–		–	10.7
14	355	A	B	13÷18	415	50	90	9	55	50	19.5	20.5
		C	D			60	60				15.0	16.0
		E	F			70	70				17.0	18.0
		G	H				80				18.0	19.0
15		A	B			80	65				24.4	25.8
		C	D			90	60				23.2	24.3
		E	F				70				24.7	26.2
		G	H			100	80				26.2	27.8
		–	J			110	60		–		–	26.0
		–	K			130						24.3
16	400	A	B	14÷20	465	60	105	10	60	55	29.5	31.0
		C	D			65	80				26.5	27.5
		E	F			70	70				25.0	26.0
17		A	B			90					30.7	32.7
		C	D			100	80				32.0	34.0
		–	E			140	65		–		–	27.6
18	450	A	B	16÷22	520	70	70	11	65	60	29.5	31.8
		C	D			80	75					
		E	F				90				30.9	33.3
		G	H			90	80				29.2	31.4
		I	J				90				30.0	32.4
		K	L				100				30.9	33.3
19		A	B			100	90				40.0	43.1
		C	D				110				44.0	47.5
		E	F			110	80				37.0	40.0
		–	G			150	70		–		–	34.0

c.d.str.3

Symbol	D	Wykonanie		Zakres średnic lin	Wymiary						Masa	
		żeliw.	staliw.		D1	D2 (H9)	L	R	B – dla żeliw.	B – dla staliw.	żeliw.	staliw.
	[mm]			[mm]							[kg]	
20	500	A	B	18÷24	575	70	130	12	70	65	43.0	46.0
		C	D			80	75				35.0	36.0
		E	F			90	100				37.0	39.0
21		A	B			100					41.3	44.5
		C	D				115					
		E	F			110	80				38.1	40.1
		G	H				100				40.1	42.1
22		A	B			120					49.5	52.3
		C	D			130					47.7	51.0
		E	F				107				49.5	52.5
		–	G			170	80		–		–	40.8
23	560	A	B	20÷28	640	80	140	14	75	70	60.0	64.0
		C	D			90	90				50.0	54.0
		E	F			100	120				54.0	58.0
24		A	B			120	110				50.0	54.0
		C	D				125				51.0	55.0
		E	F			130	110				48.0	52.0
25		A	B			140	120				60.0	64.0
		C	D			150	110				56.0	60.0
26		A	B			180	130				66.0	70.0
		–	C			190	85		–		–	57.0
27	630	A	B	24÷32	720	90	160	16	80	75	62.0	66.0
		C	D			100	100				50.0	54.0
28		A	B			120	110				60.0	64.0
		C	D			140					57.0	61.0
		E	F			150	115				56.0	60.0
		G	H				110				55.0	59.0
29		A	B			160					61.0	65.0
		C	D				130				65.0	69.0
		E	F			170					64.0	68.0
		G	H				140				66.0	70.0
		I	J			180	130				62.0	66.0
30		A	B			200					105.0	114.0
		C	D				140				109.0	117.0
		–	E			230	95		–		–	93.0

PRZYKŁAD OZNACZENIA

krążka linowego wg Karty Katalogowej DK16-004 o symbolu 24 i wykonaniu D

KRĄŻEK LINOWY DK16-004-24D

UWAGA

Krążek o innych parametrach może być wykonany po uprzednim uzgodnieniu.

ZBLOCZE HAKOWE JEDNOKRĄŻKOWE DŁUGIE NA ŁOŻYSKACH ŚLIZGOWYCH - typ DEa

Wykonanie A;C
bez uchwytu
dla liny

Wykonanie B;D
z uchwytem dla liny

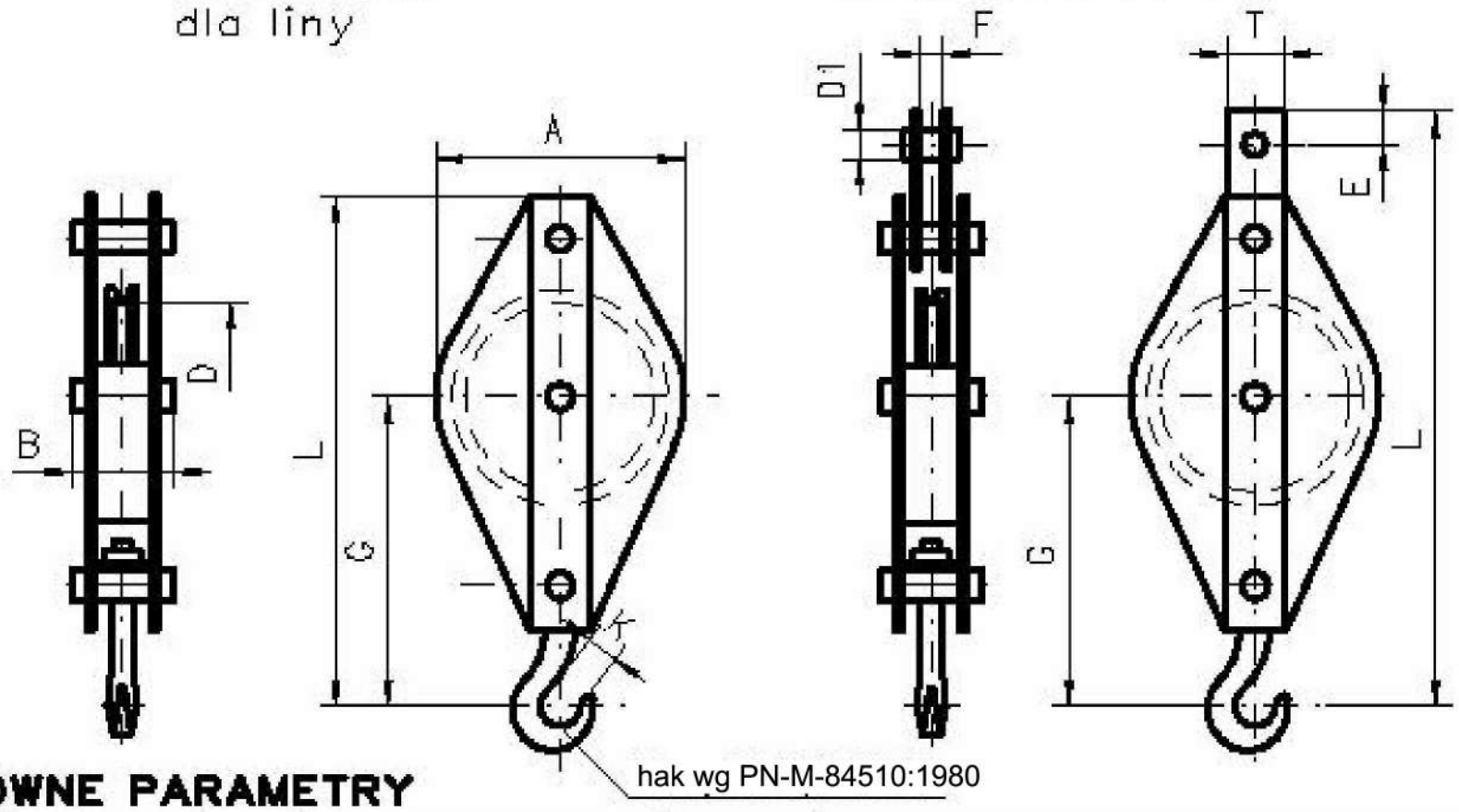

GŁÓWNE PARAMETRY

Symbol	Numer zblocza	Wykonanie	Dopuszczalne udźwigi dla dla grupy klasyfikacyjnej wg PN-ISO 4301 1M	2M	3M	4M	5M	Zakres średnic lin	Wymiary D	A	B	D1	E	F	G	K	L	T	Masa max
			[t]					[mm]											[kg]
1	0.25	A;C	0.5	0.4	0.32	0.25		5	100	140	65	–	–	–	210	28	330	–	5,7
		B;D										25	20	10			370	35	5,9
2	0.5	A;C	1	0.8	0.63	0.5		6÷8	160	220	100	–	–	–	285	34	470	–	12,8
		B;D										25	30	12			525	45	13,2
3	0.8	A;C	1.6	1.25	1	0.8		7÷10	200	280	110	–	–	–	340	38	555	–	18,4
		B;D										30	30	20			615	60	19,1
4	1	A;C	2	1.6	1.25	1		7÷10	200	280	114	–	–	–	350	40	565	–	20,6
		B;D										35	30	20			625	60	21,5
5	1,6	A;C	3.2	2.5	2	1.6		9÷12	250	320	125	–	–	–	410	45	670	–	30,4
		B;D										35	40	25			740	80	31,8
6	2,5	A;C	5	4	3.2	2.5		12÷16	315	410	160	–	–	–	500	50	830	–	55,0
		B;D										38	45	25			915	80	57,0
7	4	A;C	8	6.3	5	4		13÷18	355	460	170	–	–	–	530	56	890	–	67,0
		B;D										50	50	30			980	100	70,0
8	5	A;C	10	8	6.3	5		14÷20	400	500	184	–	–	–	585	63	975	–	95,0
		B;D										56	60	40			1085	120	99,0
9	8	A;C	16	12.5	10	8		18÷24	500	620	218	–	–	–	765	80	1275	–	152,0
		B;D										60	80	40			1395	120	158,0
10	10	A;C	20	16	12.5	10		20÷28	560	700	230	–	–	–	820	90	1320	–	206,0
		B;D										60	90	40			1520	150	213,0
11	12	A;C	25	20	16	12.5		24÷32	630	780	255	–	–	–	910	100	1510	–	294,0
		B;D										60	90	50			1680	160	303,0

c.d.str.2

Oznaczenie wykonań

Symbol	Wykonania	Materiał krążków	Sposób mocowania haka	Występowanie uchwytu dla liny
1÷9	A	żeliwo	obrotowy	bez uchwytu
	B			z uchwytem
	C	staliwo		bez uchwytu
	D			z uchwytem

PRZYKŁAD OZNACZENIA

zblocza hakowego wg Karty Katalogowej DK16-005 o symbolu 5 i wykonaniu C

ZBLOCZE HAKOWE DK16-005-5C

ZGODNOŚĆ Z NORMAMI

Zblocze odpowiada normie **PN-M-84650.03:1980**

UWAGA

Zblocze o innych parametrach może być wykonane po uprzednim uzgodnieniu.

ZBLOCZE HAKOWE DWUKRĄŻKOWE DŁUGIE NA ŁOŻYSKACH ŚLIZGOWYCH - typ DEb

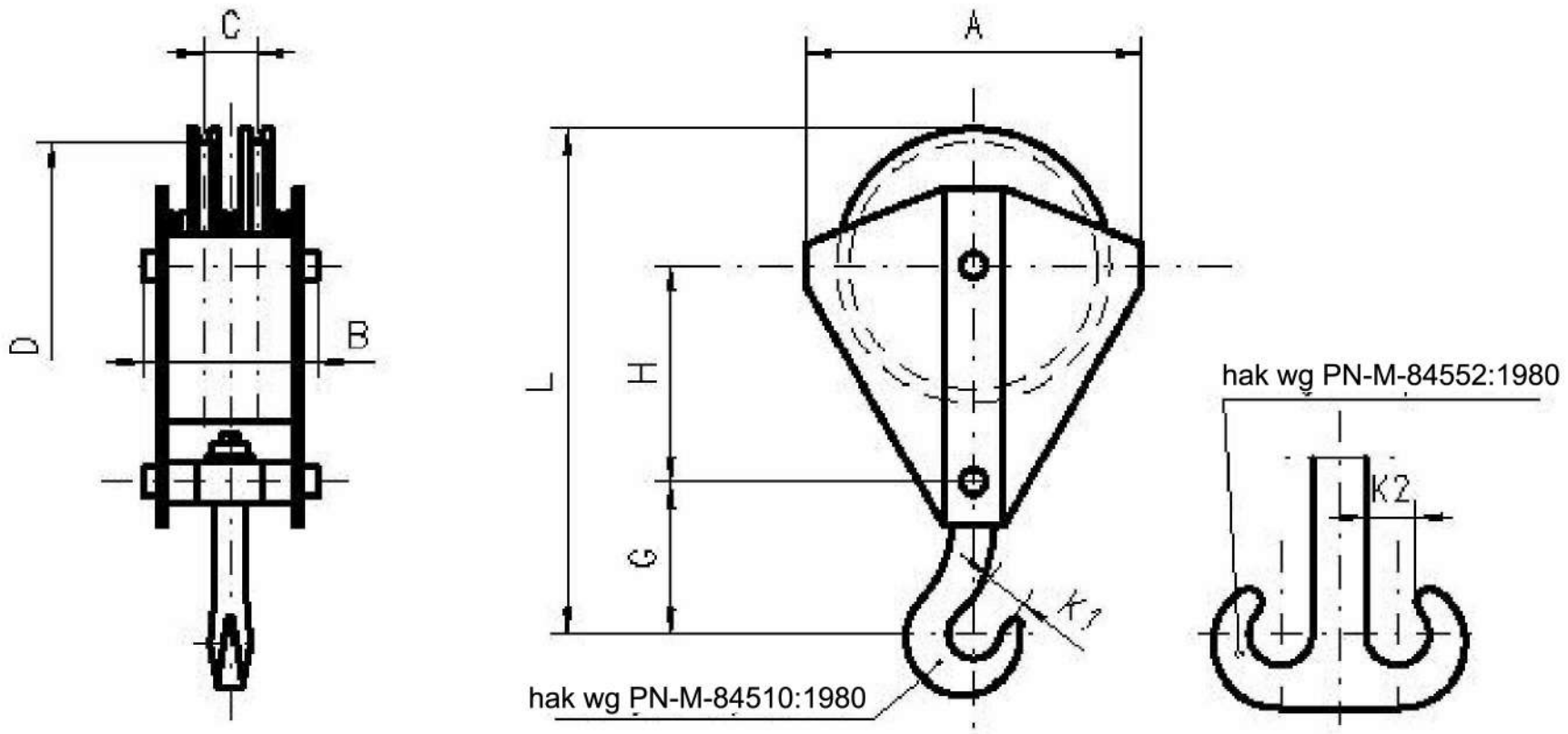

GŁÓWNE PARAMETRY

Symbol	Numer zbloczu	Wykonanie	Zakres średnic lin	Wymiary D	A	B	C	G	H	K1	K2	L	Masa max.
			[mm]										[kg]
1	4	A÷H	10÷14	280	410	167	50	250	290	56	45	703	52.0
2	5	A÷H	12÷16	315	460	187	60	300	340	63	50	823	80.0
3	8	A÷H	13÷18	355	510	210	65	300	370	80	63	878	120.0
4	10	A÷H	16÷22	450	620	243	80	330	440	90	71	1030	170.0
5	12	A÷H	16÷22	450	610	267	90	340	450	100	80	1050	220.0
6	16	A÷H	18÷24	500	680	308	100	380	500	112	90	1168	295.0
7	20	A÷H	20÷28	560	750	330	110	400	550	125	100	1270	395.0

Oznaczenie wykonań

Symbol	Wykonania	Materiał krążków	Sposób mocowania haka	Rodzaj haka
1÷7	A	żeliwo	obrotowy	jednorożny
	B			dwurożny
	C		nieobrotowy	jednorożny
	D			dwurożny
	E	staliwo	obrotowy	jednorożny
	F			dwurożny
	G		nieobrotowy	jednorożny
	H			dwurożny

c.d.str.2

PRZYKŁAD OZNACZENIA

zblocza hakowego według Karty Katalogowej DK16-006 o symbolu 1 i wykonaniu A

ZBLOCZE HAKOWE DK16-006-1A

ZGODNOŚĆ Z NORMAMI

Zblocze odpowiada normie **PN-M-84650.05:1980**

UWAGA

Zblocze o innych parametrach może być wykonane po uprzednim uzgodnieniu.

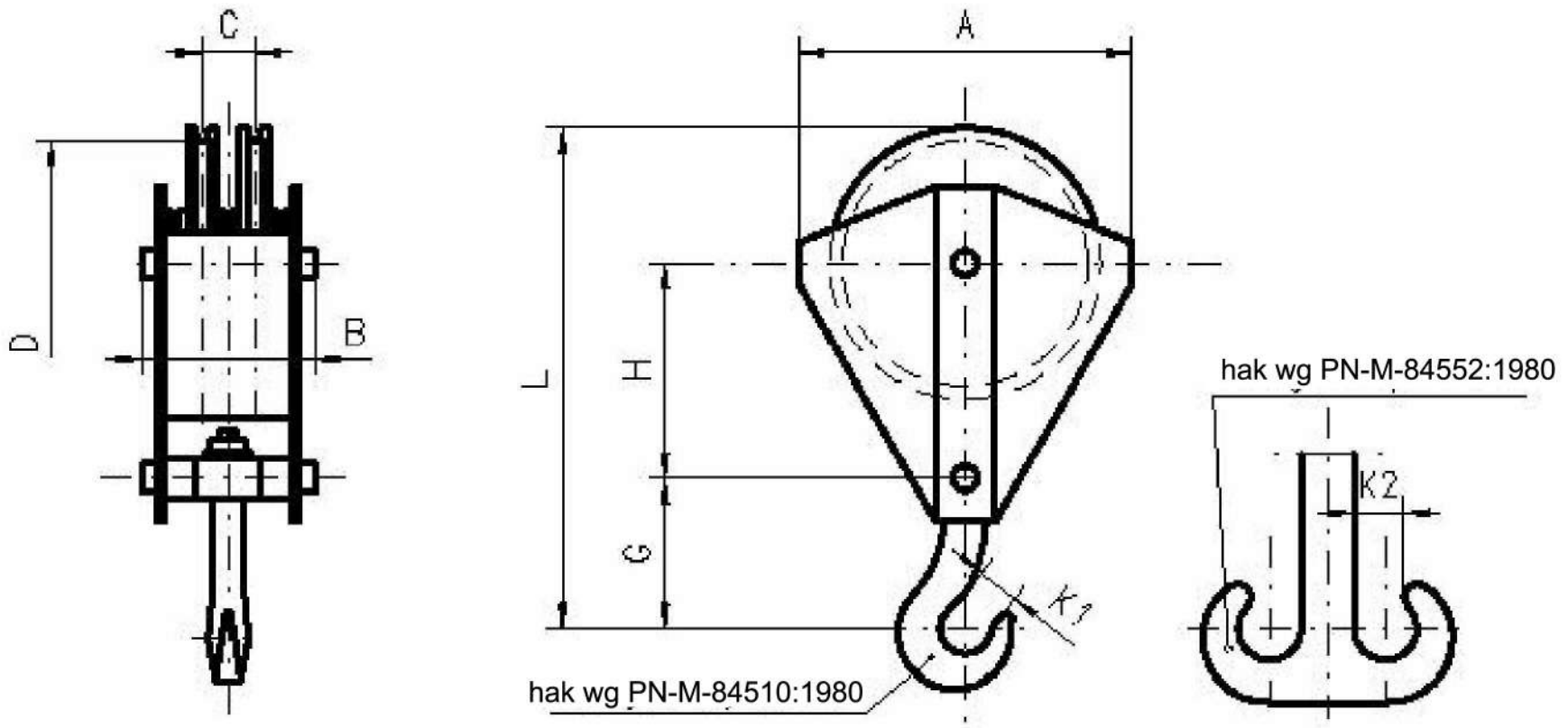

GŁÓWNE PARAMETRY

Symbol	Numer zbloczu	Wykonanie	Zakres średnic lin	Wymiary D	A	B	C	G	H	K1	K2	L	Masa max.
			[mm]										[kg]
1	4	A÷H	10÷14	280	410	167	50	250	290	56	45	703	52.0
2	5	A÷H	12÷16	315	460	187	60	300	340	63	50	823	80.0
3	8	A÷H	13÷18	355	510	210	65	300	370	80	63	878	120.0
4	10	A÷H	16÷22	450	620	243	80	330	440	90	71	1030	170.0
5	12	A÷H	16÷22	450	610	267	90	340	450	100	80	1050	220.0
6	16	A÷H	18÷24	500	680	308	100	380	500	112	90	1168	295.0
7	20	A÷H	20÷28	560	750	330	110	400	550	125	100	1270	395.0

Oznaczenie wykonań

Symbol	Wykonania	Materiał krążków	Sposób mocowania haka	Rodzaj haka
1÷7	A	żeliwo	obrotowy	jednorożny
	B			dwurożny
	C		nieobrotowy	jednorożny
	D			dwurożny
	E	staliwo	obrotowy	jednorożny
	F			dwurożny
	G		nieobrotowy	jednorożny
	H			dwurożny

c.d.str.2

PRZYKŁAD OZNACZENIA

zblocza hakowego wg Karty Katalogowej DK16-007 o symbolu 1 i wykonaniu A

ZBLOCZE HAKOWE dk16-007-1A

ZGODNOŚĆ Z NORMAMI

Zblocze odpowiada normie PN-M-84650.06:1980

UWAGA

Zblocze o innych parametrach może być wykonane po uprzednim uzgodnieniu.

Detrans	ZBLOCZE HAKOWE DWUKRĄŻKOWE DŁUGIE Z UCHWYTEM DLA LINY NA ŁOŻYSKACH ŚLIZGOWYCH - typ DEb	KARTA KATALOGOWA Nr **DK16-008** strona: 1 stron: 2

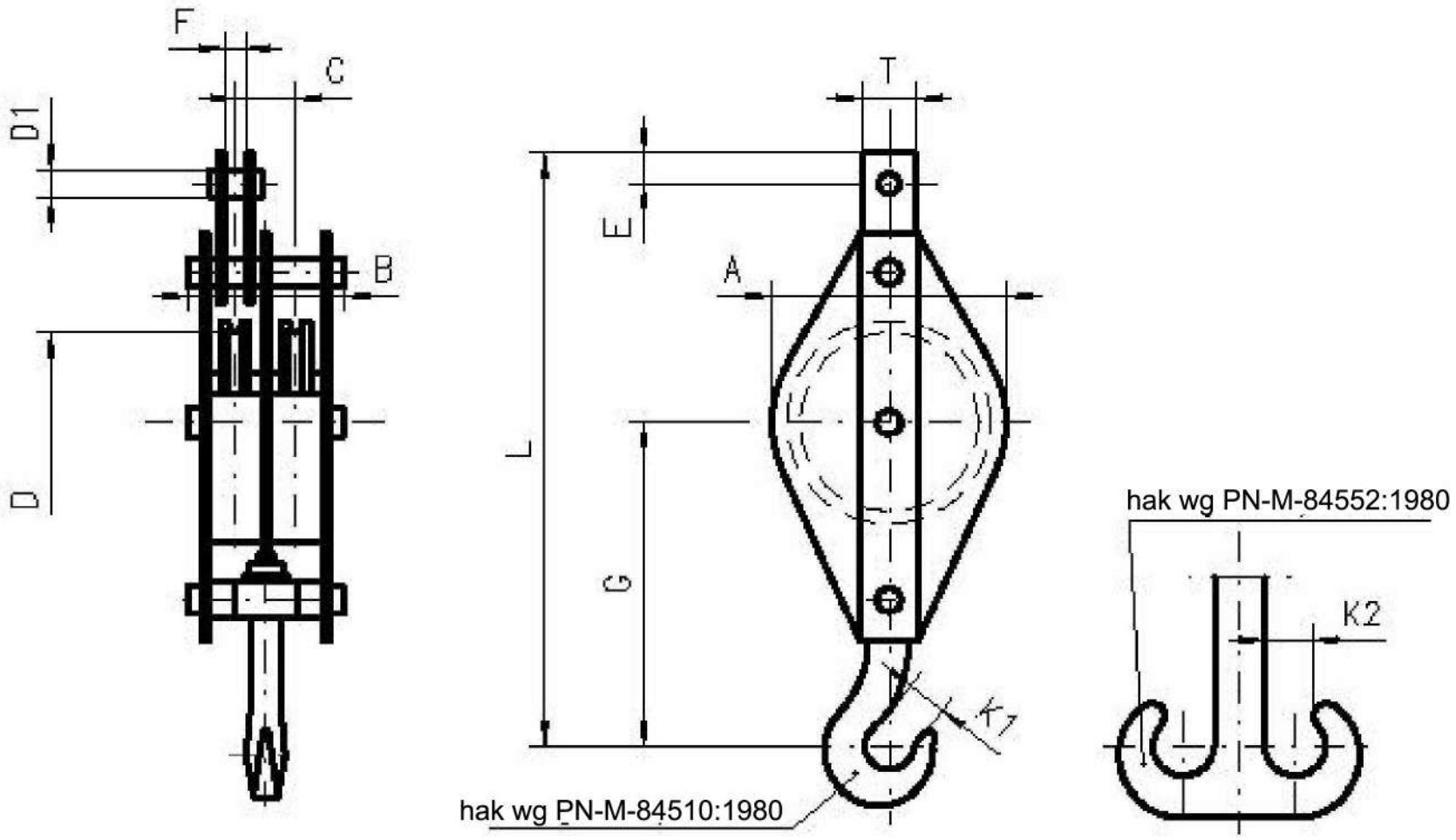

GŁÓWNE PARAMETRY

Symbol	Numer zbloczа	Wykonanie	Dopuszczalne udźwigi dla grup natężenia pracy mechanizmów wg PN-ISO 4301					Zakres średnic lin	Wymiary													Masa max.
			1M	2M	3M	4M	5M		D	A	B	C	D1	E	F	G	K1	K2	L	T	
			[t]						[mm]													[kg]
1	0.5	A÷D	1	0.8	0.63	0.5		5	100	130	112	35	18	15	20	226	34	27	366	40	9.3
2	0.8	A÷D	1.6	1.25	1	0.8		6÷8	160	200	126	40	25	20	25	270	38	30	460	50	16.2
3	1	A÷D	2	1.6	1.25	1		6÷8	160	200	136	40	25	20	25	290	40	32	475	50	19.9
4	1.6	A÷D	3.2	2.5	2.0	1.6		7÷10	200	245	146	45	30	30	30	350	45	35	590	60	28.6
5	2.5	A÷D	5	4	3.2	2.5		10÷14	280	340	204	65	34	30	47	415	50	40	755	70	56.7
6	4	A÷D	6.3	5	4	3.2		10÷14	280	340	220	65	38	40	47	470	56	45	825	80	66.0
7	5	A÷D	10	8	6.3	5		12÷16	315	400	240	75	42	50	57	550	63	50	970	100	105.0
8	10	A÷D	20	16	12.5	10		14÷20	400	500	265	90	56	50	66	735	90	71	1290	130	195.0
9	16	A÷D	32	25	20	16		18÷24	500	590	340	100	60	60	71	855	112	90	1410	120	338.0

Oznaczenie wykonań

Symbol	Wykonania	Materiał krążków	Sposób mocowania haka	Rodzaj haka
1÷9	A	żeliwo	obrotowy	jednorożny
	B			dwurożny
	C	staliwo		jednorożny
	D			dwurożny

c.d.str.2

PRZYKŁAD OZNACZENIA

zblocza hakowego wg Karty Katalogowej DK16-008 o symbolu 1 i wykonaniu A

ZBLOCZE HAKOWE DK16-008-1A

ZGODNOŚĆ Z NORMAMI

Zblocze odpowiada normie **PN-M-84650.06:1980**

UWAGA

Zblocze o innych parametrach może być wykonane po uprzednim uzgodnieniu.

Detrans	ZBLOCZE HAKOWE DWUKRĄŻKOWE KRÓTKIE NA ŁOŻYSKACH ŚLIZGOWYCH I TOCZNYCH - typ DEb	KARTA KATALOGOWA Nr **DK16-009** strona: 1 stron: 2

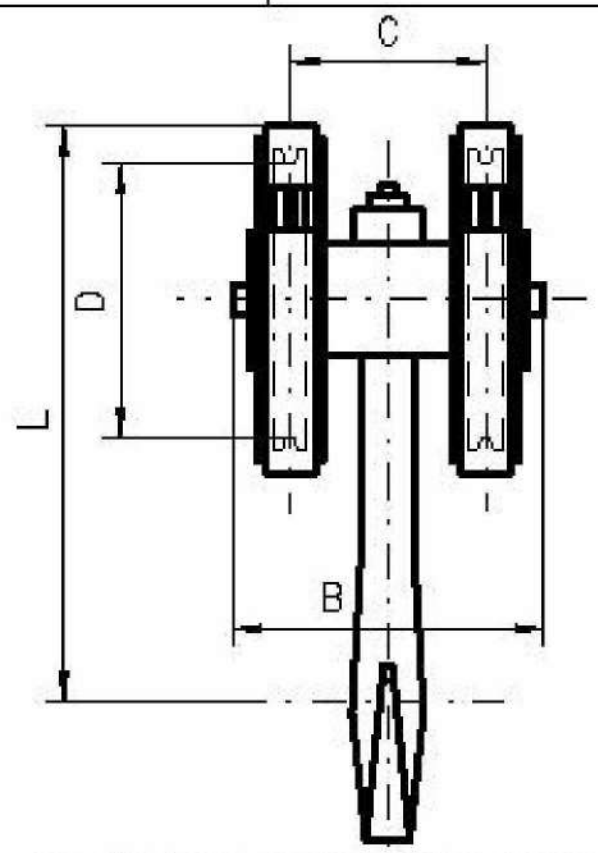

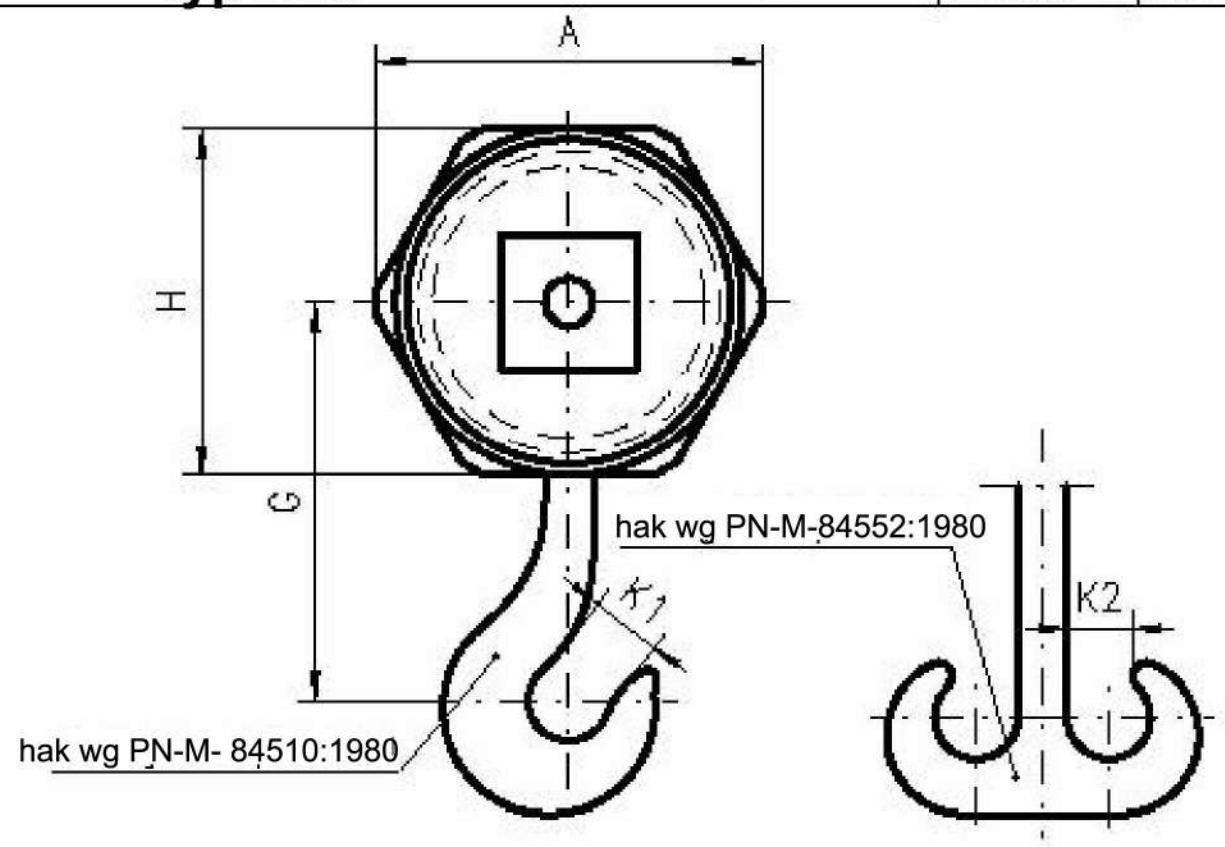

GŁÓWNE PARAMETRY

Symbol zbloczа na łożyskach: ślizgowych	Symbol zbloczа na łożyskach: tocznych	Numer zbloczа	Wykonanie	Dopuszczalne udźwigi dla grup kwalifikacyjnych wg PN-ISO 4301: 1M [t]	2M	3M	4M	5M	6M	Zakres średnic lin [mm]	Wymiary D	A	B	C	G	H	K1	K2	L	Masa max. [kg]
1	–	4	A÷H	8	6.3	5	4	3.2		10÷14	280	395	326	195	330	350	56	45	505	67.0
–	2																			65.0
3	–	5	A÷H	10	8	6.3	5	4		12÷16	315	455	374	234	380	400	63	50	580	85.0
–	4																			85.0
–	5		A÷D																	78.0
–	6	6	A÷H	12.5	10	8	6.3	5		10÷14	355	480	383	234	400	435	71	56	618	105.0
–	7		A÷D									465								94.0
–	8		001;003									460	385	236		420			610	105.0
			002;004																	100.0
9	–	8	A÷H	16	12.5	10	8	6.3		13÷18	355	510	403	254	450	450	80	63	675	115.0
–	10									10÷14										125.0
–	11		A÷D									465				420			660	95.0
–	12		001										407	256					665	102.0
			002																	110.0
			003																	115.0
			004																	110.0
13	–	10	A÷H	20	16	12.5	10	8		16÷22	450	620	437	276	500	550	90	71	775	185.0
–	14																			205.0
–	15		A÷D																	162.0
–	16		001									615								175.0
			002																	168.0
			003																	175.0
			004																	168.0

c.d.tablicy str.2

GŁÓWNE PARAMETRY

Symbol zblocza na łożyskach		Numer zblocza	Wykonanie	Dopuszczalne udźwigi dla grup klasyfikacyjnych według PN-ISO-4301					Zakres średnic	Wymiary									Masa max.
				1M	2M	3M	4M	5M	6M		D	A	B	C	G	H	K1	K2	L	
ślizgowych	tocznych			[t]						[mm]										[kg]
17	–	12	A÷H	25	20	16	12.5	10		16÷22	450	620	465	288	510	550	100	80	785	210.0
–	18																			245.0
19	–	16	A÷H	32	25	20	16	12.5		18÷24	500	680	515	323	600	600	112	90	900	285.0
–	20																			320.0
–	21		001							18÷25			534	330						326.0
			002																	310.0
			003																	326.0
			004																	310.0
22	–	20	A÷H	40	32	25	20	16		20÷28	560	770	602	385	700	680	125	100	1040	405.0
–	23																			475.0

Oznaczenie wykonań

Symbol	Wykonania	Materiał krążków	Sposób mocowania haka	Rodzaj haka
1;2;3;4	A	żeliwo	obrotowy	jednorożny
	B			dwurożny
6;9;10;13	C		nieobrotowy	jednorożny
	D			dwurożny
14;17;18;19	E	staliwo	obrotowy	jednorożny
	F			dwurożny
20;22;23	G		nieobrotowy	jednorożny
	H			dwurożny
5;7	A	stal (spawalna)	obrotowy	jednorożny
	B			dwurożny
11;15	C		nieobrotowy	jednorożny
	D			dwurożny
8;12	001		obrotowy	jednorożny
	002			dwurożny
16;21	003		nieobrotowy	jednorożny
	004			dwurożny

PRZYKŁAD OZNACZENIA

zblocza hakowego według Karty Katalogowej DK16-009 o symbolu 1 i wykonaniu A

ZBLOCZE HAKOWE DK16-009 - 1A

ZGODNOŚĆ Z NORMAMI

Zblocze odpowiada normie PN-M-84650.04:1980

UWAGA

Zblocze o innych parametrach może być wykonane po uprzednim uzgodnieniu.

Detrans	ZBLOCZE TRZYKRĄŻKOWE DŁUGIE NA ŁOŻYSKACH ŚLIZGOWYCH I TOCZNYCH - typ DEc	KARTA KATALOGOWA Nr **DK16-010** strona: 1 stron: 2

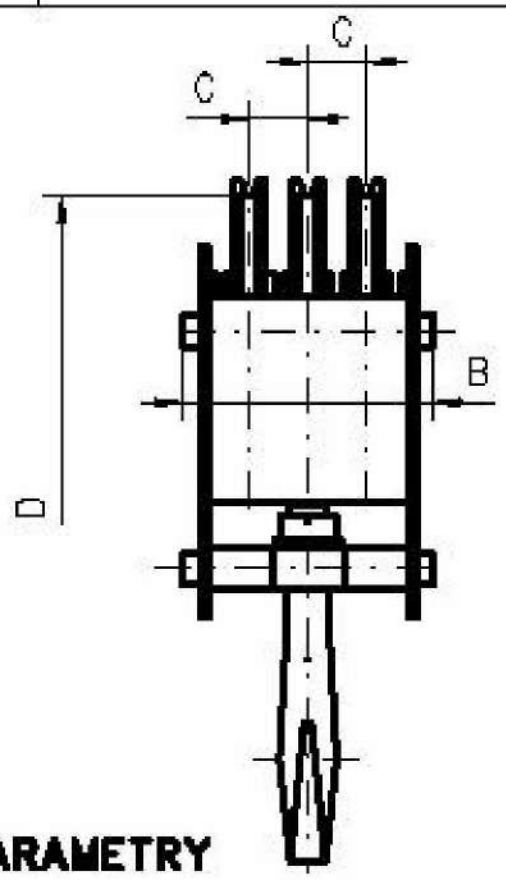

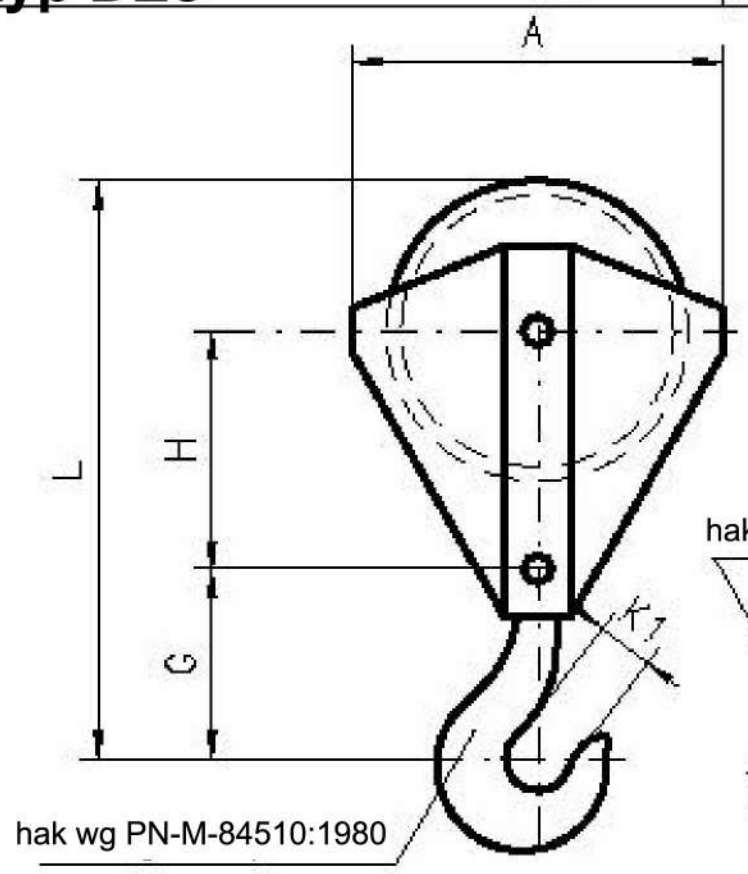

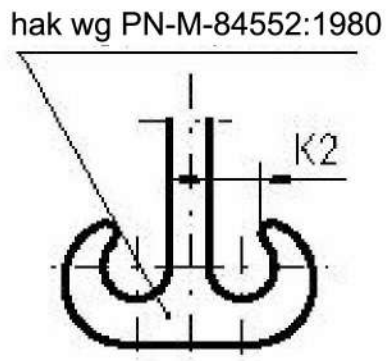

GŁÓWNE PARAMETRY

Symbol zbloczo na łożyskach		Numer zbloczo	Wykonanie	Dopuszczalne udźwigi dla grup klasyfikacyjnych wg PN-ISO 4301					Zakres średnic	Wymiary									Masa max.
ślizgowych	tacznych			1M	2M	3M	4M	5M	6M	lin	D	A	B	C	G	H	K1	K2	L	
				[t]						[mm]									[kg]
1	–	8	A÷H	16		12.5	10	8	6.3	12÷16	315	460	290	70	350	340	80	63	879	135.0
–	2													68.5						140.0
3	–	10	A÷H	20		16	12.5	10	8	13÷18	355	510	305	71	350	370	90	71	928	175.0
–	4													72						180.0
5	–	12	A÷H	25		20	16	12.5	10	14÷20	400	570	327	82	355	400	100	80	988	235.0
–	6																			230.0
7	–	16	A÷H	32		25	20	16	12.5	16÷22	450	630	368	81	395	450	112	90	1105	305.0
–	8													87						355.0
9	–	20	A÷H	40		32	25	20	16	18÷24	500	690	418	102	435	510	125	100	1233	430.0
–	10																			465.0
11	–	32	A;B;E;F	–		50	40	32	–	24÷32	630	870	468	112	540	650	160	125	1550	730.0
–	12																			790.0

Oznaczenie wykonań

Symbol		Wykonania	Materiał krążków	Sposób mocowania haka	Rodzaj haka
1+10	11;12	A	żeliwo	obrotowy	jednorożny
		B			dwurożny
	–	C		nieobrotowy	jednorożny
		D			dwurożny
	11;12	E	staliwo	obrotowy	jednorożny
		F			dwurożny
	–	G		nieobrotowy	jednorożny
		H			dwurożny

c.d.str.2

PRZYKŁAD OZNACZENIA

zblocza hakowego według Karty Katalogowej DK16-010 o symbolu 1 i wykonaniu A

ZBLOCZE HAKOWE DK16-010-1A

ZGODNOŚĆ Z NORMAMI

Zblocze odpowiada normie **PN-M-84650.07:1980**

UWAGA

Zblocze o innych parametrach może być wykonane po uprzednim uzgodnieniu.

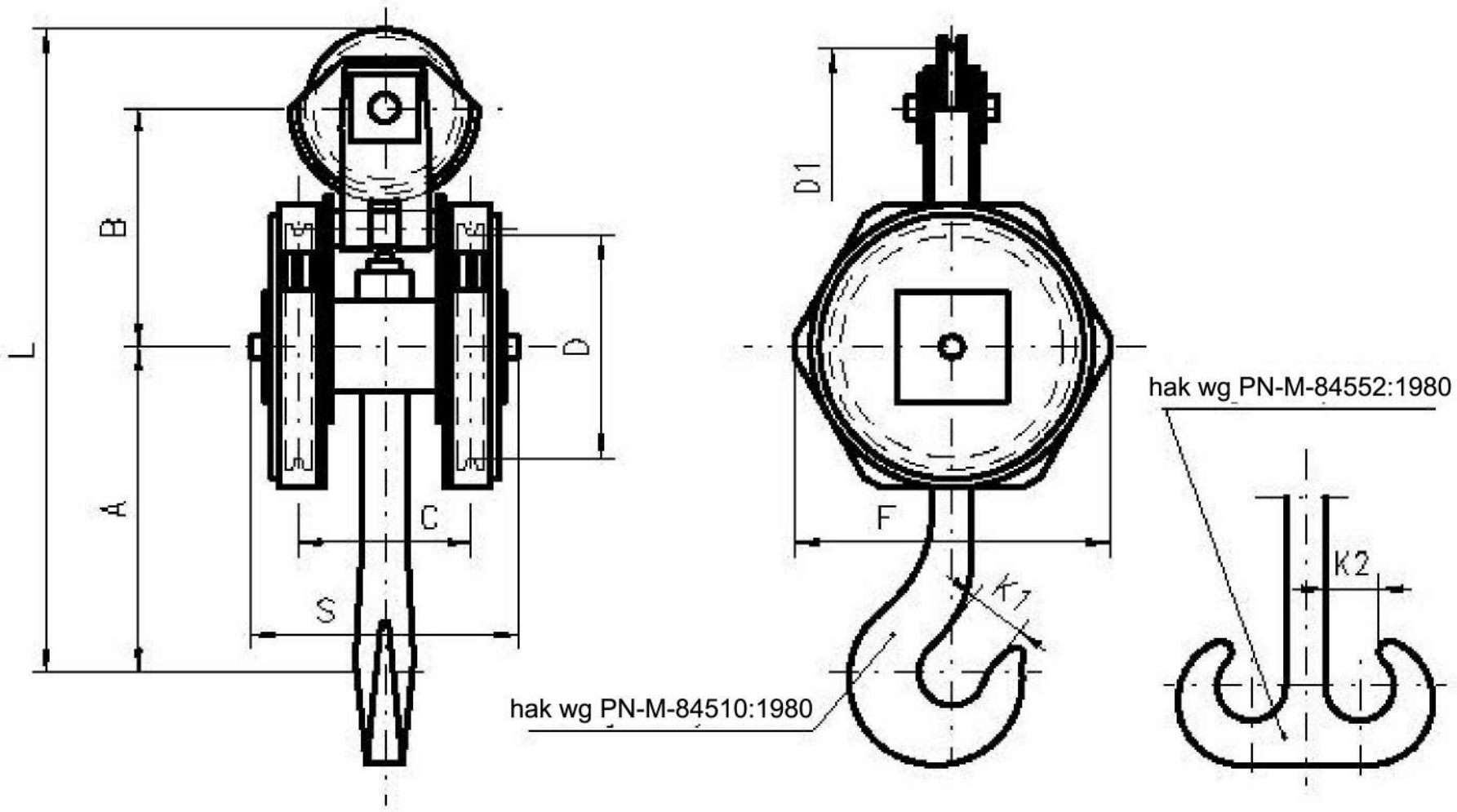

GŁÓWNE PARAMETRY

Symbol	Numer zblocza	Wykonanie	Dopuszczalne udźwigi dla grup klasyfikac. wg PN-ISO-4301 4M	5M	6M	Zakres średnic lin	Wymiary D	D1	A	B	C	F	K1	K2	L	S	Masa max.
			[t]			[mm]											[kg]
1	10	A÷H	12.5	10	8	10÷14	355	280	450	415	284	480	90	71	1035	436	186.0
2		A÷D															169.0
3		001						315		430		455			1062		184.0
		003															
		002															
		004															
4	16	A÷H	20	16	12.5	16÷22	450	315	500	485	350	620	112	90	1175	511	348.0
5		A÷D						355		505					1212		288
6		001															302.0
		002															
		003															
		004															

c.d.str.2

Oznaczenie wykonań

Symbol	Wykonania	Materiał krążków	Sposób mocowania haka	Rodzaj haka
1;4	A	żeliwo	obrotowy	jednorożny
	B			dwurożny
	C		nieobrotowy	jednorożny
	D			dwurożny
	E	staliwo	obrotowy	jednorożny
	F			dwurożny
	G		nieobrotowy	jednorożny
	H			dwurożny
2;5	A	stal (spawalna)	obrotowy	jednorożny
	B			dwurożny
	C		nieobrotowy	jednorożny
	D			dwurożny
3;6	001		obrotowy	jednorożny
	002			dwurożny
	003		nieobrotowy	jednorożny
	004			dwurożny

PRZYKŁAD OZNACZENIA

zblocza hakowego według Karty Katalogowej DK16-011 o symbolu 1 i wykonaniu A

ZBLOCZE HAKOWE DK16-011-1A

ZGODNOŚĆ Z NORMAMI

Zblocze wg normy ZN-1232-33136:1984

UWAGA

Zblocze o innych parametrach może być wykonane po uprzednim uzgodnieniu.

ZBLOCZE HAKOWE CZTEROKRĄŻKOWE KRÓTKIE NA ŁOŻYSKACH ŚLIZGOWYCH I TOCZNYCH - typ DEd

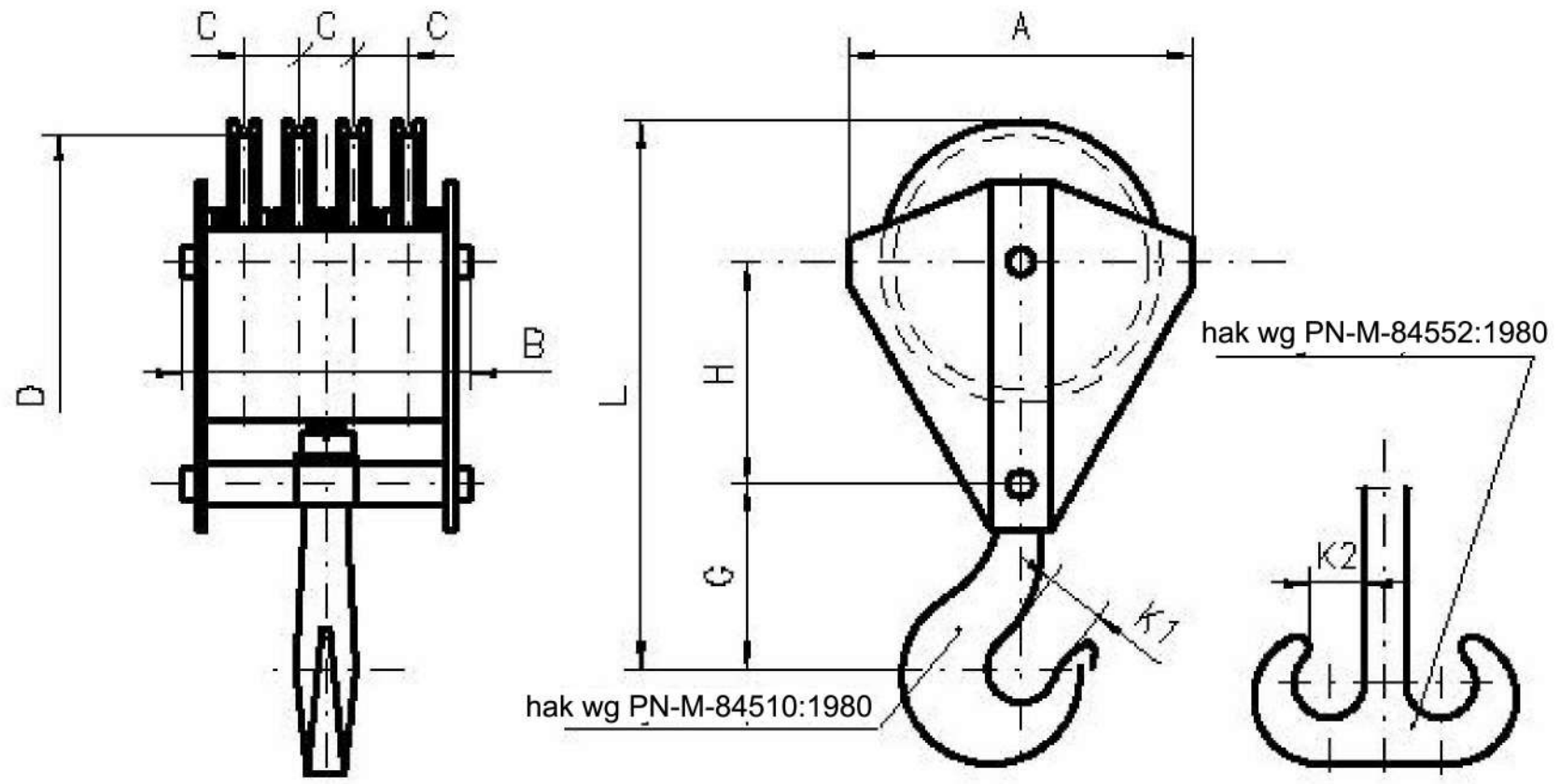

GŁÓWNE PARAMETRY

Symbol zbloczа na łożyskach: ślizgowych	Symbol zbloczа na łożyskach: tocznych	Numer zbloczа	Wykonanie	Dopuszczalne udźwigi dla grup klasyfikacyjnych wg PN-ISO-4301: 1M	2M	3M	4M	5M	6M	Zakres średnic lin	Wymiary: D	A	B	C	G	H	K1	K2	L	Masa max.
				[t]						[mm]										[kg]
1	–	20	A÷H	40	32	25	20	16		18÷24	500	700	540	107	480	520	125	100	1288	550.0
–	2																			720.0
3	–	32	A;B;E;F	–	50	40	32	–		20÷28	560	780	612	120	550	600	160	125	1470	870.0
–	4																			970.0
5	–	50	A;B;E;F	–	80	63	50	–		24÷32	630	860	664	130	750	670	200	160	1780	1280.0
	6																			1450.0

Oznaczenie wykonań

Symbol		Wykonania	Materiał krążków	Sposób mocowania haka	Rodzaj haka
1;2	3÷6	A	żeliwo	obrotowy	jednorożny
		B			dwurożny
	–	C		nieobrotowy	jednorożny
		D			dwurożny
	3÷6	E	staliwo	obrotowy	jednorożny
		F			dwurożny
	–	G		nieobrotowy	jednorożny
		H			dwurożny

c.d.str.2

PRZYKŁAD OZNACZENIA

zblocza hakowego według Karty Katalogowej DK16-012 o symbolu 1 i wykonaniu A

ZBLOCZE HAKOWE DK16-012-1A

ZGODNOŚĆ Z NORMAMI

Zblocze odpowiada normie PN-M-84650.10:1980

UWAGA

Zblocze o innych parametrach może być wykonane po uprzednim uzgodnieniu.

ZBLOCZE HAKOWE CZTEROKRĄŻKOWE KRÓTKIE NA ŁOŻYSKACH ŚLIZGOWYCH I TOCZNYCH - typ DEd

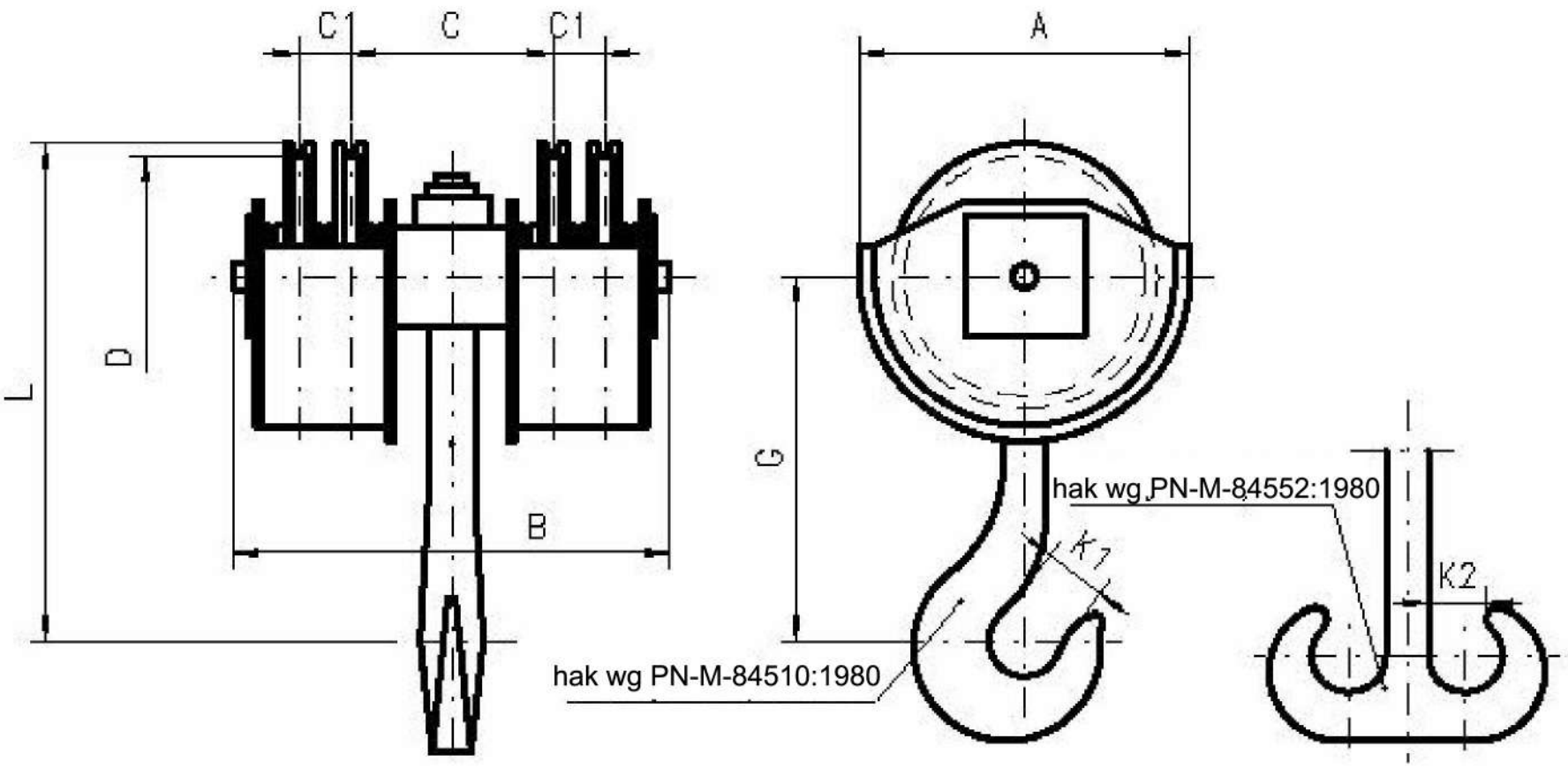

GŁÓWNE PARAMETRY

Symbol zblocza na łożyskach: ślizgowych	Symbol zblocza na łożyskach: tocznych	Numer zblocza	Wykonanie	Dopuszczalne udźwigi dla grup klasyfikacyjnych wg PN-ISO 4301: 1M	2M	3M	4M	5M	6M	Zakres średnic lin	Wymiary: D	A	B	C	C1	G	K1	K2	L	Masa max.
				[t]						[mm]										[kg]
1	–	16	A÷H	32		25	20	16	12.5	16÷22	450	620	657	296	92	530	112	90	790	310.0
–	2																			330.0
–	3		001	25		20						616	530		90					284.0
			002																	269.0
			003																	284.0
			004																	269.0
4	–	20	A÷H	40		32	25	20	16	18÷24	500	700	748	348	100	640	125	100	928	400.0
–	5																			490.0
6	–	25	A÷H	–		40	32	25	20	20÷28	560	760	824	386	112	650	140	112	970	610.0
–	7									16÷22										670.0
–	8		A÷D																	670.0
–	9		001									750		388	110					582.0
			002																	556.0
			003																	582.0
			004																	556.0
10	–	32	A÷H	–		50	40	32	–	24÷32	630	860	850	412	112	750	160	125	1110	710.0
–	11																			820.0

c.d.tablicy str.2

GŁÓWNE PARAMETRY

Symbol zblocza na łożyskach		Numer zblocza	Wykonanie	Dopuszczalne udźwigi dla grup klasyfikacyjnych mechanizmów wg PN-ISO 4301						Zakres średnic lin	Wymiary									Masa max.
				1M	2M	3M	4M	5M	6M		D	A	B	C	C_1	G	K1	K2	L	
ślizgowych	tocznych			[t]						[mm]										[kg]
12	–	40	A÷H	–		63	50	40	–	24÷32	630	860	874	419	117	800	180	140	1160	800.0
–	13									18÷24										940.0
–	14		001							18÷25		830		420						913.0
			002																	858.0
			003																	913.0
			004																	858.0

Oznaczenie wykonań

Symbol	Wykonania	Materiał krążków	Sposób mocowania haka	Rodzaj haka
1;2	A	żeliwo	obrotowy	jednorożny
	B			dwurożny
4;5	C		nieobrotowy	jednorożny
	D			dwurożny
6;7;10	E	staliwo	obrotowy	jednorożny
	F			dwurożny
11÷13	G		nieobrotowy	jednorożny
	H			dwurożny
8	A	stal (spawalna)	obrotowy	jednorożny
	B			dwurożny
	C		nieobrotowy	jednorożny
	D			dwurożny
3;9	001		obrotowy	jednorożny
	002			dwurożny
14	003		nieobrotowy	jednorożny
	004			dwurożny

PRZYKŁAD OZNACZENIA

zblocza hakowego według Karty Katalogowej DK16-013 o symbolu 1 i wykonaniu A

ZBLOCZE HAKOWE DK16-013-1A

ZGODNOŚĆ Z NORMAMI

Zblocze odpowiada normie PN-M-84650.09:1980

UWAGA

Zblocze o innych parametrach może być wykonane po uprzednim uzgodnieniu.

Detrans	ZBLOCZE HAKOWE PIĘCIOKRĄŻKOWE DŁUGIE NA ŁOŻYSKACH ŚLIZGOWYCH - typ DEe	KARTA KATALOGOWA Nr **DK16-014** strona: 1 / stron: 1

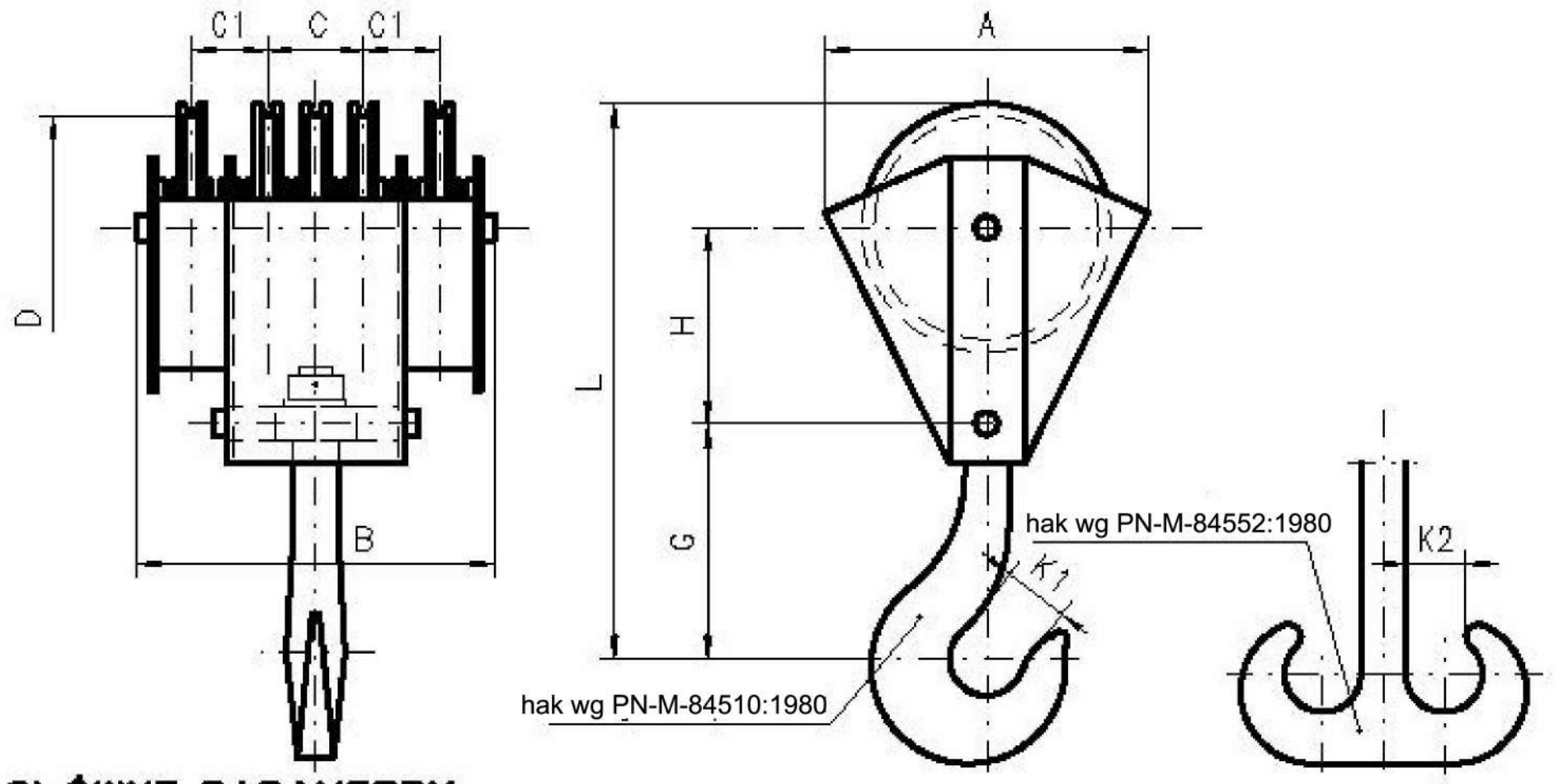

GŁÓWNE PARAMETRY

Symbol	Numer zblocza	Wykonanie	Dopuszczalne udźwigi dla grup klasyfikacyjnych wg PN-ISO 4301			Zakres średnic lin	Wymiary										Masa max.
			3M	4M	5M		D	A	B	C	C1	G	H	K1	K2	L	
			[t]			[mm]											[kg]
1	50	A÷D	80	63	50	22÷28	560	800	760	220	160	650	650	200	160	1620	1325.0
2	80	A÷D	125	100	80	23÷32	630	900	928	280	200	720	720	250	200	1800	2200.0

Oznaczenie wykonań

Symbol	Wykonania	Materiał krążków	Sposób mocowania haka	Rodzaj haka
1;2	A	żeliwo	obrotowy	jednorożny
	B			dwurożny
	C	staliwo		jednorożny
	D			dwurożny

PRZYKŁAD OZNACZENIA

zblocza hakowego według Karty Katalogowej DK16-014 o symbolu 1 i wykonaniu A

ZBLOCZE HAKOWE DK16-014-1A

ZGODNOŚĆ Z NORMAMI

Zblocze odpowiada normie PN-M-84650.11:1980

UWAGA

Zblocze o innych parametrach może być wykonane po uprzednim uzgodnieniu.

Detrans	ZBLOCZE HAKOWE SZEŚCIOKRĄŻKOWE DŁUGIE NA ŁOŻYSKACH ŚLIZGOWYCH - typ DEf	KARTA KATALOGOWA Nr **DK16-015** strona: 1 stron: 1

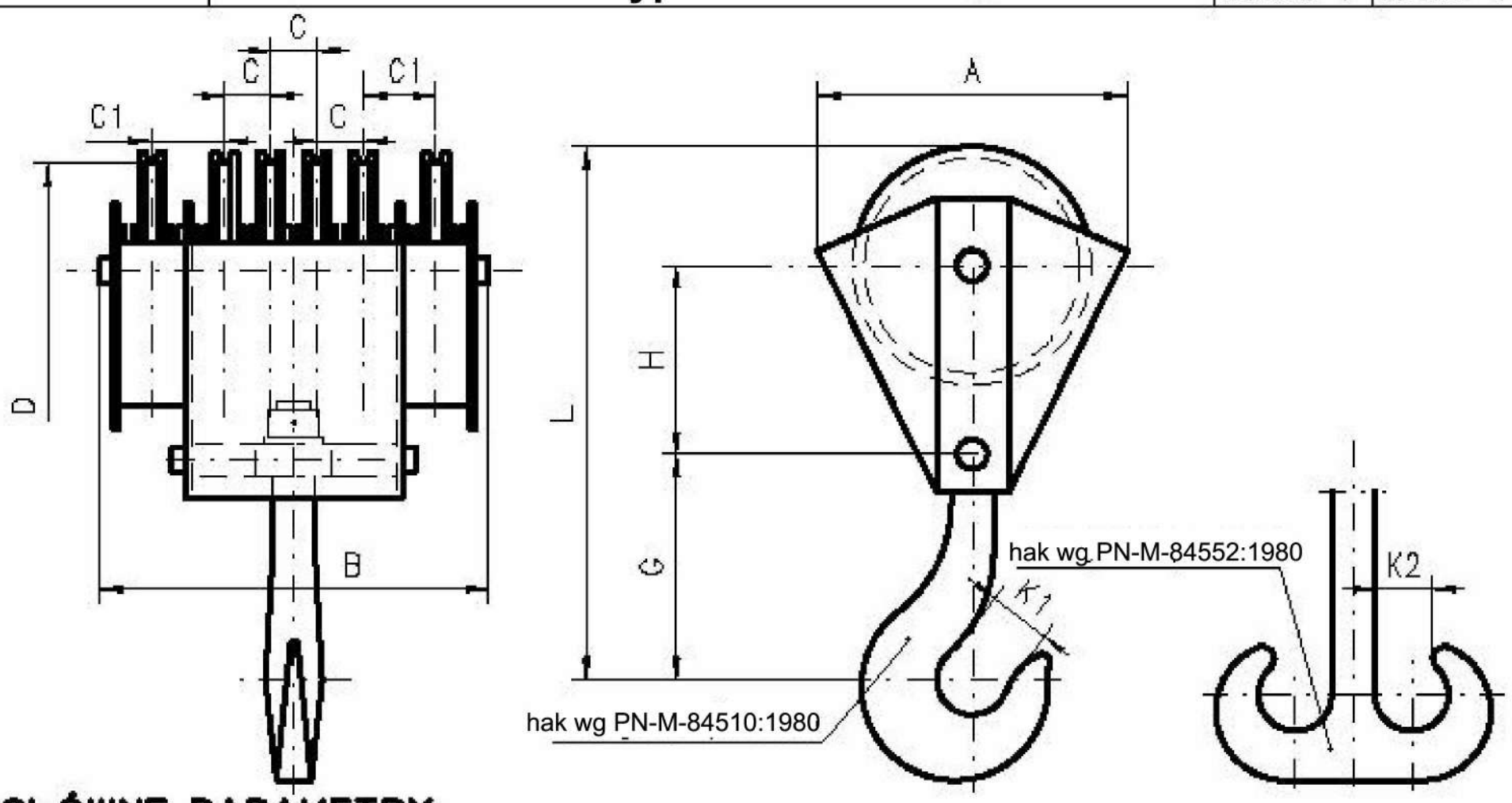

GŁÓWNE PARAMETRY

Symbol	Numer zblocza	Wykonanie	Dopuszczalne udźwigi dla grup klasyfikacyjnych wg PN-ISO 4301			Zakres średnic lin	Wymiary										Masa max.
			3M	4M	5M		D	A	B	C	C1	G	H	K1	K2	L	
			[t]			[mm]											[kg]
1	50	A÷D	80	63	50	22÷28	560	800	865	110	158	650	650	200	160	1620	1485,0
2	80	A÷D	125	100	80	23÷32	630	942	980	130	188	900	740	250	200	2000	2555,0

Oznaczenie wykonań

Symbol	Wykonania	Materiał krążków	Sposób mocowania haka	Rodzaj haka
1;2	A	żeliwo	obrotowy	jednorożny
	B			dwurożny
	C	staliwo		jednorożny
	D			dwurożny

PRZYKŁAD OZNACZENIA

zblocza hakowego według Karty Katalogowej DK16-015 o symbolu 1 i wykonaniu A

ZBLOCZE HAKOWE DK16-015-1A

ZGODNOŚĆ Z NORMAMI

Zblocze odpowiada normie PN-M-84650.13:1980

UWAGA

Zblocze o innych parametrach może być wykonane po uprzednim uzgodnieniu.

Detrans	ZBLOCZE HAKOWE SZEŚCIOKRĄŻKOWE DŁUGIE NA ŁOŻYSKACH ŚLIZGOWYCH - typ DEf	KARTA KATALOGOWA Nr **DK16-016** strona: 1 stron: 1

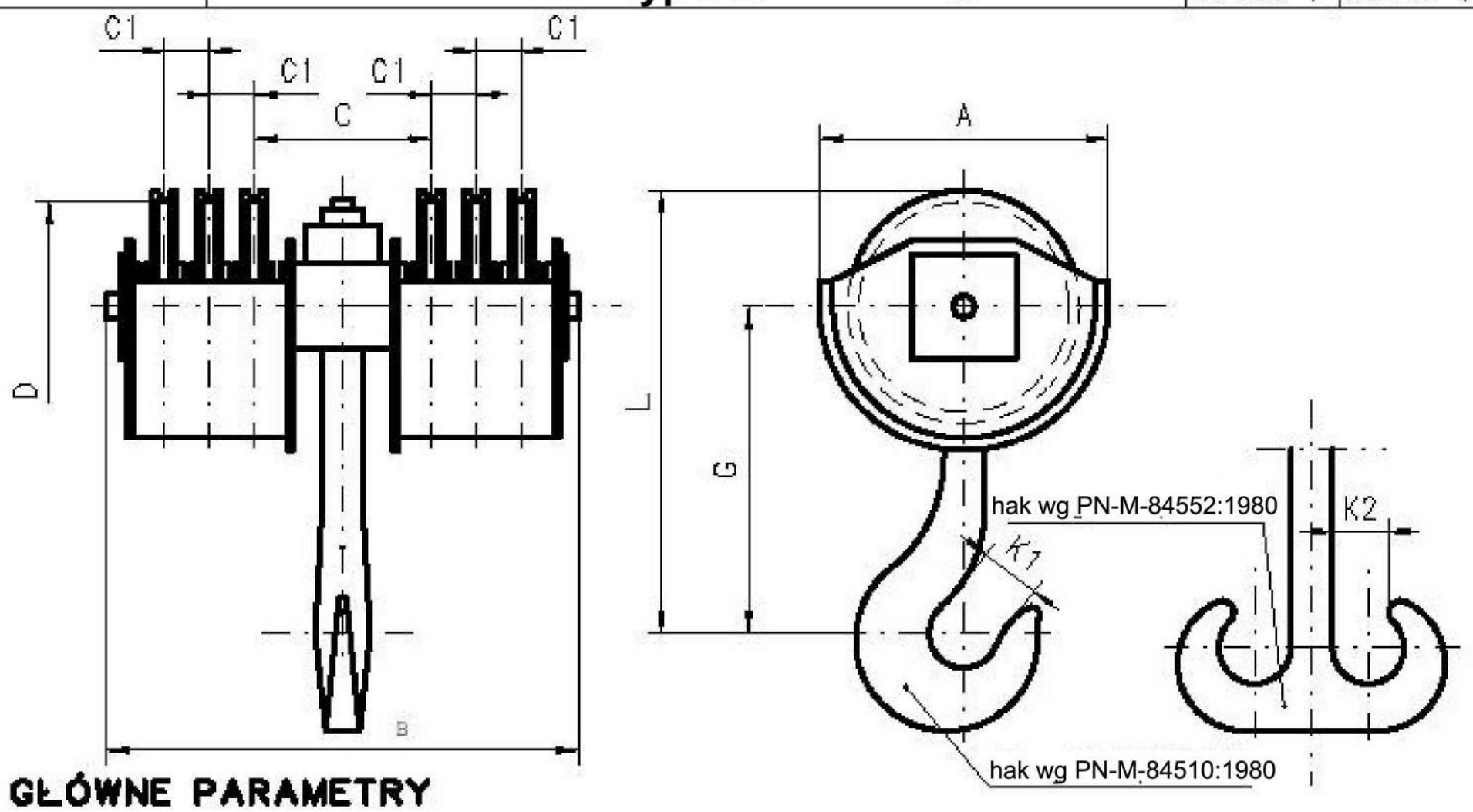

GŁÓWNE PARAMETRY

Symbol	Numer zblocza	Wykonanie	Dopuszczalne udźwigi dla grupy klasyfikacyjnej wg PN-ISO 4301			Zakres średnic lin	Wymiary									Masa max.
			3M	4M	5M		D	A	B	C	C1	G	K1	K2	L	
			[t]			[mm]										[kg]
1	50	A÷D	80	63	50	22÷28	560	770	1235	474	130	900	200	160	1220	1330.0
2	80	A÷D	125	100	80	23÷32	630	880	1274	514	130	1050	250	200	1410	2108.0

Oznaczenie wykonań

Symbol	Wykonania	Materiał krążków	Sposób mocowania haka	Rodzaj haka
1;2	A	żeliwo	obrotowy	jednorożny
	B			dwurożny
	C	staliwo		jednorożny
	D			dwurożny

PRZYKŁAD OZNACZENIA

zblocza hakowego według Karty Katalogowej DK16-016 o symbolu 1 i wykonaniu A

ZBLOCZE HAKOWE DK16-016-1A

ZGODNOŚĆ Z NORMAMI

Zblocze odpowiada normie PN-M-84650.12:1980

UWAGA

Zblocze o innych parametrach może być wykonane po uprzednim uzgodnieniu.

Detrans	ZBLOCZE GÓRNE JEDNOKRĄŻKOWE - typ DEt	KARTA KATALOGOWA Nr **DK16-017** strona: 1 stron: 2

Zblocze z krążkiem żeliwnym lub staliwnym o symbolu 1 i 3

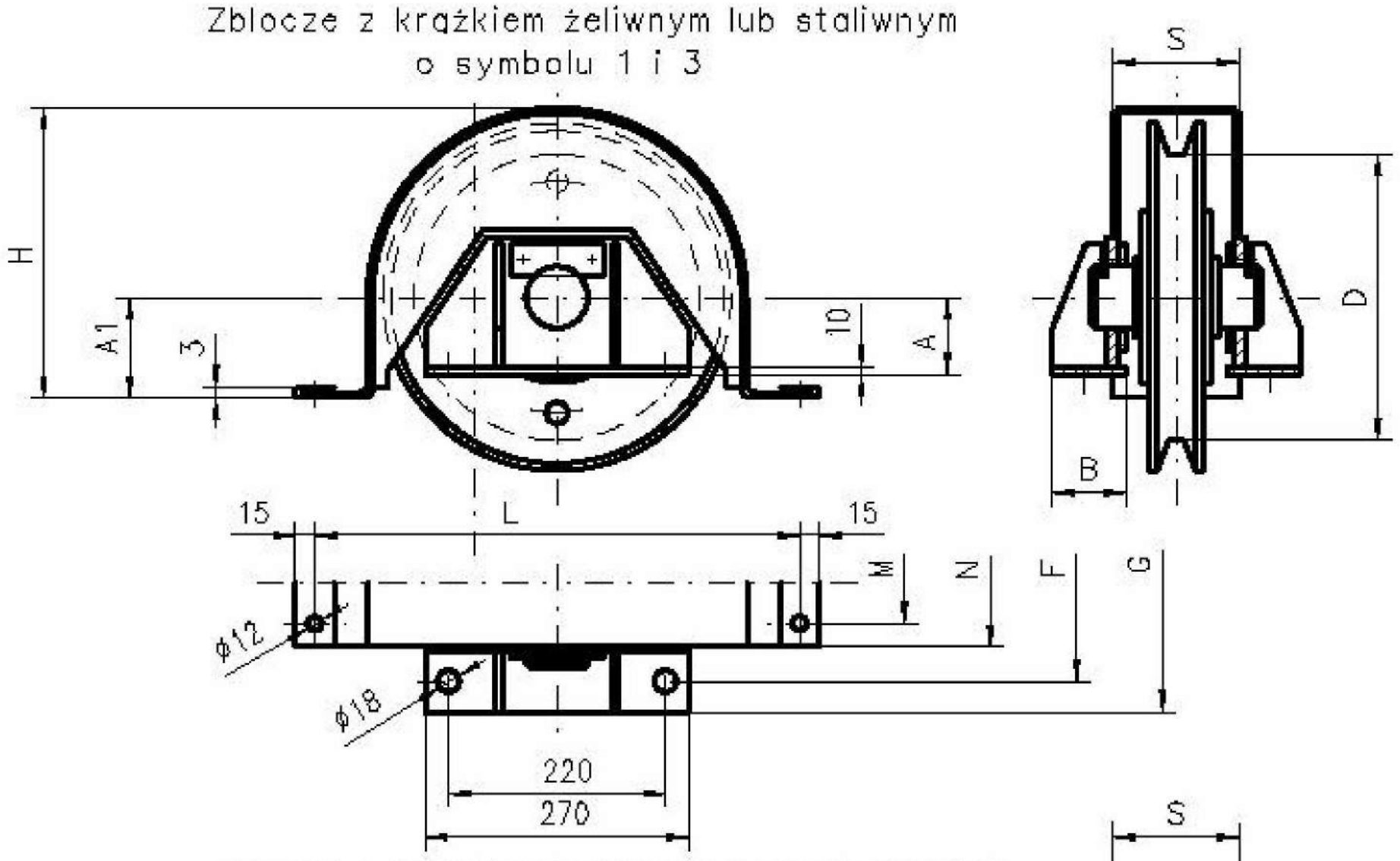

Zblocze z krążkiem stalowym o symbolu 2 i 4

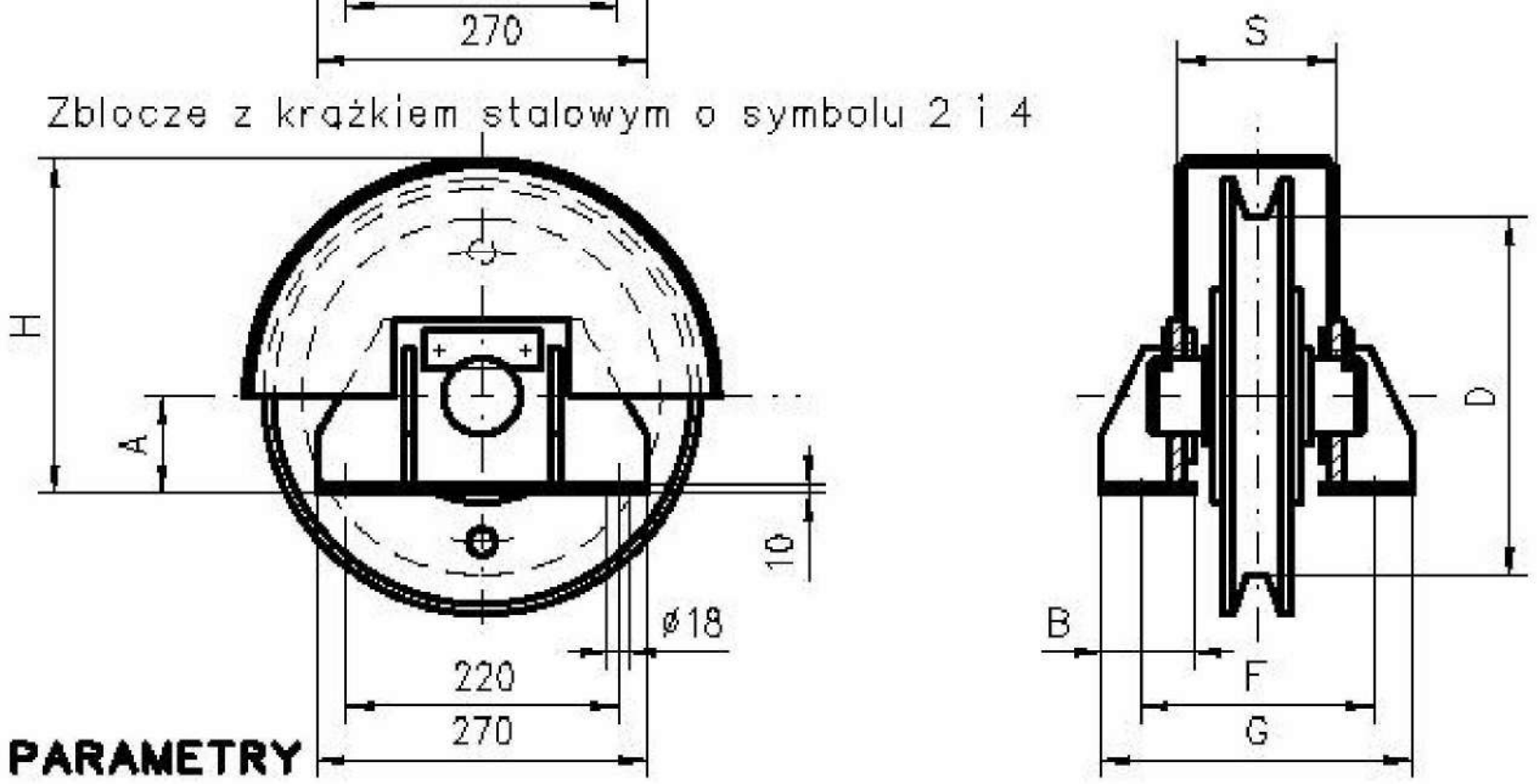

GŁÓWNE PARAMETRY

Symbol	Numer zblocza	Wykonanie	Siła w linie określona dla grupy klasyfikacyjnej wg PN-ISO 4301			Zakres średnic lin	Wymiary											Masa max.
			4M	5M	6M		D	A	A1	B	F	G	H	L	M	N	S	
			[kN]			[mm]												[kg]
1	6	A	22	–	–	11÷14	280	60	80	70	170	230	256	420	60	100	103	32.0
		B	–	18	14													
2		–	22	18	14	10÷14			–				241	–	–	–	130	33.0
3	10	A	36	–	–	14÷18	315	70	90	80	200	260	290	500	80	130	133	48.0
		B	–	28	22													
4		–	36	28	22	13÷18			–				246	–	–	–	140	38.0

Oznaczenie wykonań

Symbol	Wykonania	Materiał krążków
1;3	A	żeliwo
	B	staliwo
2;4	–	stal

PRZYKŁAD OZNACZENIA

zblocza górnego według Karty Katalogowej DK16-017 o symbolu 1 i wykonaniu A

ZBLOCZE GÓRNE DK16-017-1A

ZGODNOŚĆ Z NORMAMI

Zblocze wg normy ZN-1232-33151:1982

UWAGA

Zblocze o innych parametrach może być wykonane po uprzednim uzgodnieniu.

Detrans	ZBLOCZE GÓRNE JEDNOKRĄŻKOWE Z OGRANICZNIKIEM UDŹWIGU - typ DEt	KARTA KATALOGOWA Nr **DK16-018** strona: 1 / stron: 2

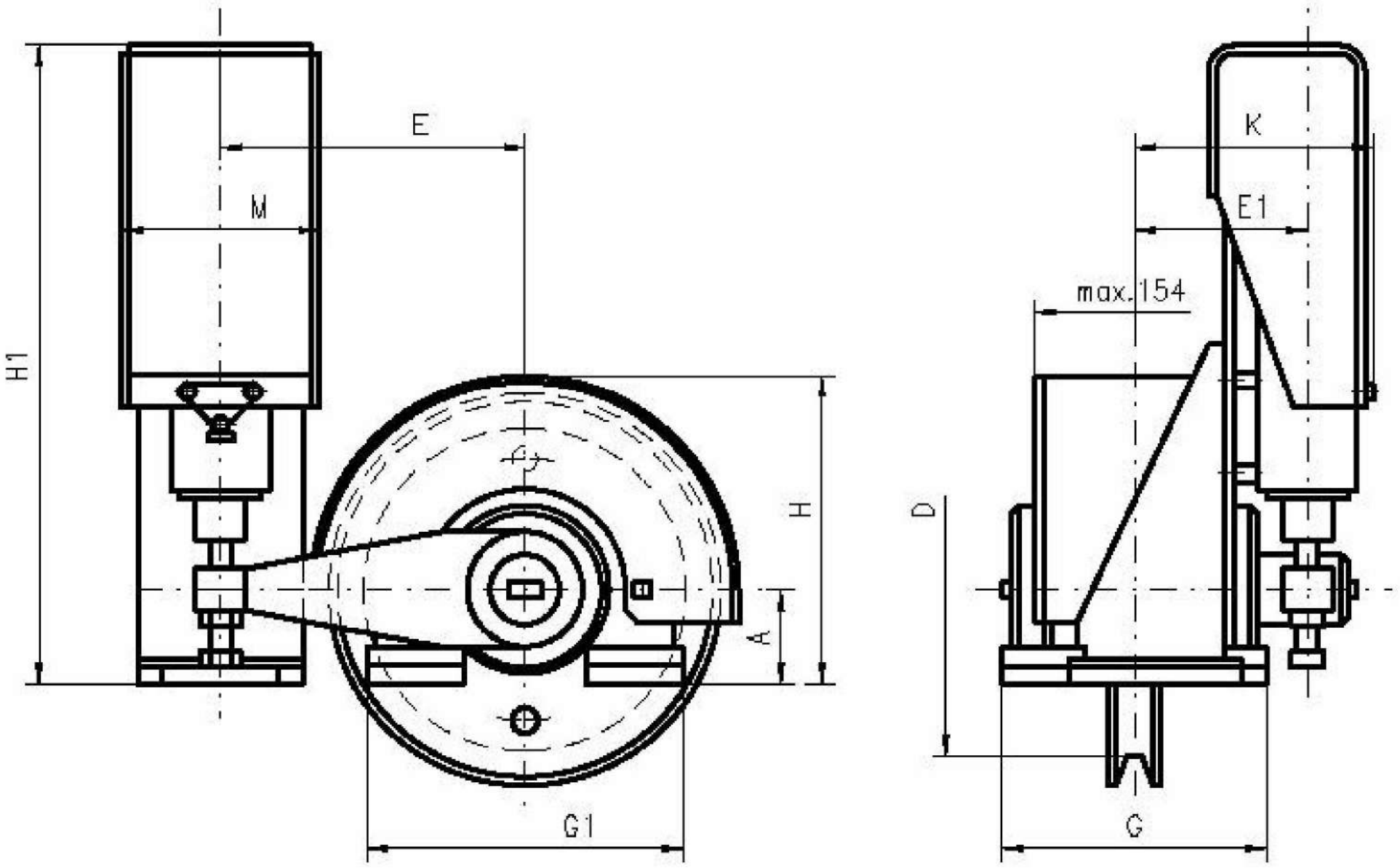

GŁÓWNE PARAMETRY

Symbol	Wykonanie	Nastawienie ogranicznika na udźwig wciągarki w grupie klasyfikacyjnej wg PN-ISO 4301			Zakres średnic lin	Wymiary										Masa max.
		4M	5M	6M		D	A	E	E1	H	H1	G	G1	K	M	
		[t]			[mm]											[kg]
1	A	8	–	–	12÷16	280	70	250	126	249	549	230	260	177	159	66.0
	B	–	5	5												
	C	5	–	–												
	D	–	–	3.2												
2	A	12.5	–	–	14÷18	315	80	270	150	279	559	240	280	201	159	88.3
	B	–	8	–												

Oznaczenie wykonań

Symbol	Wykonania	Materiał krążków
1	A	żeliwo
	B	staliwo
	C	żeliwo
	D	staliwo
2	A	żeliwo
	B	staliwo

PRZYKŁAD OZNACZENIA

zblocza górnego z ogranicznikiem udźwigu według Karty Katalogowej DK16-018 o symbolu 1 i wykonaniu A

ZBLOCZE GÓRNE Z OGRANICZNIKIEM UDŹWIGU DK16-018-1A

ZGODNOŚĆ Z NORMAMI

Zblocze wg normy **ZN-1232-33150:1984**

ZGODNOŚĆ Z WYMAGANIAMI UDT

Ogranicznik spełnia wymagania UDT przez następujący sposób działania:

a) uruchamia sygnalizację ostrzegawczą gdy masa ładunku przekracza udźwig dźwignicy Q_n

b) wyłącza mechanizm podnoszenia, gdy masa ładunku przekracza udźwig dźwignicy o wartość większą niż 1.15 Q_n

Zblocza należy stosować, gdy przepisy wymagają awaryjnych urządzeń zabezpieczających.

UWAGA

Zblocze o innych parametrach może być wykonane po uprzednim uzgodnieniu.

Detrans	ZBLOCZE GÓRNE DWUKRĄŻKOWE - typ DEu	KARTA KATALOGOWA Nr **DK16-019** strona: 1 stron: 2

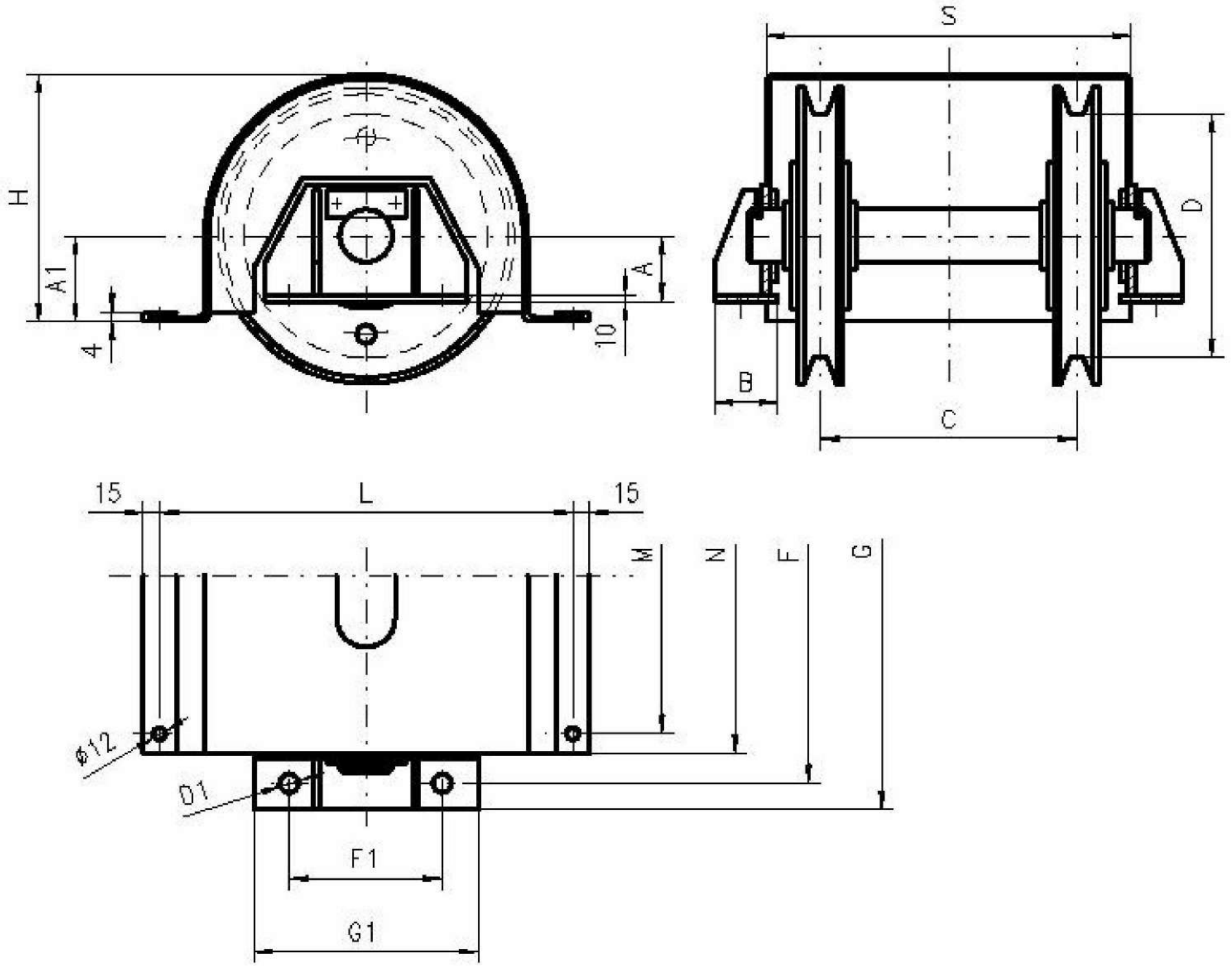

GŁÓWNE PARAMETRY

Symbol	Numer zbloczu	Wykonanie	Siła w linie określona dla grup klasyfikac. według PN-ISO 4301 4M [kN]	5M	6M	Zakres średnic lin [mm]	D	A	A1	B	C	F	F1	G	G1	H	L	M	N	S	D1	Masa max. [kg]
1	10	A	23	–	–	10÷14	355	65	85	70	280	450	220	510	270	302	510	350	380	383	18	79,5
		B	–	19	15																	
2		–	23													295				390		71.0
3	16	A	37	–	–	16÷22	450	70	90	90	350	570	240	640	300	360	670	430	470	474	22	137.0
		B	–	19	23																	
4		–	37													365				480		110.0

Oznaczenie wykonań

Symbol	Wykonania	Materiał krążków
1;3	A	żeliwo
	B	staliwo
2;4	-	stal

PRZYKŁAD OZNACZENIA

zblocza górnego według Karty Katalogowej DK16-019 o symbolu 1 i wykonaniu A

ZBLOCZE GÓRNE DK16-019-1A

ZGODNOŚĆ Z NORMAMI

Zblocze wg normy **ZN-1232-33152:1982**

UWAGA

Zblocze o innych parametrach może być wykonane po uprzednim uzgodnieniu.

Detrans	ZBLOCZE GÓRNE DWUKRĄŻKOWE Z OGRANICZNIKIEM UDŹWIGU - typ DEu	KARTA KATALOGOWA Nr **DK16-020** strona: 1 stron: 2

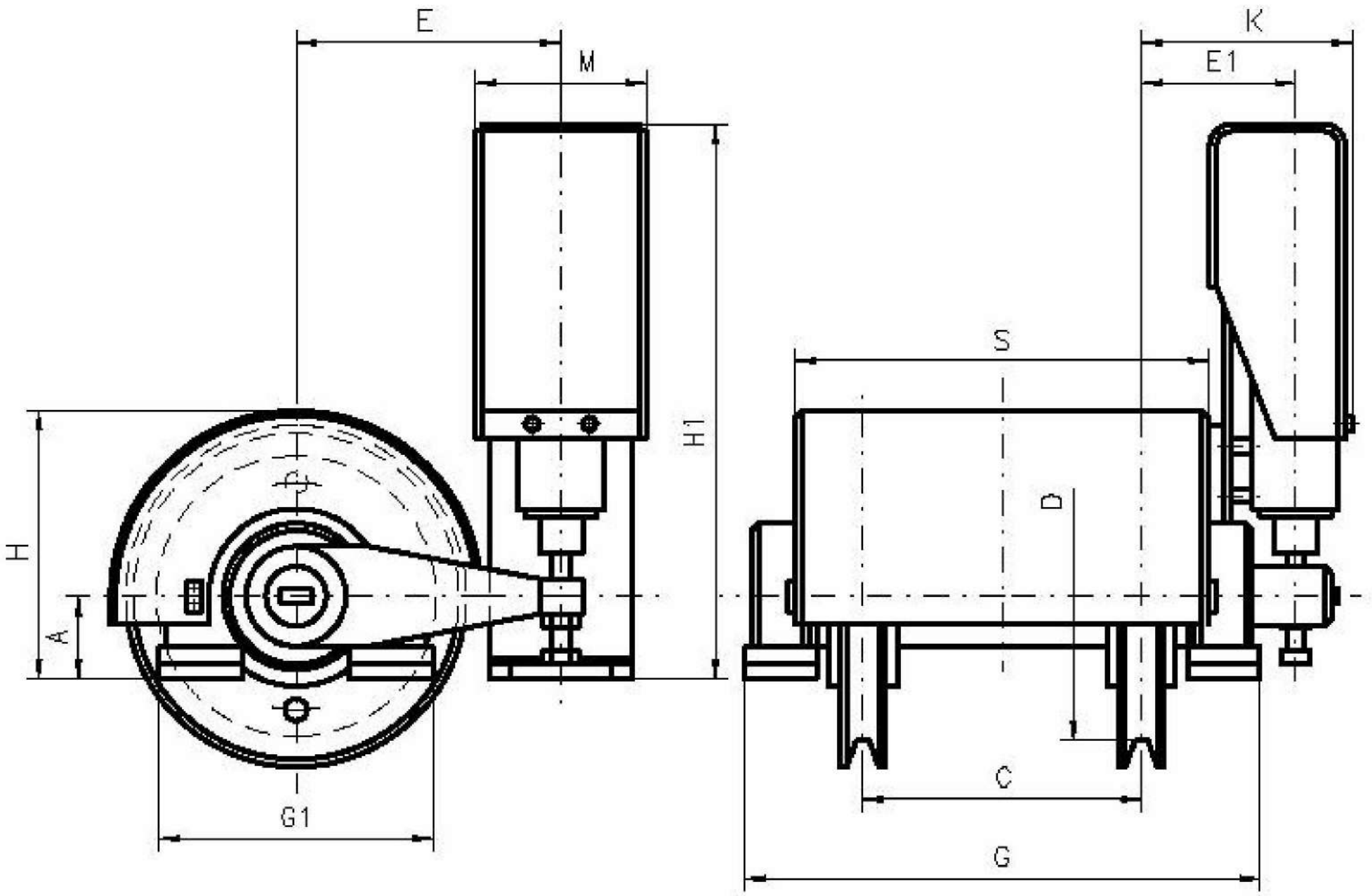

GŁÓWNE PARAMETRY

Symbol	Wykonanie	Nastawienie ogranicznika na udźwig wciągarki w grupie klasyfikacyjnej wg PN-ISO 4301			Zakres średnic lin	Wymiary												Masa
		4M	5M	6M		D	A	C	E	E1	H	H1	G	G1	K	M	S	
		[t]			[mm]													[kg]
1	A	12.5	–	–	8÷14	355	80	280	300	150	297	559	520	280	201	159	434	129.3
	B	12.5	–	–							289							106.7
	C	–	–	8							297							130.7
	D	–	–	8							289							106.7
2	A	20	–	–	16÷22	450	90	350	350	175	360	569	640	330	226	159	528	204.0
	B	20	–	–														147.0
	C	16	–	–														204.0
	D	16	–	–														147.0
	E	–	16	–														204.0
	G	–	16	–														147.0
	H	–	12.5	12.5														209.0
	J	–	12.5	12.5														147.0

Oznaczenie wykonań

Symbol	Wykonania	Materiał krążków
1	A	żeliwo
	B	stal
	C	staliwo
	D	stal
2	A	żeliwo
	B	stal
	C	żeliwo
	D	stal
	E	staliwo
	G	stal
	H	staliwo
	J	stal

PRZYKŁAD OZNACZENIA

zblocza górnego z ogranicznikiem udźwigu według Karty Katalogowej DK16-020 o symbolu 1 i wykonaniu A

ZBLOCZE GÓRNE Z OGRANICZNIKIEM UDŹWIGU DK16-020-1A

ZGODNOŚĆ Z NORMAMI

Zblocze wg normy **ZN-1232-33153:1984**

ZGODNOŚĆ Z WYMAGANIAMI UDT

Ogranicznik spełnia wymagania UDT przez następujący sposób działania:

a) uruchamia sygnalizację ostrzegawczą gdy masa ładunku przekracza udźwig dźwignicy Q_n

b) wyłącza mechanizm podnoszenia, gdy masa ładunku przekracza udźwig dźwignicy o wartość większą niż 1.15 Q_n

Zblocza należy stosować, gdy przepisy wymagają awaryjnych urządzeń zabezpieczających.

UWAGA

Zblocze o innych parametrach może być wykonane po uprzednim uzgodnieniu.

Detrans	ZBLOCZE GÓRNE TRZYKRĄŻKOWE - typ DEw	KARTA KATALOGOWA Nr **DK16-021** strona: 1 stron: 2

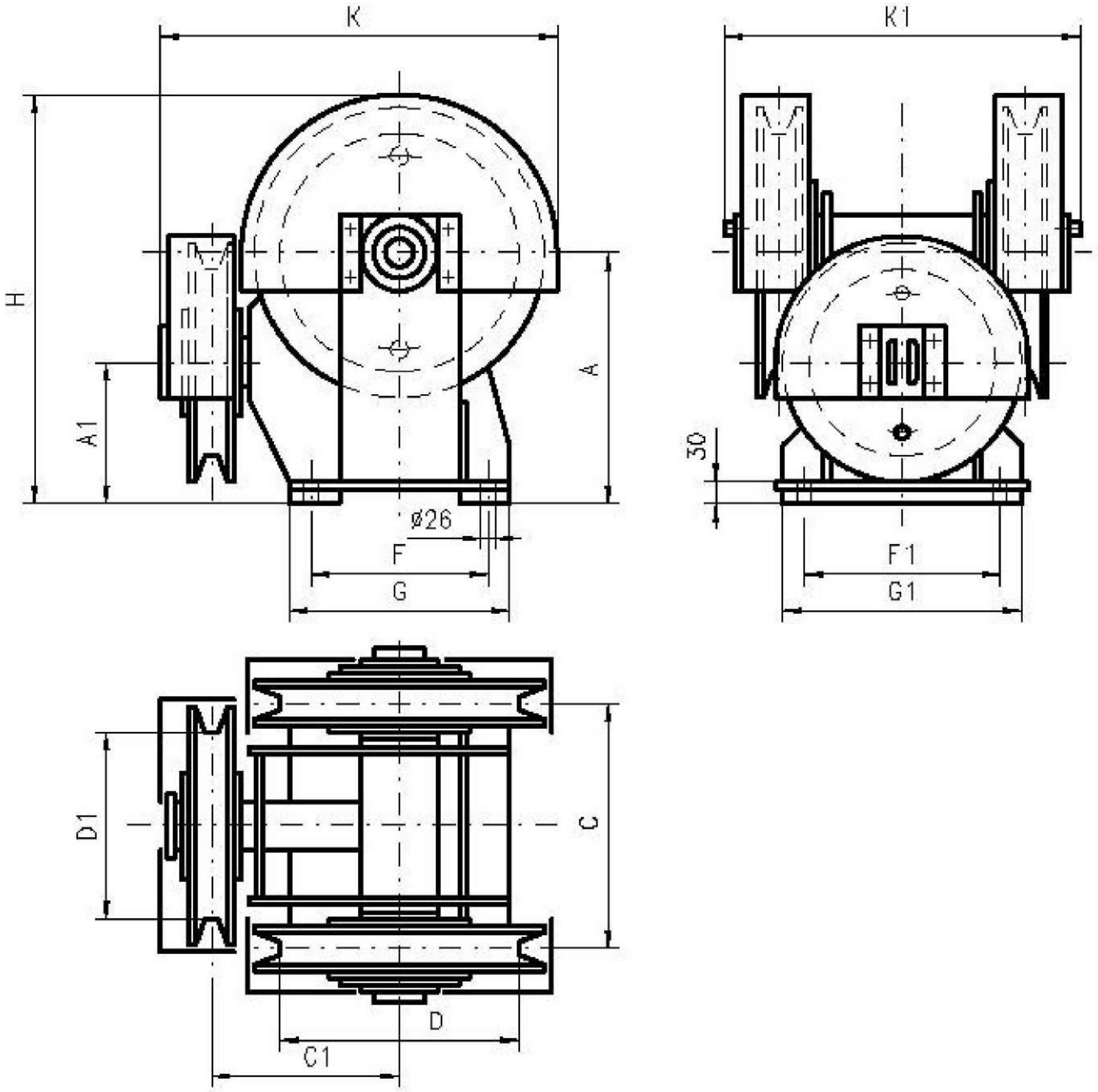

GŁÓWNE PARAMETRY

Symbol	Numer zblocza	Wykonanie	Siła w linie określona dla grup klasyfikac. według PN-ISO-4301 4M [kN]	5M [kN]	6M [kN]	Zakres średnic lin [mm]	Wymiary D [mm]	D1	A	A1	C	C1	F	F1	G	G1	H	K	K1	Masa max. [kg]
1	25	A	40	–	–	18÷22	560	400	450	260	470	380	350	420	440	490	786	800	692	428,0
		B		32	25															443,0
2		–				20÷28											780	785		349,0
3	40	A	63	–	–	22÷24	630	500	500	315	586	420	400	530	500	580	876	900	824	434,0
		B		50	40															650,0
4		–				18÷25											868	870		545,0

Oznaczenie wykonań

Symbol	Wykonania	Materiał krążków
1;3	A	żeliwo
	B	staliwo
2;4	–	stal

PRZYKŁAD OZNACZENIA

dla zblocza górnego według Karty Katalogowej DK16-021 o symbolu 1 i wykonaniu A

ZBLOCZE GÓRNE DK16-021-1A

ZGODNOŚĆ Z NORMAMI

Zblocze wg normy ZN-1232-33154:1982

UWAGA

Zblocze o innych parametrach może być wykonane po uprzednim uzgodnieniu.

Detrans	ZBLOCZE GÓRNE TRZYKRĄŻKOWE Z OGRANICZNIKIEM UDŹWIGU - typ DEw	KARTA KATALOGOWA Nr **DK16-022** strona: 1 stron: 2

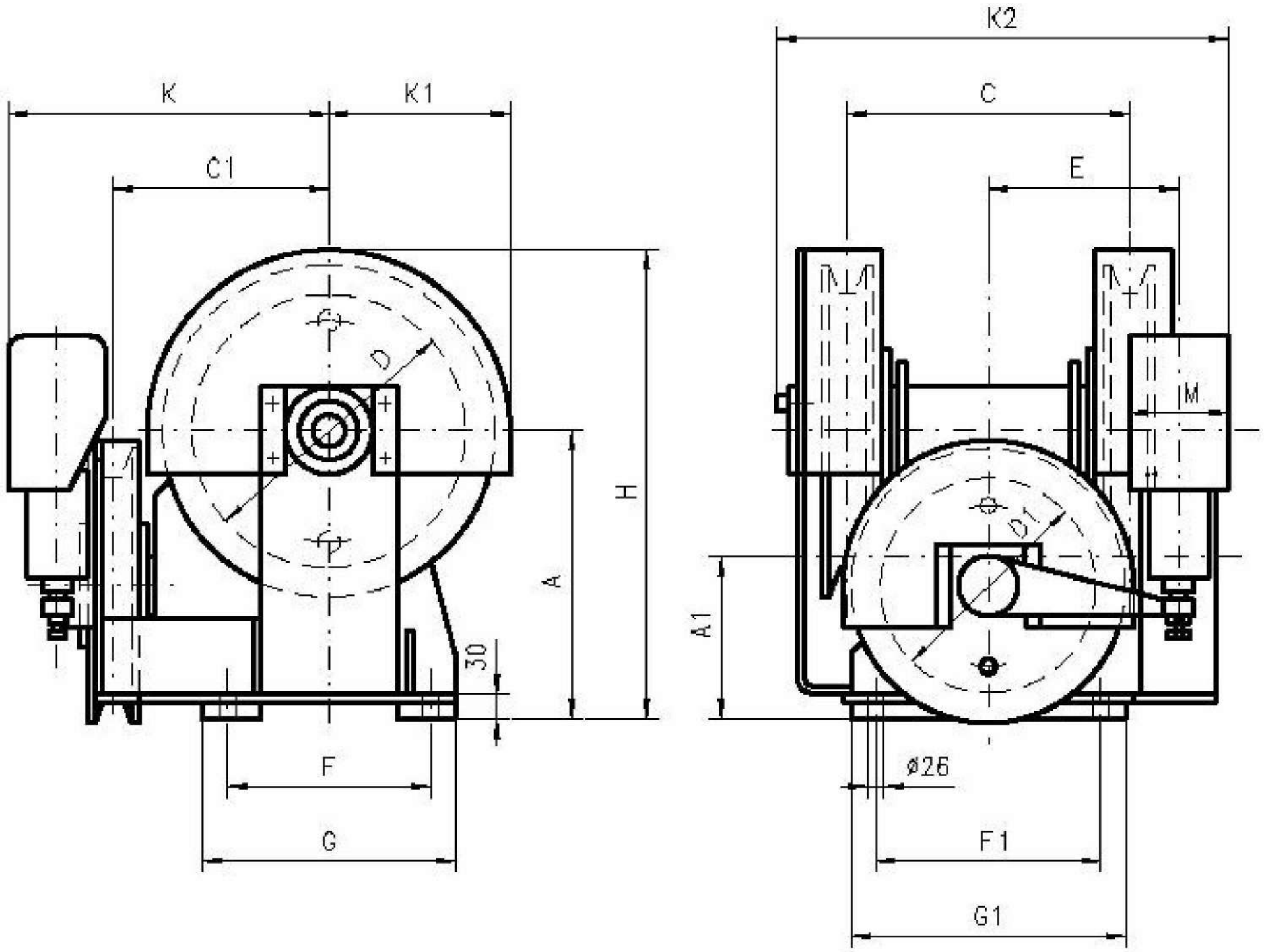

GŁÓWNE PARAMETRY

Symbol	Wykonanie	Nastawienie ogranicznika na udźwig wciągarki dla grup klasyfikacyjnych wg PN-ISO-4301			Zakres średnic lin	Wymiary																Masa max.
		4M	5M	6M		D	D1	A	A1	C	C1	E	F	F1	G	G1	H	K	K1	K2	M	
		[t]				[mm]																[kg]
1	A	32	–	–	18÷22	560	400	450	220	470	378	320	350	420	440	490	786	531	336	756	164	638.0
	B	–	20	–																		
	C	–	–	16																		
2	A	50	–	–	22÷24	630	500	500	250	586	420	380	400	530	545	580	876	574	376	869	164	852.0
	B	–	40	32																		

Oznaczenie wykonań

Symbol	Wykonania	Materiał krążków
1	A	żeliwo
	B;C	staliwo
2	A	żeliwo
	B	staliwo

PRZYKŁAD OZNACZENIA

zblocza górnego z ogranicznikiem udźwigu według Karty Katalogowej DK16-022 o symbolu 1 i wykonaniu A

ZBLOCZE GÓRNE Z OGRANICZNIKIEM UDŹWIGU DK16-022-1A

ZGODNOŚĆ Z NORMAMI

Zblocze wg normy **ZN-1232-33155:1984**

ZGODNOŚĆ Z WYMAGANIAMI UDT

Ogranicznik spełnia wymagania UDT przez następujący sposób działania:

a) uruchamia sygnalizację ostrzegawczą gdy masa ładunku przekracza udźwig dźwignicy Q_n

b) wyłącza mechanizm podnoszenia, gdy masa ładunku przekracza udźwig dźwignicy o wartość większą niż 1.15 Q_n

Zblocza należy stosować, gdy przepisy wymagają awaryjnych urządzeń zabezpieczających.

UWAGA

Zblocze o innych parametrach może być wykonane po uprzednim uzgodnieniu.

Detrans	ZBLOCZE GÓRNE TRZYKRĄŻKOWE - typ DEw	KARTA KATALOGOWA Nr **DK16-023** strona: 1 stron: 2

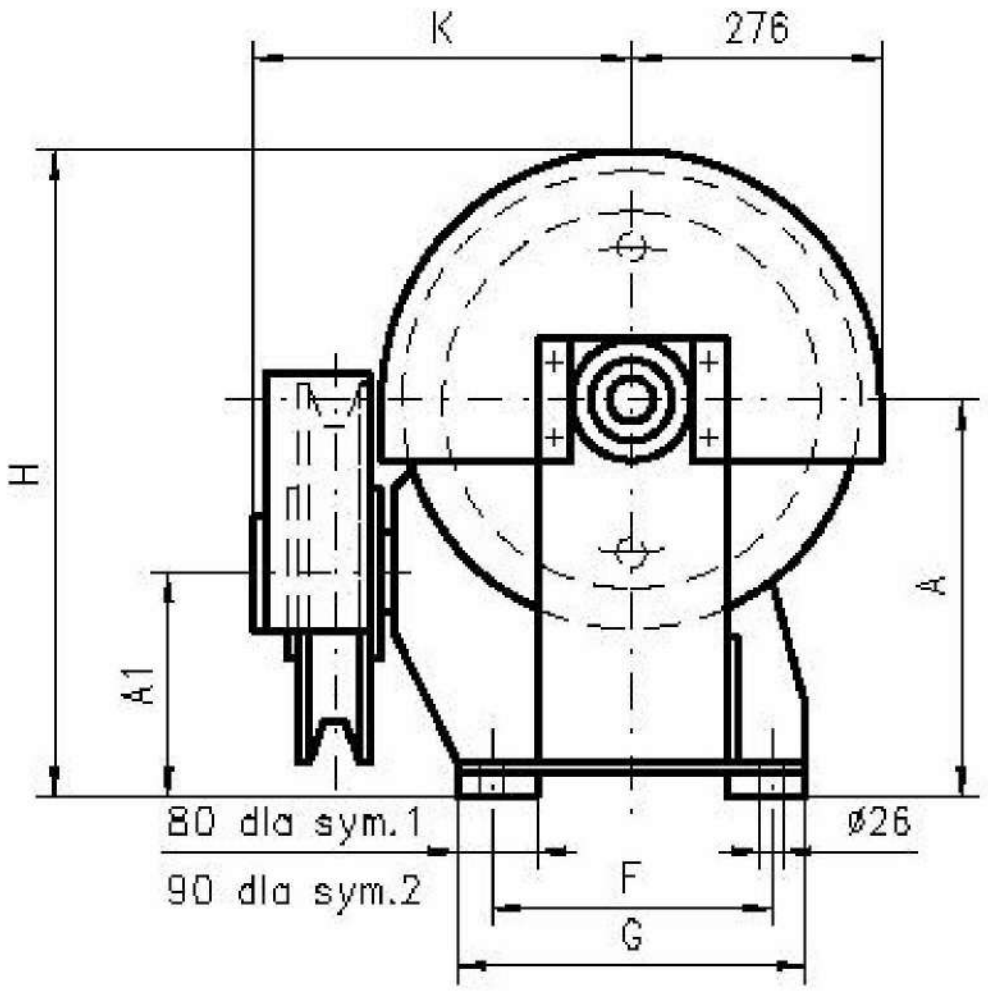

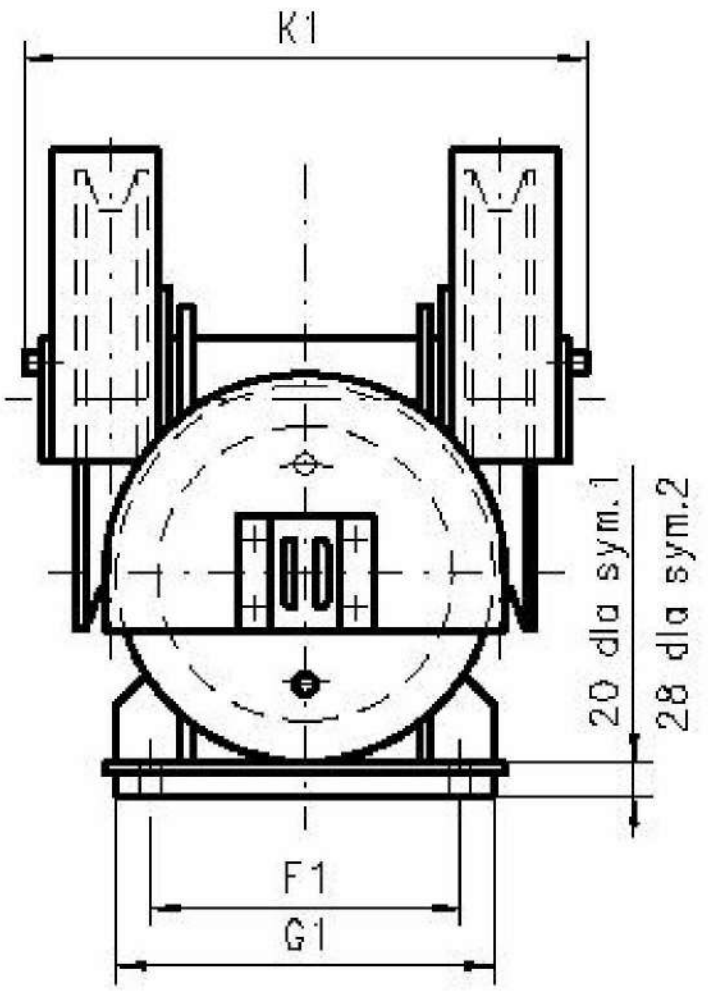

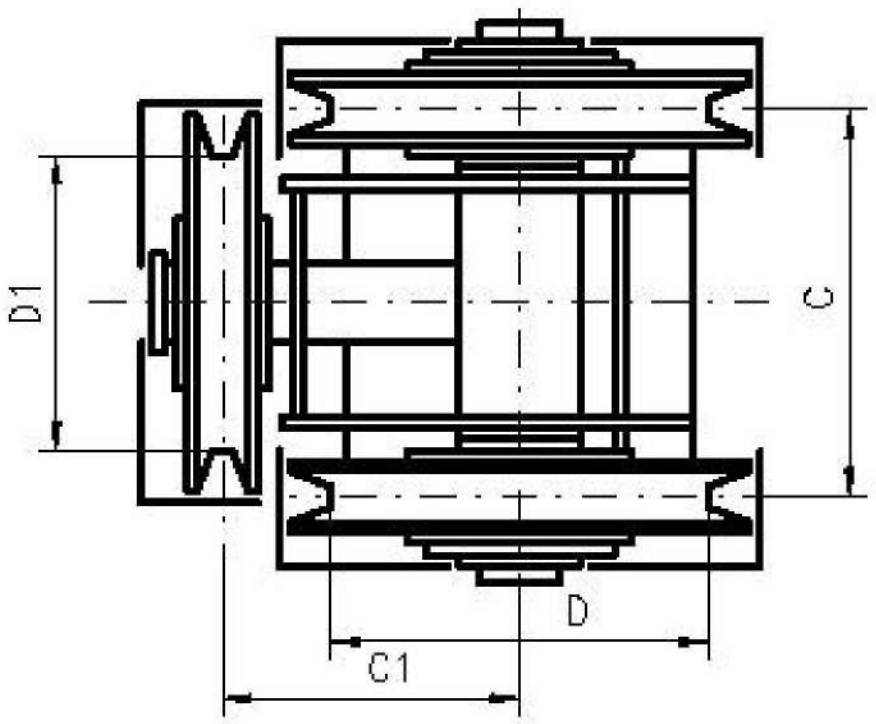

GŁÓWNE PARAMETRY

Symbol	Numer zblocza	Wykonanie	Siła w linie określona dla grup klasyfikacyjnych wg PN-ISO 4301					Zakres średnic lin	Wymiary													Masa max.
			M4	M5	M6	M7	M8		D	D1	A	A1	C	C1	F	F1	G	G1	H	K	K1	
			[kN]						[mm]													[kg]
1	16	Staliwo	33	27	22	17	14	16÷22	450	315	350	210	380	330	300	380	380	430	626	398	556	293,3
2	20	Stal	-	33	27	22	17	18÷22	450	315	350	170	430	320	240	380	330	450	626	393	652	303,0

PRZYKŁAD OZNACZENIA

zblocza górnego według Karty Katalogowej DK16-023 i symbolu 1

ZBLOCZE GÓRNE DK16-023-1

UWAGA

Zblocze o innych parametrach może być wykonane po uprzednim uzgodnieniu.

Detrans	OBRÓBKA HAKA JEDNOROŻNEGO	KARTA KATALOGOWA Nr **DK16-024** strona: 1 | stron: 2

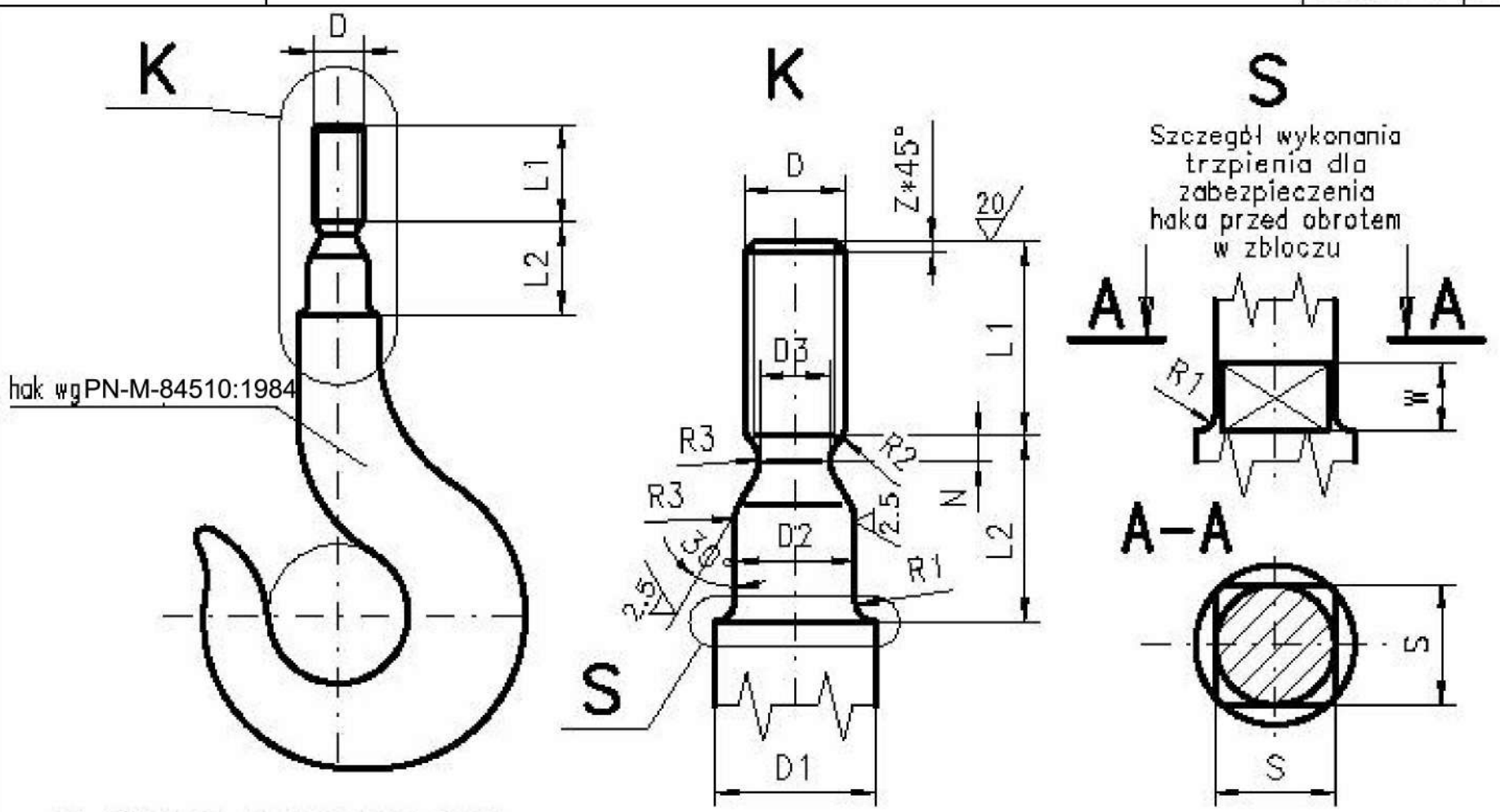

GŁÓWNE PARAMETRY

Nr haka	Udźwig dla grupy klasyfikacyjnej wg PN-ISO 4301					Wymiary												
						L1	L2	Gwint D		D1	D2=S	D3	N	R1	R2	R3	W	Z
								metryczny wg PN-M-02013:1983	trapezowy zaokrąglony wg PN-M-84550:1983									
	1M;2M	3M	4M	5M	6M													
	[t]					[mm]												
0,10	0.2	0.16	0,125	0.1	0.08	20	18	M10	–	16	12	7	2	2	1	2.5	8	1
0,12	0.25	0.2	0.16	0,125	0.1			M10	–									
0,20	0.4	0.32	0.25	0.2	0.16	22	20	M12	–	18	14	9			1.2	3		
0,25	0.5	0.4	0.32	0.25	0.2			M12	–									2
0,4	0.8	0.63	0.5	0.4	0.32	25	23	M16	–	22	16	12	2.5					
0,5	1	0.8	0.63	0.5	0.4		25	M16	–	24	20							
0,8	1.6	1,25	1	0.8	0.63	30	31	M20	–	26	22	16	3.6		1.6	4		
1	2	1.5	1.25	1	0.8			M24	–	32	26	20	4.6		2	5		
1,6	3.2	2.5	2	1.6	1.25	35	37	M30	–	36	32	25	5					
2,5	5	4	3.2	2.5	2	40	46	M36	–	42	38	30	6		2.5	6	12	
4	8	6.3	5	4	3.2	45	52	M42	–	48	44	35	7		3	10		3
5	10	8	6.3	5	4	50	65	M48	–	56	50	40	8			12		
6	12.5	10	8	6.3	5	56	70	M56	–	63	58	48	9			16		
8	16	12.5	10	8	6.3	58	72	M60	–	70	65	52	10		4			
10	20	16	12.5	10	8	62	80	M64	–	75	70	55	11			18		4
12	25	20	16	12.5	10	68	95	M72	–	85	78	63	12	3		20	14	
16	32	25	20	16	12.5	80	100	–	TrZ80*10	95	85	68	14			22		
20	40	32	25	20	16	90	110	–	TrZ90*12	106	95	75	16	5		25		
25	50	40	32	25	20	100	120	–	TrZ100*12	115	106	85	18			28	17	
32	63	50	40	32	25	110	135	–	TrZ110*12	132	118	95	20			32		6
40	80	63	50	40	32	125	150	–	TrZ130*14	150	136	110	22		6	36		
50	100	80	63	50	40	135	160	–	TrZ140*14	170	155	120	25			40		
63	125	100	80	63	50	150	185	–	TrZ160*16	190	175	140	28		8	45	21	8

PRZYKŁAD OZNACZENIA

obróbki haka jednorożnego według Karty Katalogowej DK16-024 o numerze 5

OBRÓBKA HAKA JEDNOROŻNEGO DK16-024-5

ZGODNOŚĆ Z NORMAMI

Końcówka haka wg normy **PN-M-84510:1980**

Detrans	OBRÓBKA HAKA DWUROŻNEGO	KARTA KATALOGOWA Nr **DK16-025** strona: 1 | stron: 2

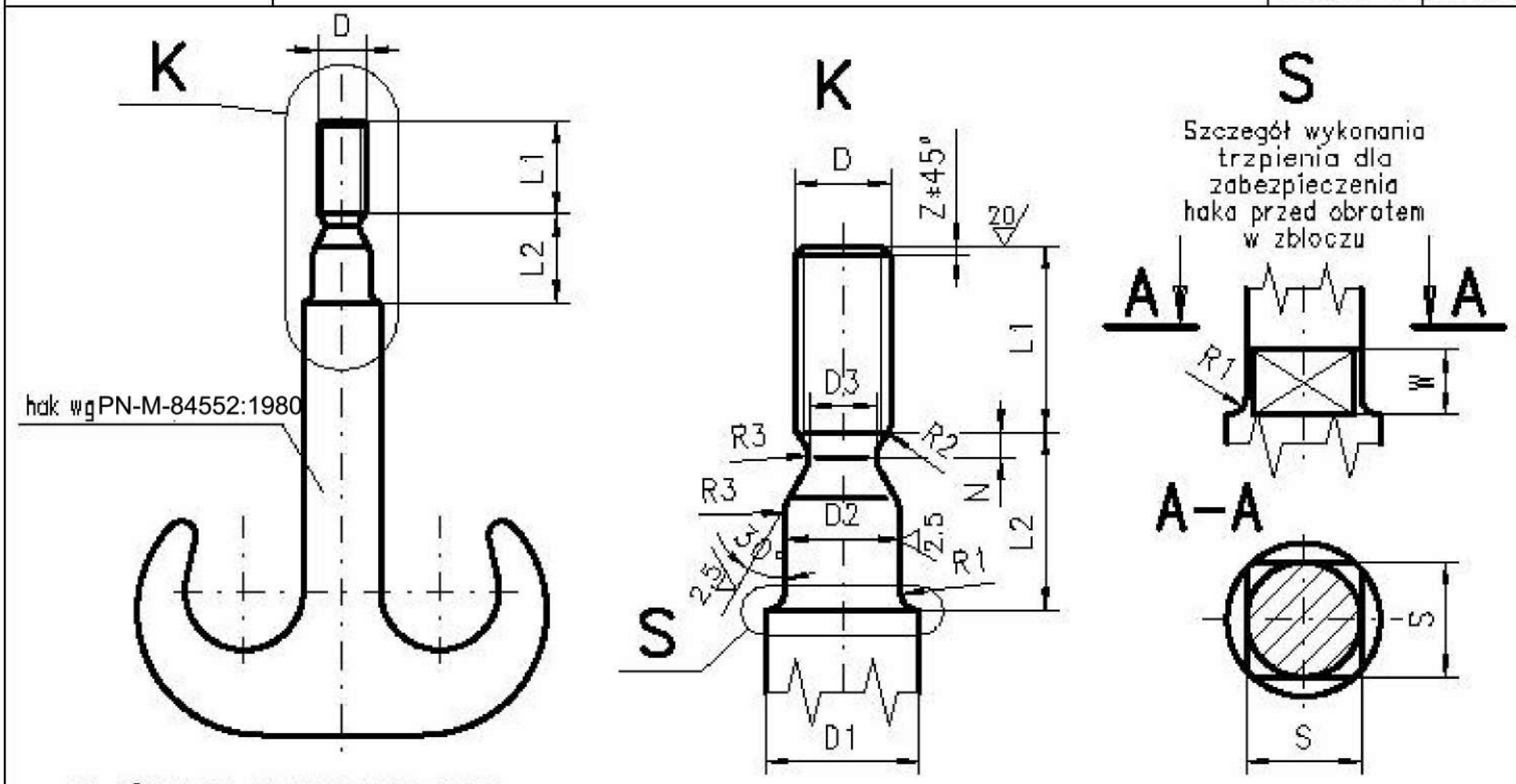

GŁÓWNE PARAMETRY

Nr haka	Udźwig dla grupy klasyfikacyjnej wg PN-ISO 4301					Wymiary													
						L1	L2	Gwint D		D1	D2=S	D3	N	R1	R2	R3	W	Z
								metryczny wg PN-M-02013:1983	trapezowy zaokrąglony wg PN-M-84550:1983									
	1M;2M	3M	4M	5M	6M													
	[t]					[mm]												
0,5	1	0.8	0.63	0.5	0.4	25	25	M16	–	24	20	12	2.6	2	1.2	3	8	2
0,8	1.6	1,25	1	0.8	0.63	30	31	M20	–	26	22	16	3.6		1.6	4		
1	2	1.6	1.25	1	0.8	30	31	M24	–	32	26	20	4.6		2	5		
1,6	3.2	2.5	2	1.6	1.25	35	37	M30	–	36	32	25	5					
2,5	5	4	3.2	2.5	2	40	46	M36	–	42	38	30	6		2.5	6	12	
4	8	6.3	5	4	3.2	45	52	M42	–	48	44	35	7		3	10		3
5	10	8	6.3	5	4	50	65	M48	–	56	50	40	8			12		
6	12.5	10	8	6.3	5	56	70	M56	–	63	58	48	9			16		
8	16	12.5	10	8	6.3	58	72	M60	–	70	65	52	10					
10	20	16	12.5	10	8	62	80	M64	–	75	70	55	11		4	18		4
12	25	20	16	12.5	10	68	95	M72	–	85	78	63	12	3		20	14	
16	32	25	20	16	12.5	80	100	–	TrZ80*10	95	85	68	14			22		
20	40	32	25	20	16	90	110	–	TrZ90*12	106	95	75	16	5		25		
25	50	40	32	25	20	100	120	–	TrZ100*12	115	106	85	18			28	17	
32	63	50	40	32	25	110	135	–	TrZ110*12	132	118	95	20			32		6
40	80	63	50	40	32	125	150	–	TrZ130*14	150	135	110	22		6	36		
50	100	80	63	50	40	135	160	–	TrZ140*14	170	155	120	25			40		
63	125	100	80	63	50	150	185	–	TrZ160*16	190	175	140	28		8	45	21	8

PRZYKŁAD OZNACZENIA

obróbki haka dwurożnego według Karty Katalogowej DK16-025 o numerze 5

OBRÓBKA HAKA DWUROŻNEGO DK16-025-5

ZGODNOŚĆ Z NORMAMI

Końcówka haka wg normy PN-80/M-84552

Detrans	NAKRĘTKA HAKA	KARTA KATALOGOWA Nr **DK16-026** strona: 1 stron: 2

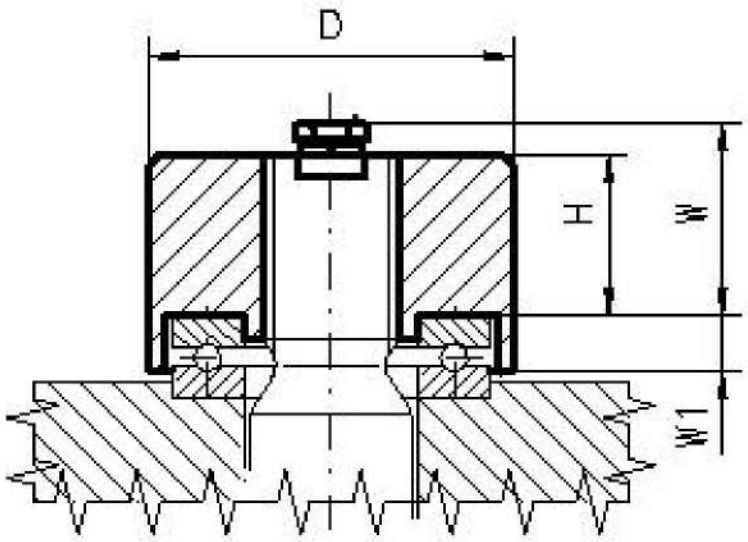

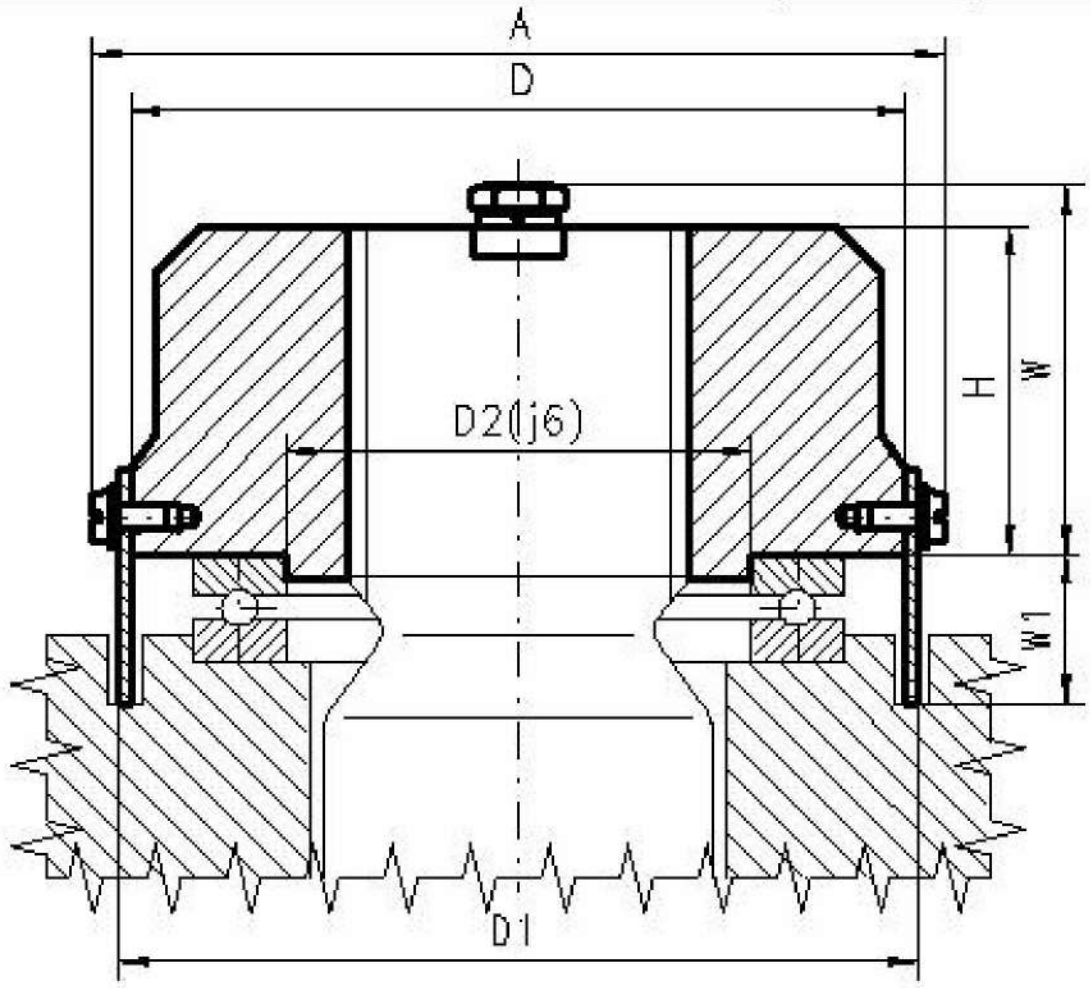

GŁÓWNE PARAMETRY

Nr nakretki	Gwint nakrętki	Wymiary							Masa	Nr łożyska do którego zastosowano nakrętkę
		A	D	D1	D2 (j6)	H	W	W1		
		[mm]							[kg]	
0,25	M12	–	32	–	15	19	20,5	6	0.13	51102
0,5	M16	–	40	–	20	21	24	6	0.22	51104
0,8	M20	–	47	–	25	26	31	7	0.37	51105
1	M24	–	52	–	30	26	31	7	0.42	51106
1,6	M30	–	58	–	35	30	35	8	0.57	51107
2,5	M36	–	70	–	45	35	40	9	0.83	51109
4	M42	–	83	–	50	38	43	15	1.35	51210
5	M48	113	100	103	60	42	47	21	2.10	51212
6	M56	124	110	113	70	46	51	21	2.85	51214
8	M60	129	115	118	75	48	53	21	3.20	51215
10	M64	149	130	133	85	50	56	24	4.45	51217
12	M72	156	140	143	90	55	61	27	5.50	51218
16	TrZ80*10	175	160	163	100	65	71	29	8.40	51220
20	TrZ90*12	218	200	203	130	75	81	34	15.20	51226
25	TrZ100*12	247	225	229	150	80	92	38	20.60	51230
32	TrZ110*12	271	250	254	170	90	97	40	29.00	51234
40	TrZ130*14	271	250	254	170	105	112	40	31.40	51234
50	TrZ140*14	281	260	264	180	115	122	40	36.40	51236
63	TrZ160*16	315	290	294	200	125	124	45	49.80	51240

PRZYKŁAD OZNACZENIA

nakrętki do haka według Karty Katalogowej DK16-026 o numerze 6 (komplet)

NAKRĘTKA HAKA DK16-026-6

ZGODNOŚĆ Z NORMAMI

Nakrętka do haka wg normy **PN-M-84555:1984**

UWAGA

Nakretka o innych parametrach może być wykonana po uprzednim uzgodnieniu.

Detrans	ZDERZAK GUMOWY - typ DZg	KARTA KATALOGOWA Nr **DK16-027** strona: 1 stron: 1

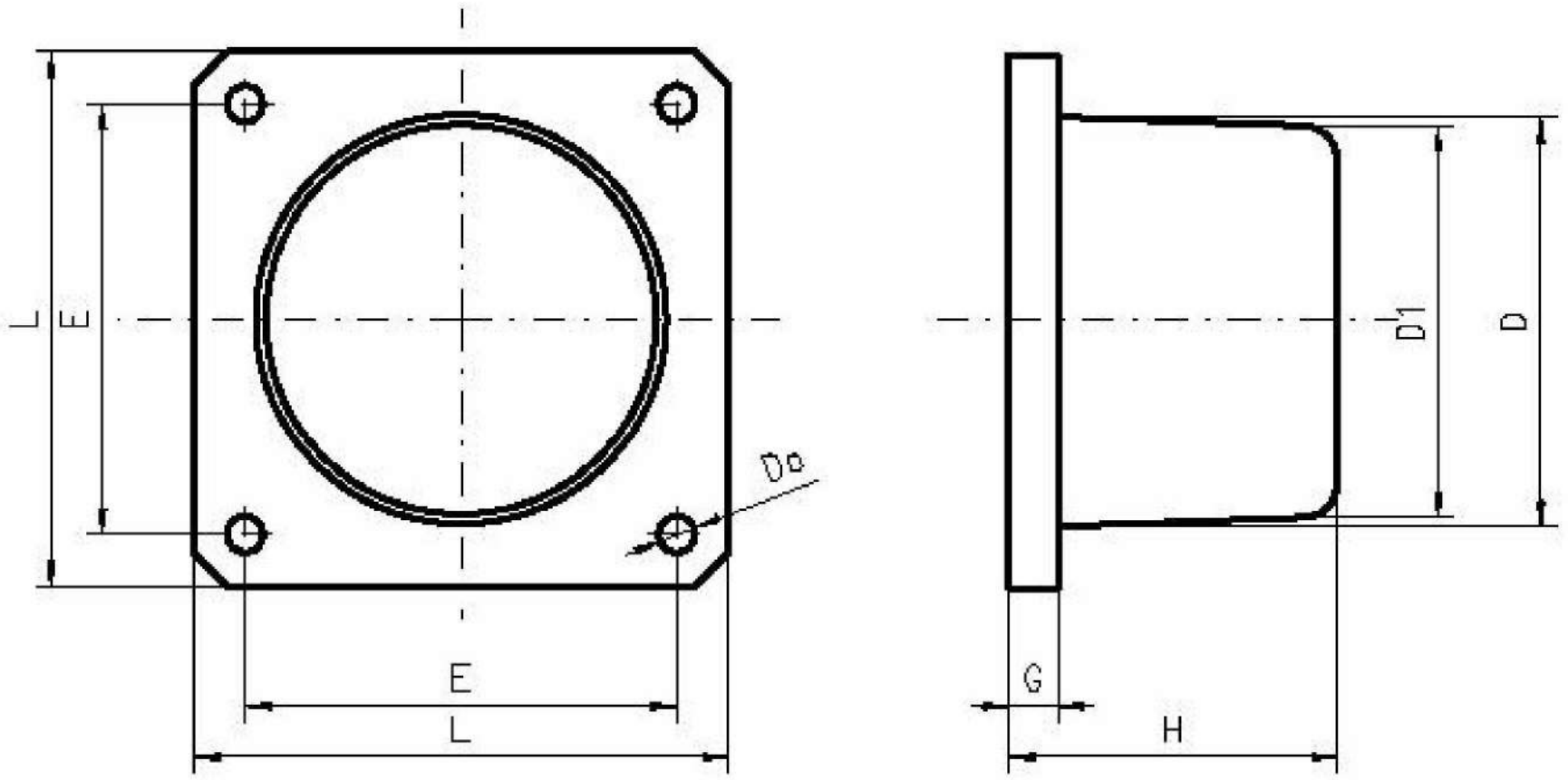

GŁOWNE PARAMETRY

Symbol	Wielkości charakterystyczne			Wymiary							Masa
	energia potencjalna E_{max}	ugięcie f_{max}	siła statyczna P przy f_{max}	D	D1	H	L	E	G	Do	
	[J]	[mm]	[N]	[mm]							[kg]
1	90	20	18000	50	48	40	70	50	7	6,5	0,23
2	180	25	28000	63	60	50	87	63	9	6,5	0,46
3	360	32	45000	80	75	63	105	80	10	9,0	0,76
4	710	40	71000	100	95	80	130	105	12	9,0	1,50
5	1400	50	112000	125	120	100	160	125	12	11,0	2,50
6	2800	63	180000	160	155	125	200	150	15	14,0	4,90
7	5600	80	280000	200	190	160	250	185	15	18,0	8,90
8	11200	100	450000	250	240	200	315	230	20	22,0	17,00

Charakterystyki zderzaków gumowych wg karty katalogowej KD04–55/A

PRZYKŁAD OZNACZENIA

zderzaka gumowego według Karty Katalogowej DK16-027 i symbolu 4

ZDERZAK GUMOWY DK16-027-4

ZGODNOŚĆ Z NORMAMI

zderzak gumowy wg normy ZN-1232-33710:1983

UWAGA

Zderzak o innych parametrach może być wykonany po uprzednim uzgodnieniu.

Detrans	ZDERZAK DUMOWY - typ DZg	KARTA KATALOGOWA Nr **DK16-028** strona: 1 stron: 1

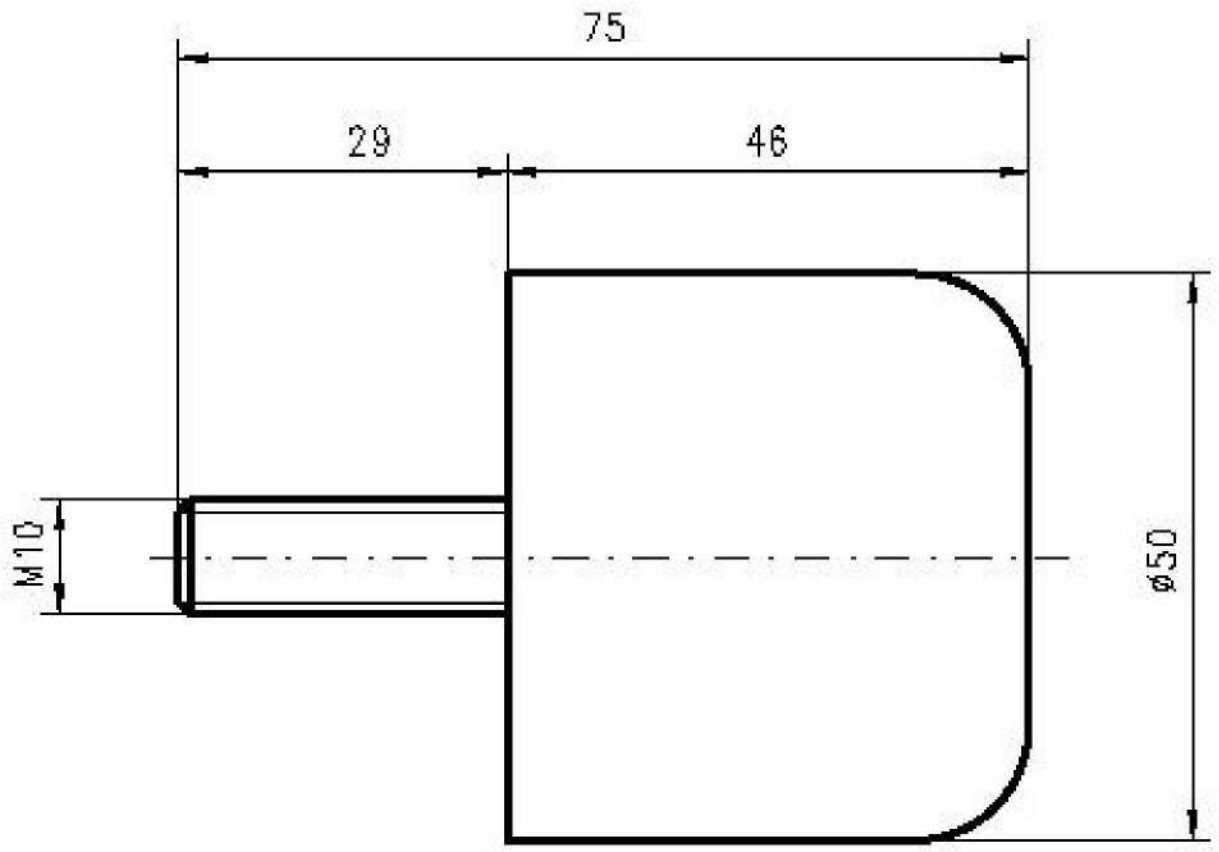

Charakterystyka zderzaka

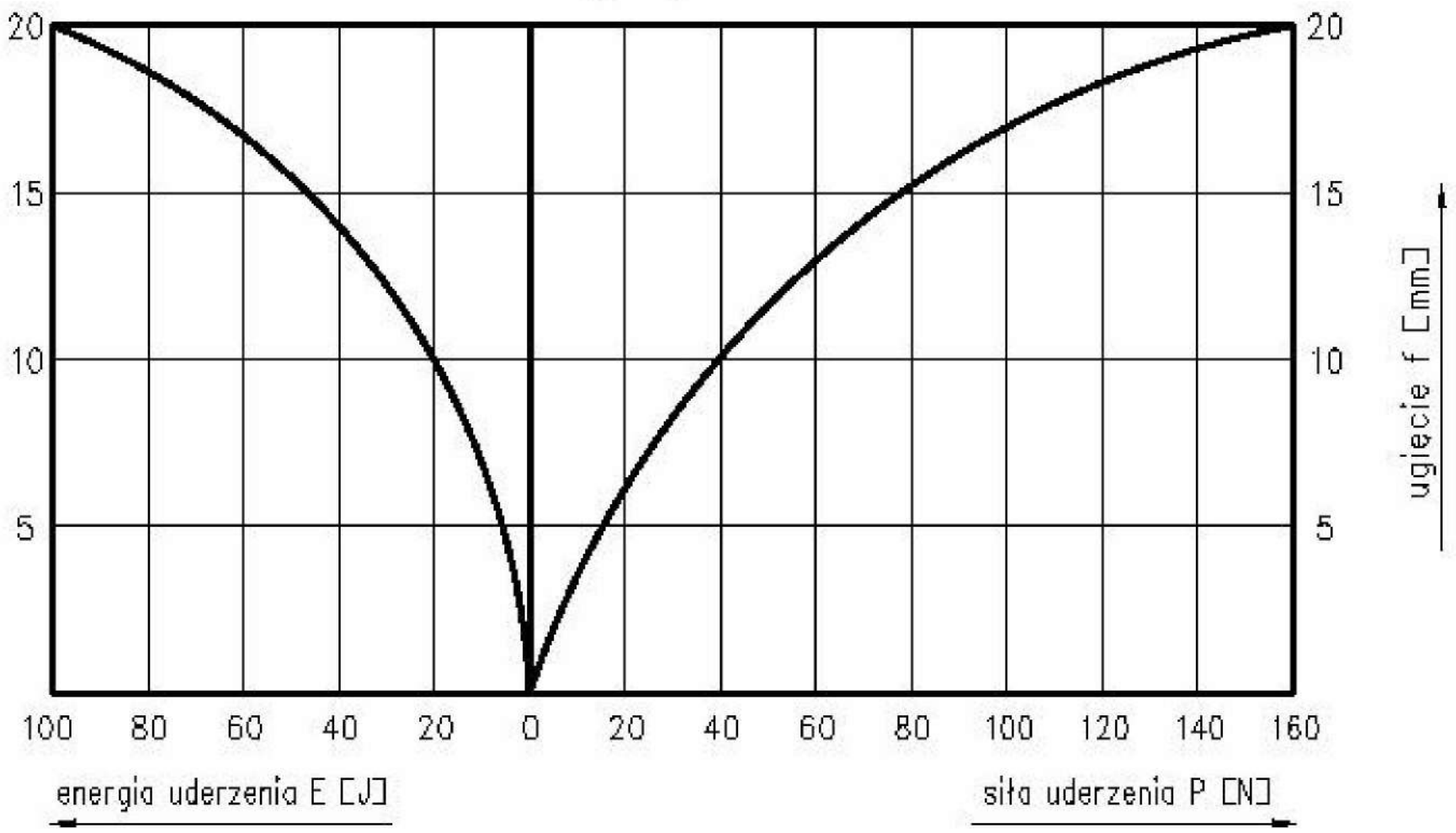

PRZYKŁAD OZNACZENIA

zderzaka gumowego według Karty Katalogowej DK16-028

ZDERZAK GUMOWY DK16-028

UWAGA

Zderzak o innych parametrach może być wykonany po uprzednim uzgodnieniu.

CENTRUM PROJEKTOWO-WDROŻENIOWE DETRANS Sp. z o.o.

Detrans	ZDERZAK SPRĘŻYNOWY JEDNOSTRONNY - typ DZs	KARTA KATALOGOWA Nr **DK16-029** strona: 1 stron: 1

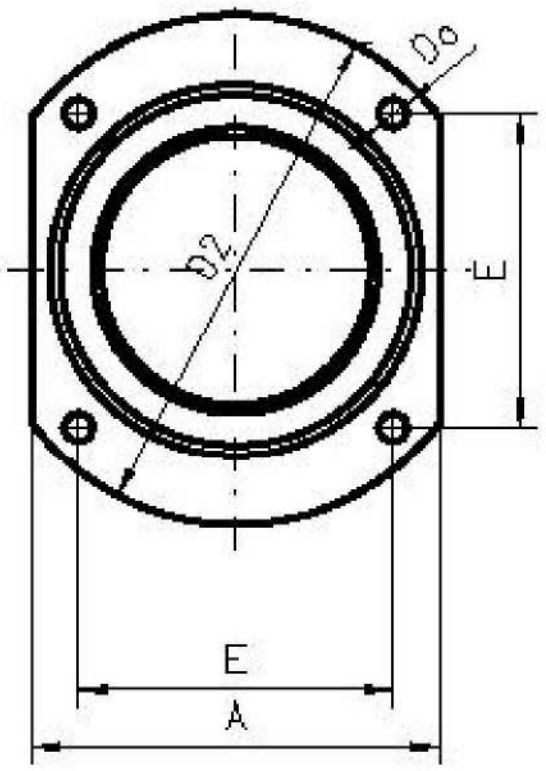

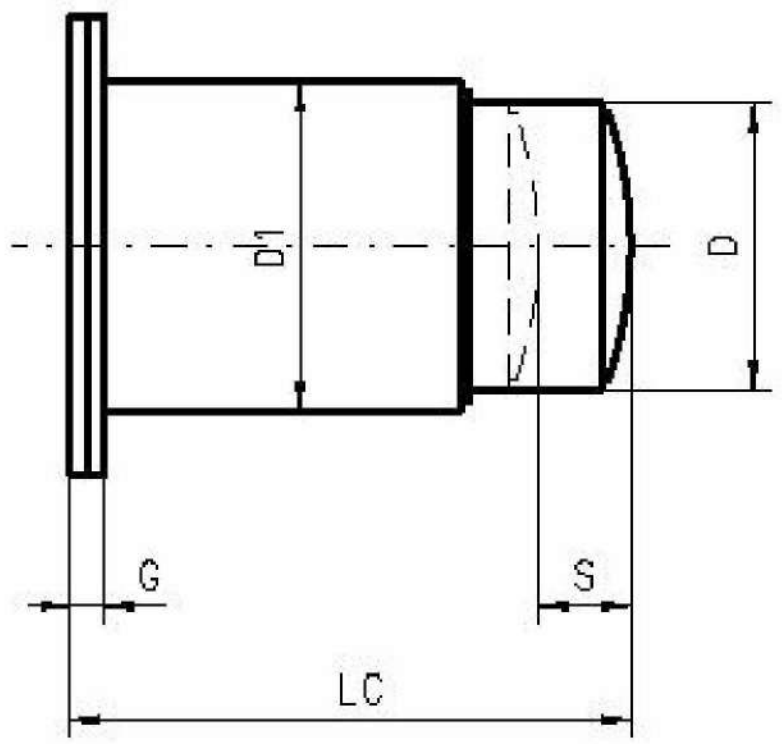

GŁÓWNE PARAMETRY

Symbol	Skok suwaka S	Wielkości charakterystyczne: energia potencjalna E_{max}	dopuszczalna siła dla zderzaka P_{dop}	stała sprężystość zderzaka C_{zd}	Wymiary: A	E	D	Do	G	D1	D2	LC	Masa
	[mm]	[J]	[N]	[kN/m]	[mm]								[kg]
1	50	800	139000	314,84	180	140	133	18	20	159	240	255	17,6
2		2000	340000	1179,00	215	165	168			194	270	295	32,7
3	80	1800	193000	278,66	215	165	168			194	270	330	33,6
4		4000	496000	899,47	240	185	168			219	300	485	55,6
5	125	2000	144000	122,40	300	230	219		30	273	375	400	64,8
6		5600	414000	509,83	330	270	245	22		299	440	520	107,9
7	200	3200	138000	61,53	355	270	273			324	440	510	99,6
8		6300	282000	165,24	355	270	273			324	440	650	128,0
9	320	3200	188000	95,75	330	270	245			299	440	760	105,2
10		10000	560000	213,67	440	315	356		40	406	500	880	255,8
11	500	7100	231000	54,74	358	270	273		30	324	440	1160	176,5
12		12500	430000	97,88	390	310	324		40	356	500	1230	245,0

Charakterystyki zderzaków sprężynowych według Karty Katalogowej DK16-030/A

PRZYKŁAD OZNACZENIA

Charakterystyka zderzaka sprężynowego według Karty Katalogowej DK16-029 o symbolu 6

ZDERZAK SPRĘŻYNOWY DK16-029-6

ZGODNOŚĆ Z NORMAMI

Zderzak sprężynowy wg normy ZN-1232-33705:1974

UWAGA

Zderzak o innych parametrach może być wykonany po uprzednim uzgodnieniu.

Detrans	CHARAKTERYSTYKI ZDERZAKÓW SPRĘŻYNOWYCH	KARTA KATALOGOWA Nr **DK16-030/A** strona: 1 stron: 2

Poniższe charakterystyki dotyczą zderzaków sprężynowych według Karty Katalogowej DK16-030

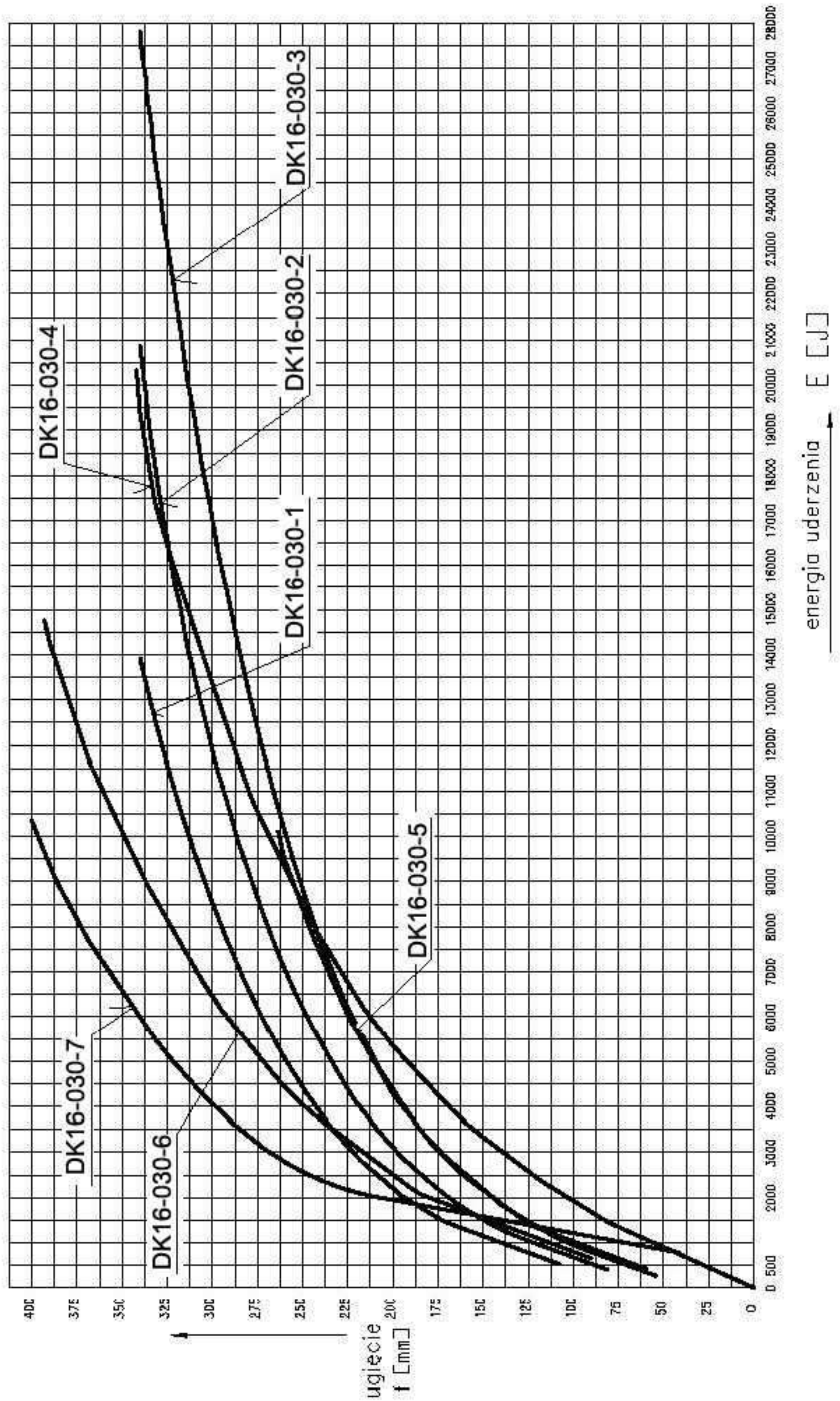

Poniższe charakterystyki dotyczą zderzaków sprężynowych
według Karty Katalogowej DK16-030

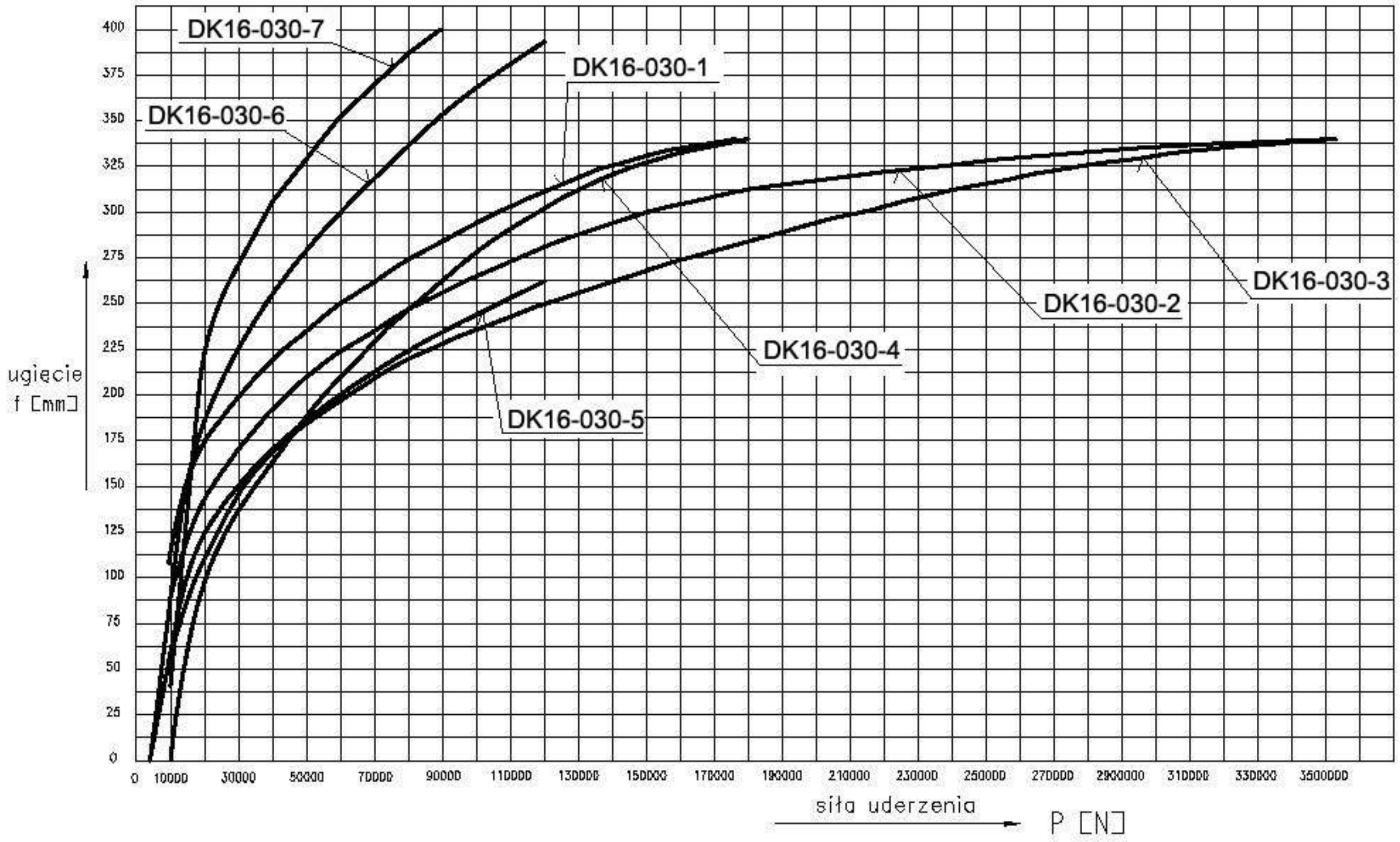

Detrans	ZDERZAK SPRĘŻYNOWY JEDNOSTRONNY - typ DZs	KARTA KATALOGOWA Nr **DK16-030** strona: 1 stron: 1

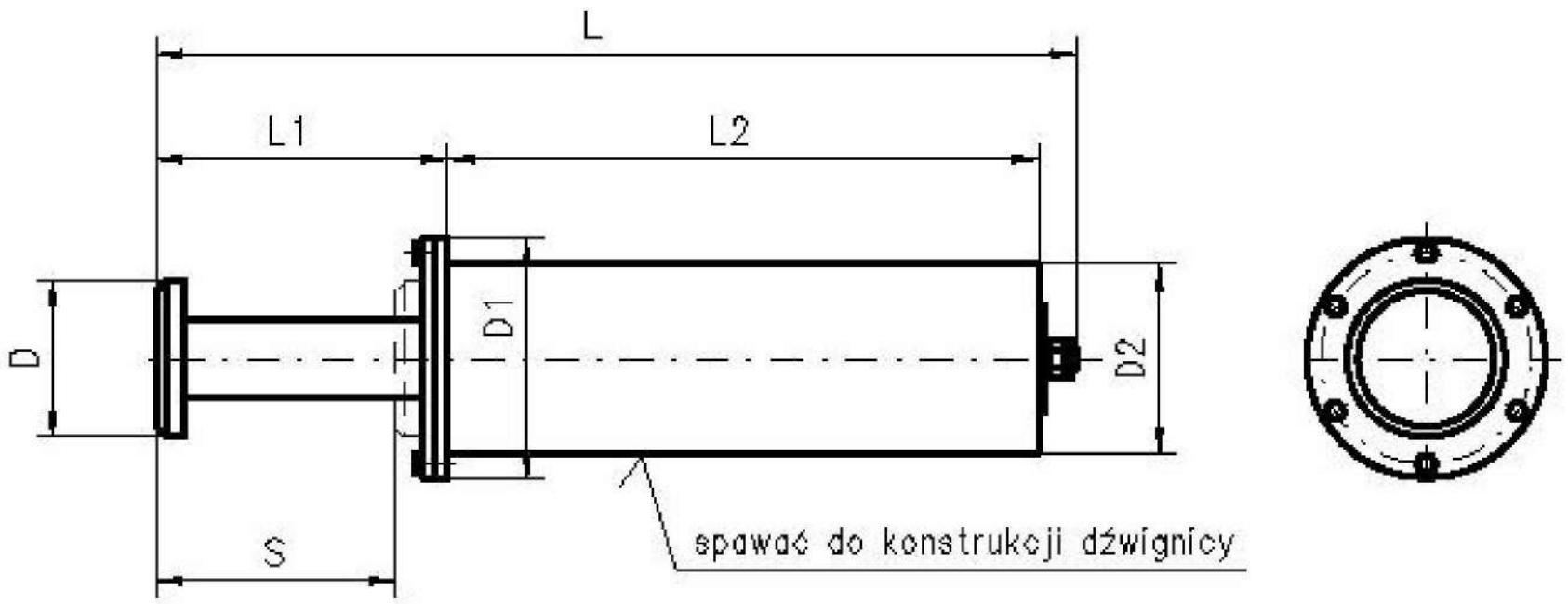

GŁÓWNE PARAMETRY

Symbol	Skok suwaka max S	Wielkości charakterystyczne		Wymiary						
		energia potencjalna E_{max}	dopuszczalna siła dla zderzaka $P_{dop.}$	D	D1	D2	L	L1	L2	Masa
	[mm]	[J]	[N]	[mm]						[kg]
1	340	13911	177000	225	340	273	1310	415	840	188.00
2		20866	353000				1680		1210	279.00
3		27281	353000				1990		1520	324.00
4	342	21573	177000		310	245	1292	407	865	192.00
5	260	9840	120000	255	260		1045	280	690	133.00
6	390	14760	120000				1520	410	1010	191.00
7	400	10350	90000	225	310		1540	465	1015	212.00

PRZYKŁAD OZNACZENIA

zderzaka sprężynowego jednostronnego według Karty Katalogowej DK16-030 o symbolu 4

ZDERZAK SPRĘŻYNOWY DK16-030-4

UWAGA

Zderzak o innych parametrach może być wykonany po uprzednim uzgodnieniu.

Detrans	KOTWICA SZYNOWA Z ZACZEPEM SZTYWNYM - typ DKu	KARTA KATALOGOWA Nr **DK16-031** strona: 1 stron: 1

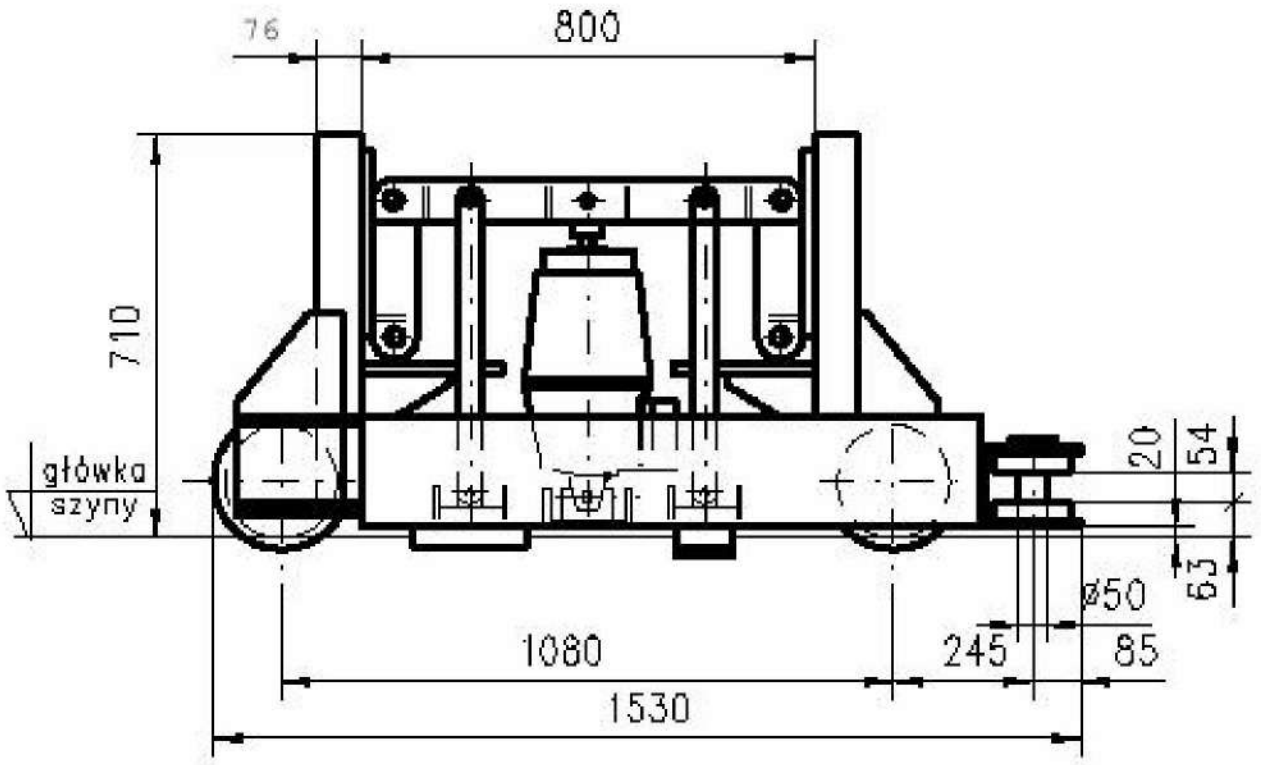

dolny obrys kotwicy

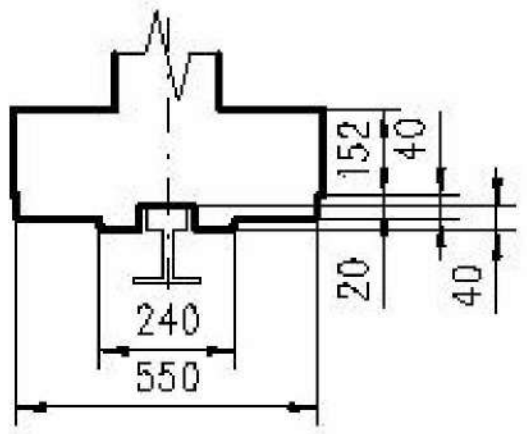

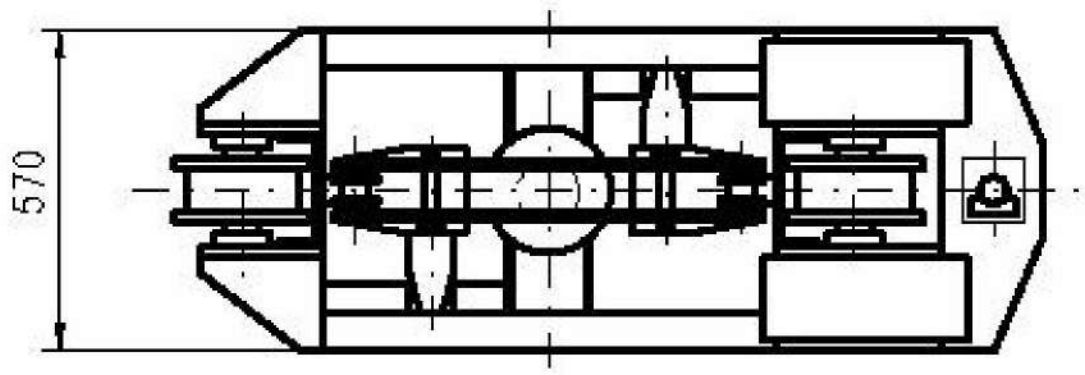

Masa max = 344 kg

PRZYKŁAD OZNACZENIA

kotwicy szynowej z zaczepem sztywnym według Karty Katalogowej DK16-031 dla szyny S42

KOTWICA SZYNOWA DK16-031-S42

ZAKRES STOSOWANIA

Kotwica szynowa stanowi zabezpieczenie przeciwwiatrowe dźwignicy.

UWAGA

Kotwica szynowa o innych parametrach może być wykonana po uprzednim uzgodnieniu

Detrans	**ŁĄCZNIK KRAŃCOWY RÓŻNICOWY - typ ŁKR DETRANS 80**	KARTA KATALOGOWA Nr **DK16-032** strona: 1 stron: 1

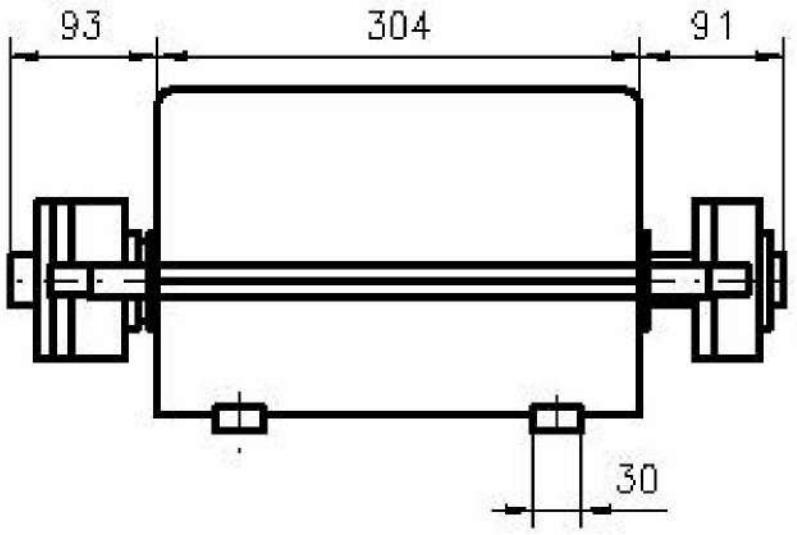

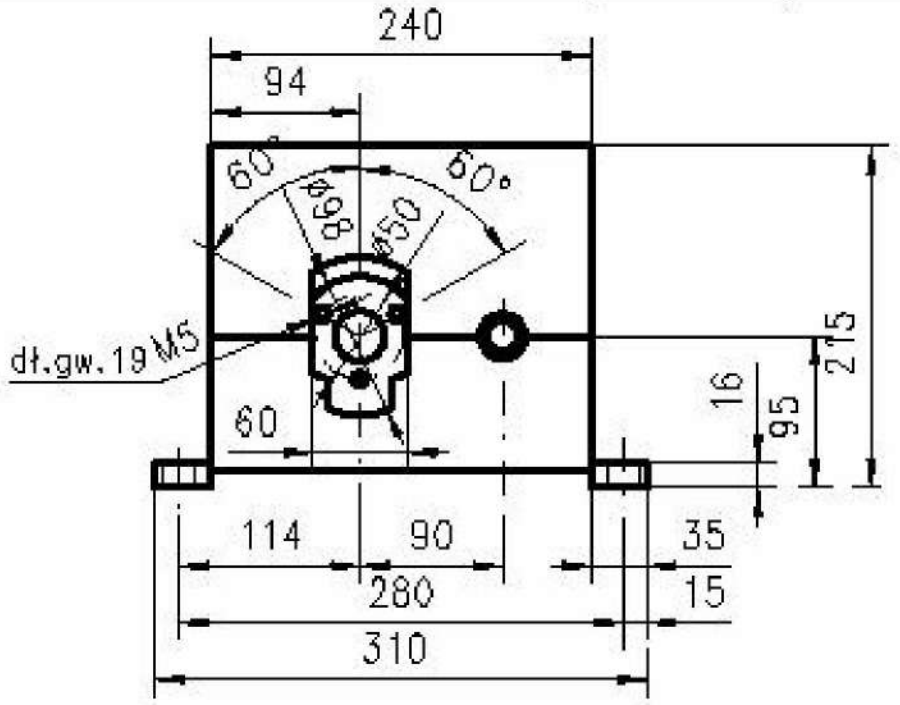

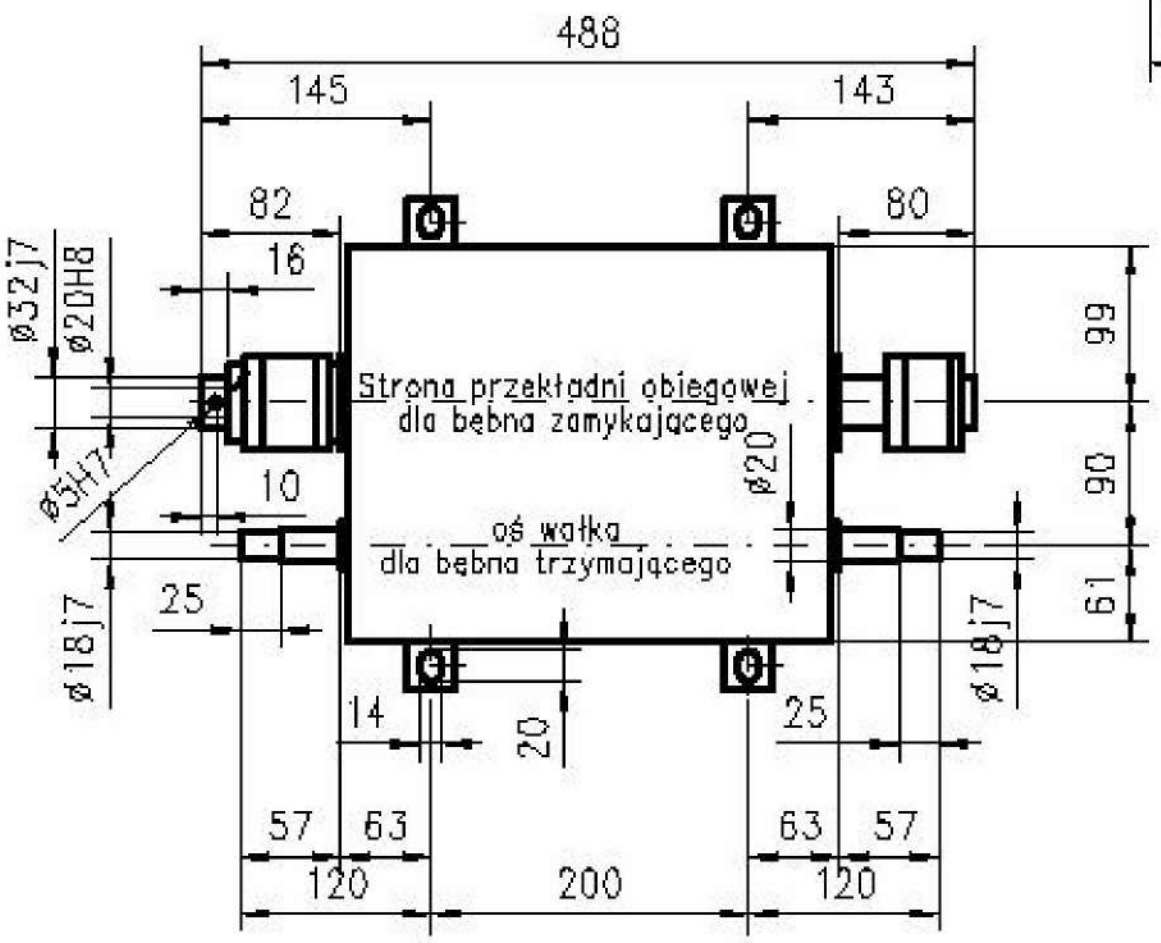

Masa = 30.5 kg

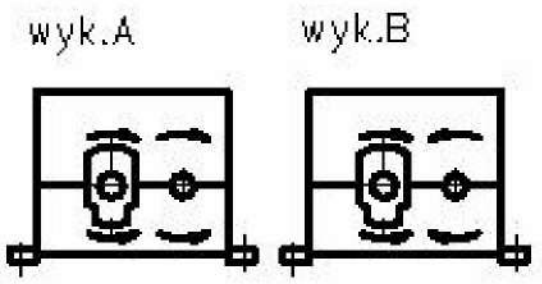

Wykonanie "A" łącznika stosować w przypadku zgodnych kierunków ruchu mechanizmu różnicowego i wałka, w czasie podnoszenia zamkniętego chwytaka.
Wykonanie "B" stosować przy niezgodnych kierunkach ruchu.

PRZYKŁAD OZNACZENIA

łącznika krańcowego różnicowego według Karty Katalogowej DK16-032 i wykonaniu A

ŁĄCZNIK KRAŃCOWY RÓŻNICOWY DK16-032-A

ZAKRES STOSOWANIA

Łącznik różnicowy przeznaczony jest do wyrównywania napięcia w linach, w bliźniaczych mechanizmach podnoszenia chwytaków.

UWAGA

Łącznik o innych parametrach może być wykonany po uprzednim uzgodnieniu.

Detrans	**ŁĄCZNIK KRAŃCOWY RÓŻNICOWY - typ ŁKR DETRANS 95**	KARTA KATALOGOWA Nr **DK16-033** strona: 1 stron: 1

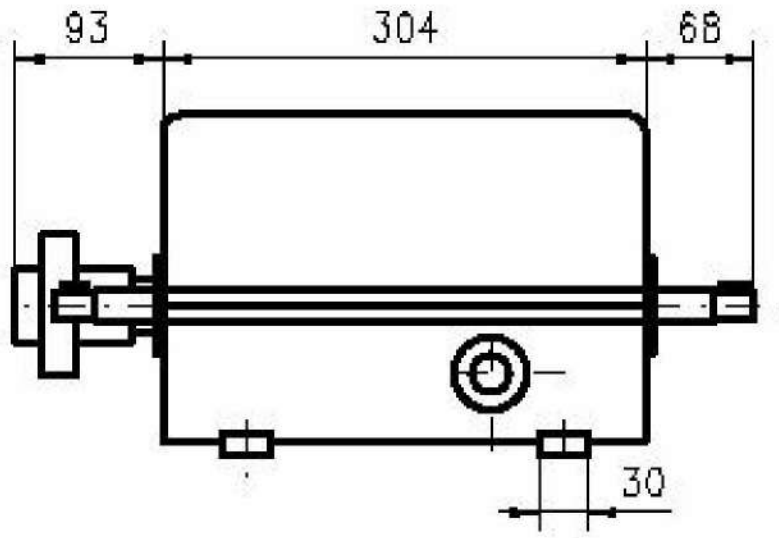

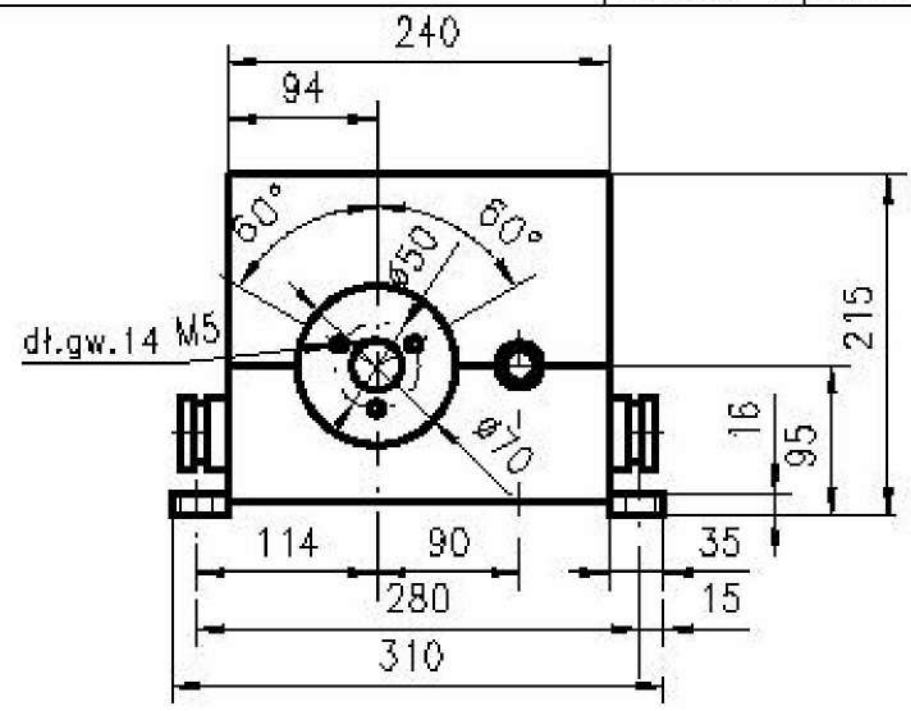

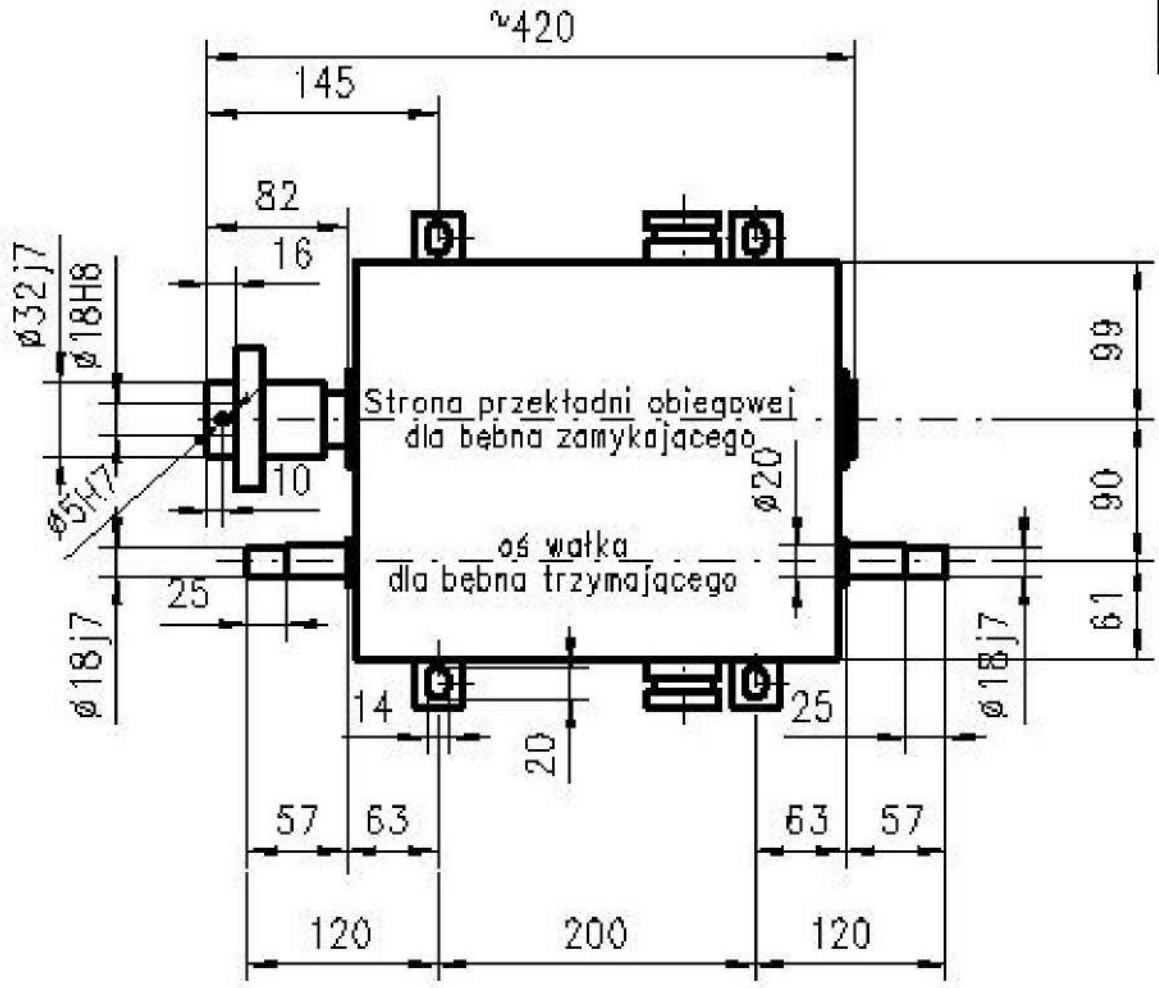

Masa = 29,2 kg

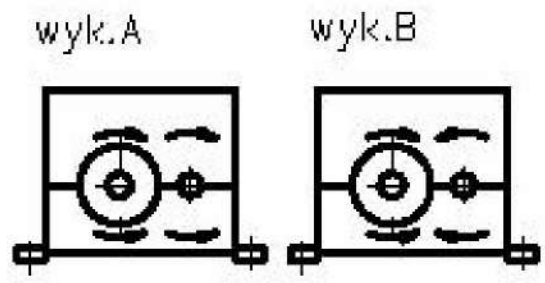

Wykonanie "A" łącznika stosować w przypadku zgodnych kierunków ruchu mechanizmu różnicowego i wałka, w czasie podnoszenia zamkniętego chwytaka.
Wykonanie "B" stosować przy niezgodnych kierunkach ruchu.

PRZYKŁAD OZNACZENIA

łącznika krańcowego różnicowego według Karty Katalogowej DK16-033 i wykonaniu A

ŁĄCZNIK KRAŃCOWY RÓŻNICOWY DK16-033-A

ZAKRES STOSOWANIA

Łącznik różnicowy przeznaczony jest do wyrównywania napięcia w linach, w bliźniaczych mechanizmach podnoszenia chwytaków.

UWAGA

Łącznik o innych parametrach może być wykonany po uprzednim uzgodnieniu.

Detrans	ŁĄCZNIK KRAŃCOWY RÓŻNICOWY - typ ŁKR DETRANS 100	KARTA KATALOGOWA Nr **DK16-034** strona: 1 stron: 1

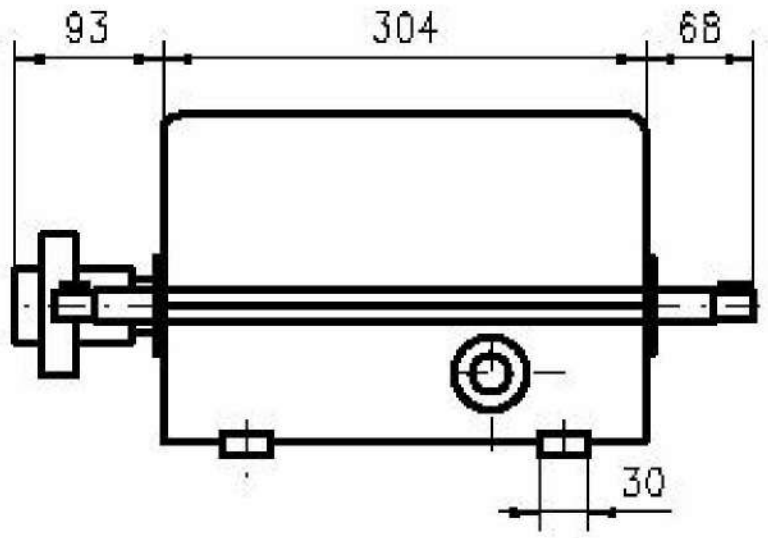

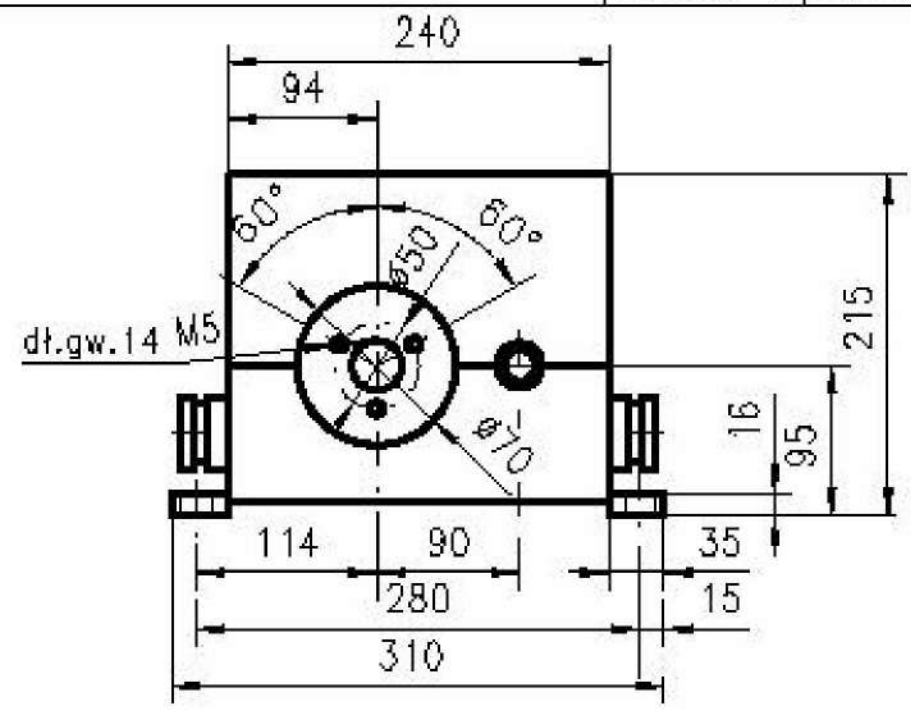

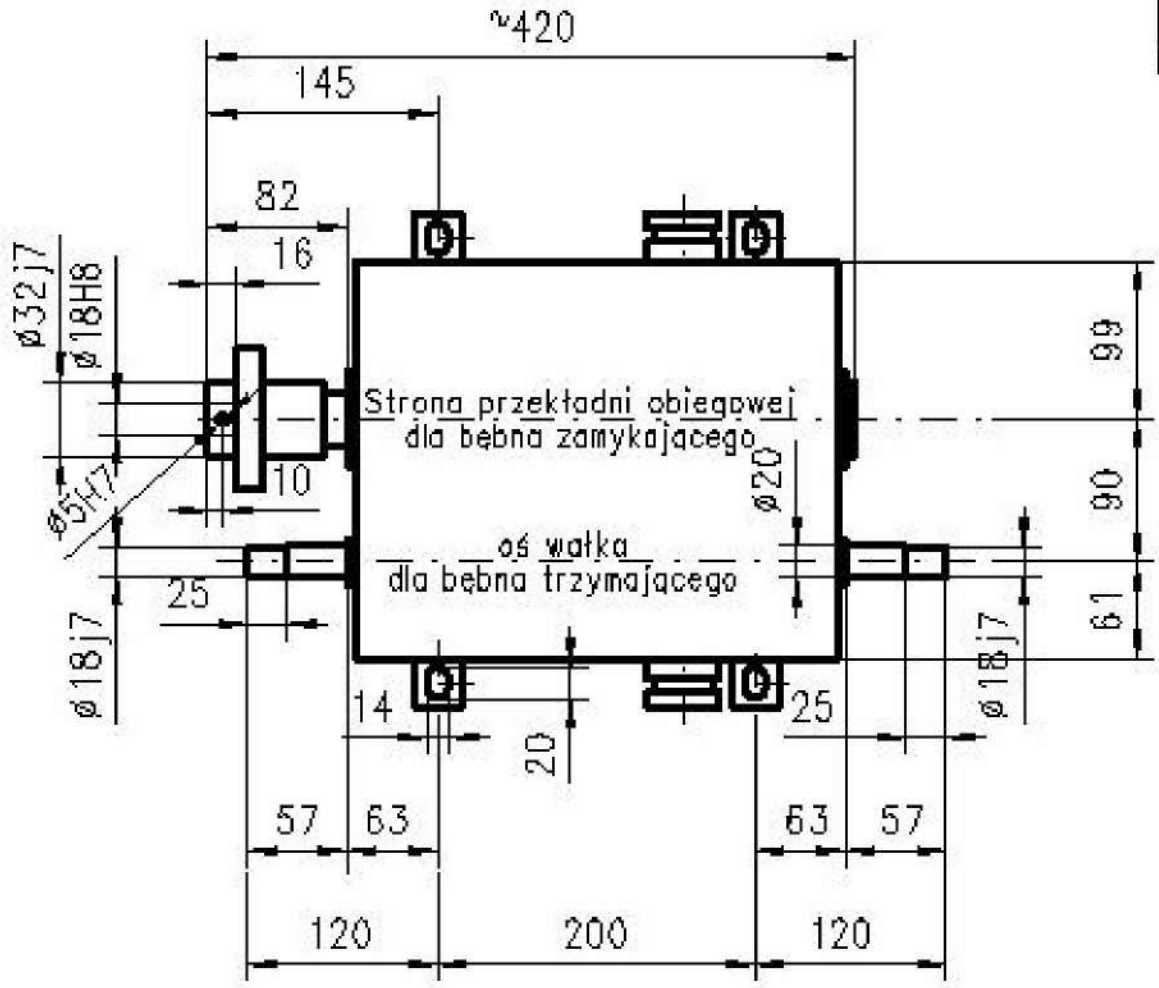

Masa = 29,2 kg

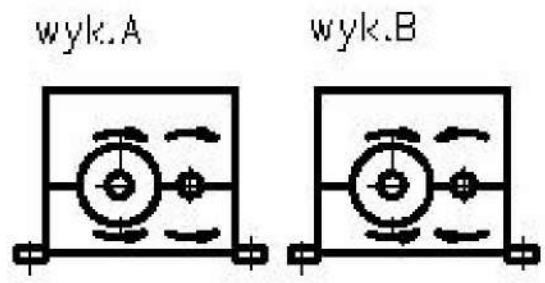

Wykonanie "A" łącznika stosować w przypadku zgodnych kierunków ruchu mechanizmu różnicowego i wałka, w czasie podnoszenia zamkniętego chwytaka.
Wykonanie "B" stosować przy niezgodnych kierunkach ruchu.

PRZYKŁAD OZNACZENIA

łącznika krańcowego różnicowego według Karty Katalogowej DK16-034 i wykonaniu A

ŁĄCZNIK KRAŃCOWY RÓŻNICOWY DK16-034-A

ZAKRES STOSOWANIA

Łącznik różnicowy przeznaczony jest do wyrównywania napięcia w linach, w bliźniaczych mechanizmach podnoszenia chwytaków.

UWAGA

Łącznik o innych parametrach może być wykonany po uprzednim uzgodnieniu.

Detrans	**WÓZEK KABLOWY NA ŁOŻYSKACH TOCZNYCH - typ SCk**	KARTA KATALOGOWA Nr **DK16-035** strona: 1 stron: 1

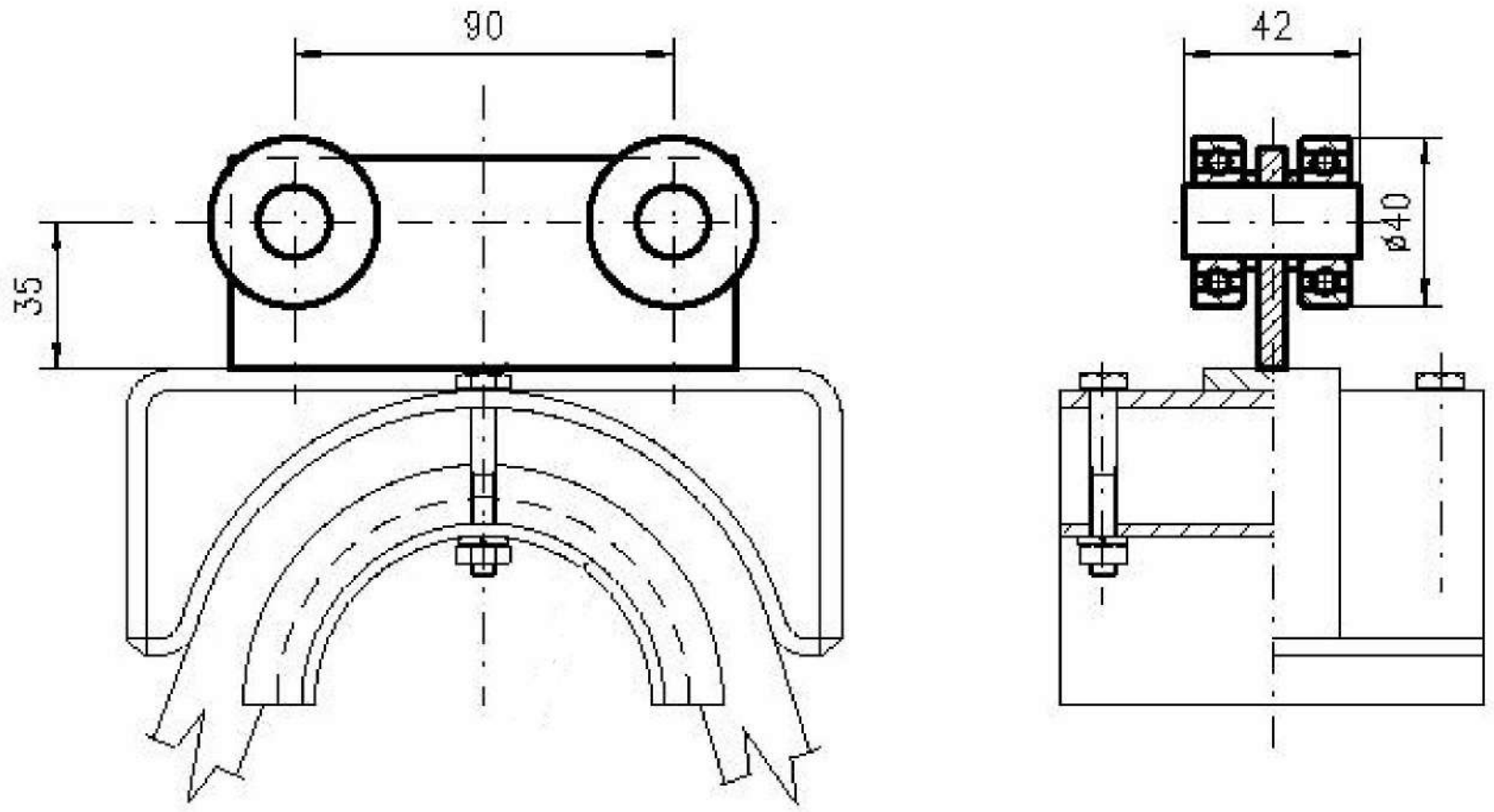

Dopuszczalne obciążenie – 125 (kG), (daN)
Masa = 0.75 kg

PRZYKŁAD OZNACZENIA

wózka kablowego na łożyskach tocznych według Karty Katalogowej DK16-035

WÓZEK KABLOWY DK16-035

UWAGA

Wózek kablowy o innych parametrach może być wykonany po uprzednim uzgodnieniu.

Detrans	WÓZEK KABLOWY NA ŁOŻYSKACH TOCZNYCH - typ SCk	KARTA KATALOGOWA Nr **DK16-036** strona: 1 stron: 1

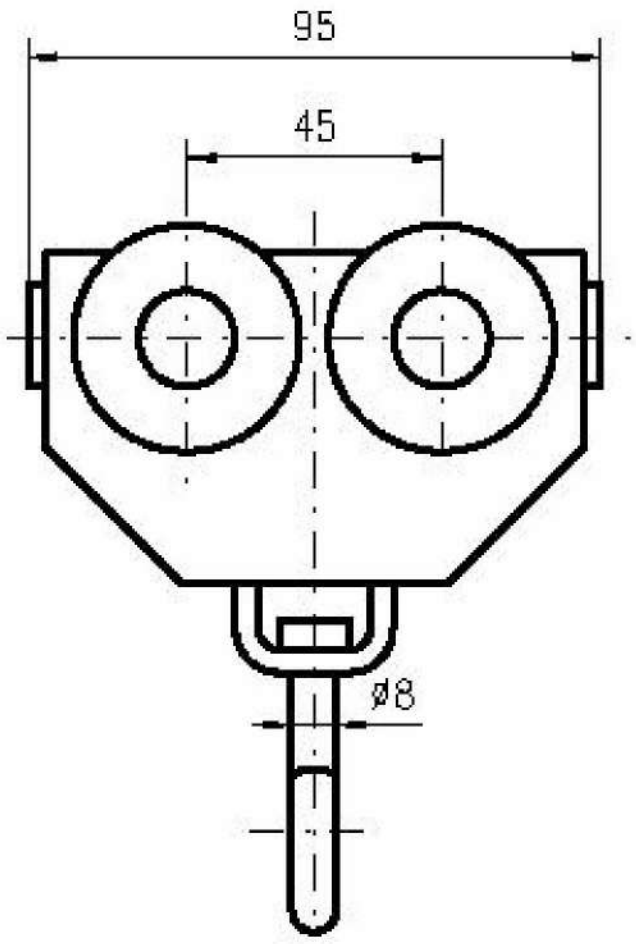

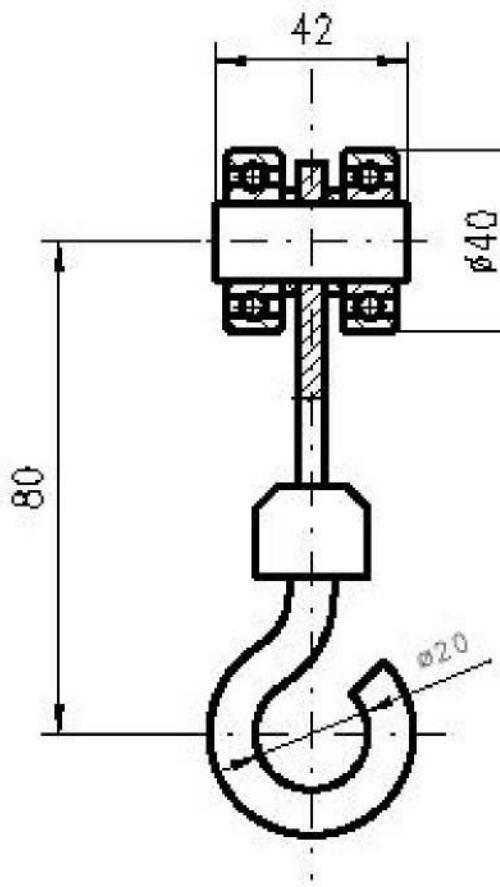

Dopuszczalne obciążenie – 125 (kG), (daN)
Masa = 0.80 kg

PRZYKŁAD OZNACZENIA

wózka kablowego na łożyskach tocznych według Karty Katalogowej DK16-036

WÓZEK KABLOWY DK16-036

UWAGA

Wózek kablowy o innych parametrach może być wykonany po uprzednim uzgodnieniu.

Detrans	WÓZEK KABLOWY Z KOŁAMI NA ŁOŻYSKACH TOCZNYCH - typ SCk	KARTA KATALOGOWA Nr **DK16-037** strona: 1 stron: 1

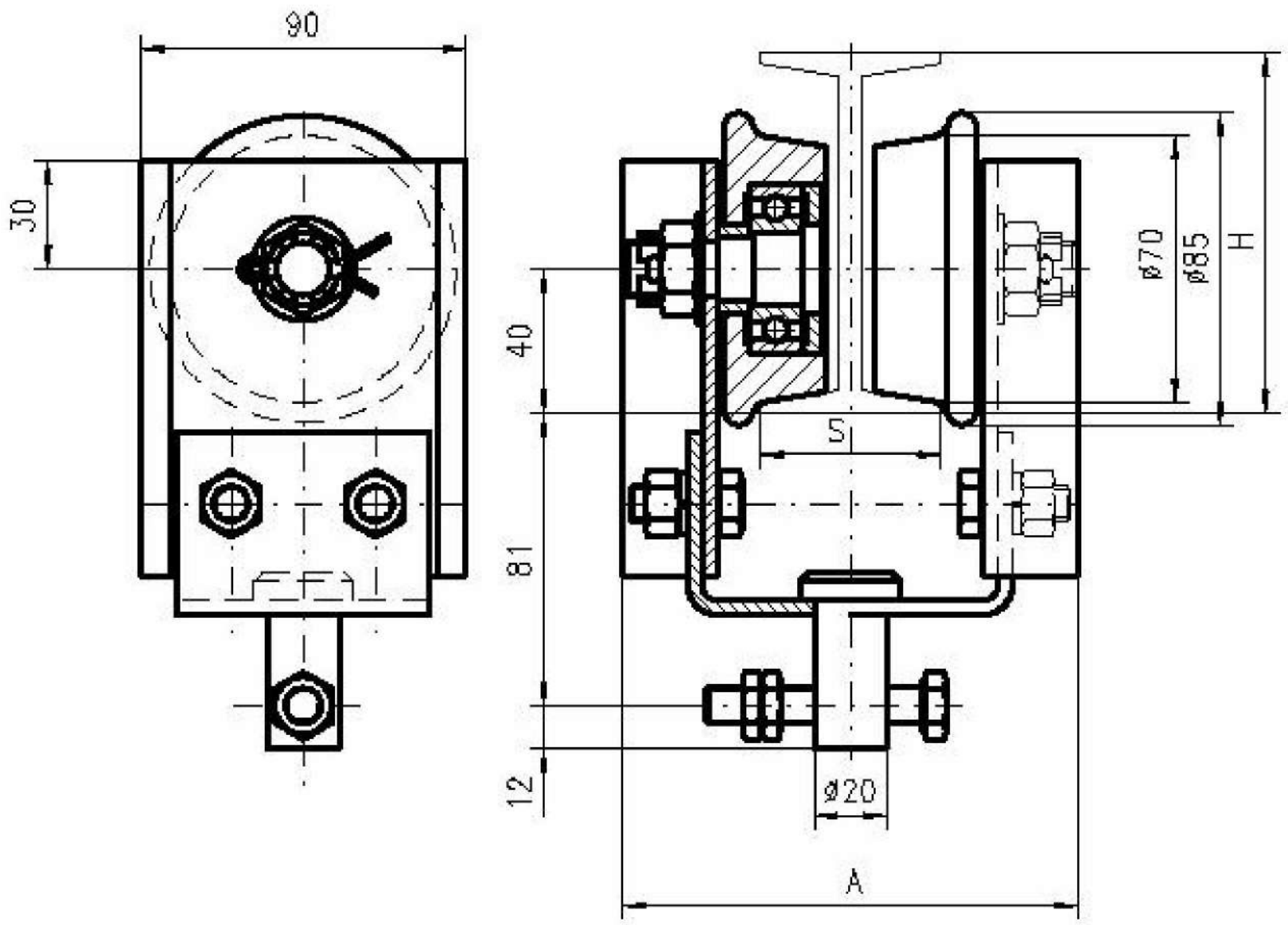

GŁÓWNE PARAMETRY

Wykonanie	Profil jezdny	Wymiary			Masa
		H	S	A	
		[mm]			[kg]
A	I 100	100	50	126	3,70
B	I 120	120	58	134	3,70

PRZYKŁAD OZNACZENIA

wózka kablowego z kołami na łożyskach tocznych według Karty Katalogowej DK16-037 i wykonaniu A

WÓZEK KABLOWY DK16-037 - A

UWAGA

Wózek o innych parametrach może być wykonany po uprzednim uzgodnieniu.

Detrans	WÓZEK KABLOWY Z KOŁAMI NA TULEJKACH SAMOSMARNYCH	KARTA KATALOGOWA Nr **DK16-038** strona: 1 stron: 1

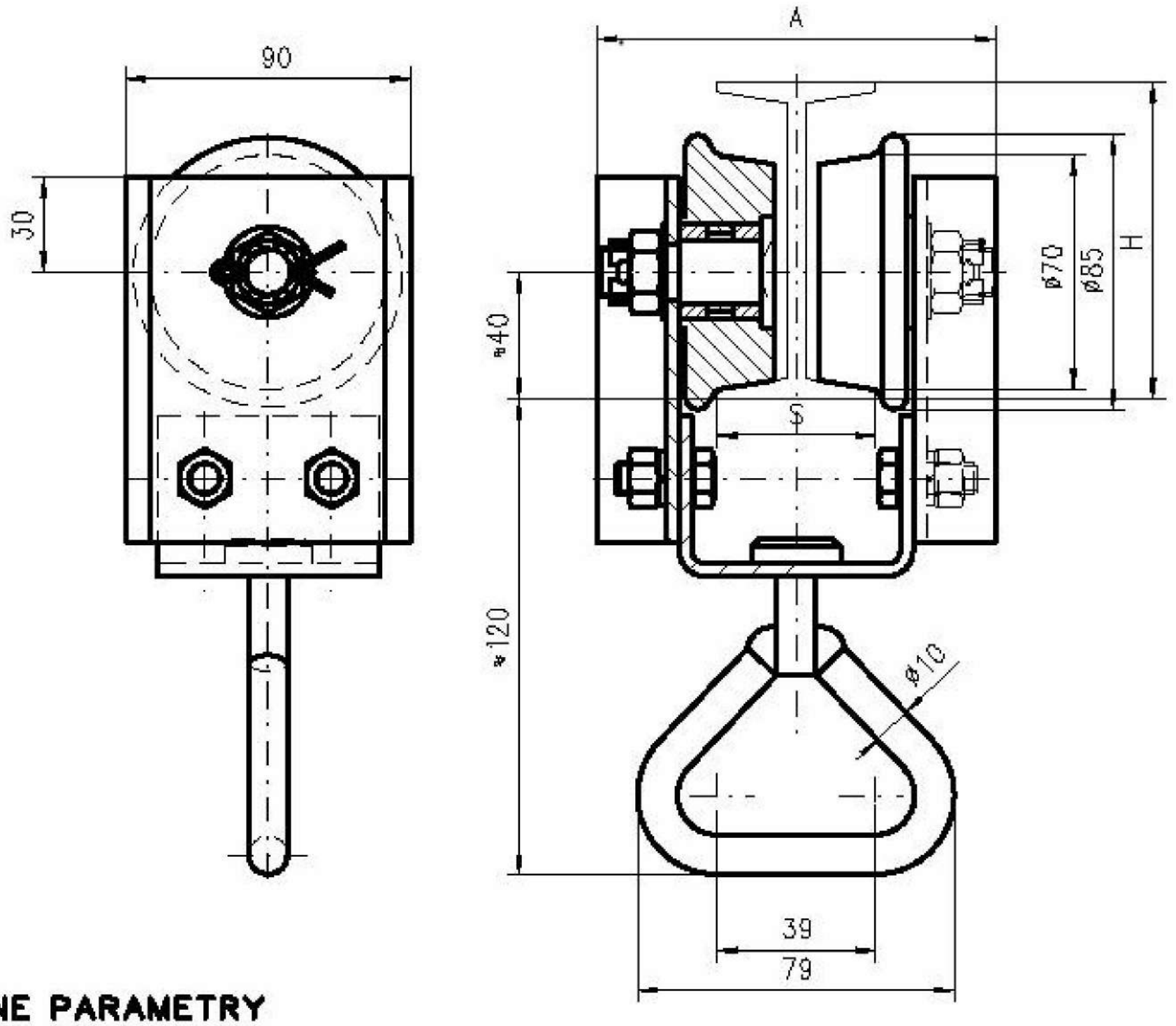

GŁÓWNE PARAMETRY

Wykonanie	Profil jezdny	Wymiary			Masa
		H	S	A	
		[mm]			[kg]
A	I 100	100	50	128	1,6
B	I 120	120	58	136	1,6

PRZYKŁAD OZNACZENIA

wózka kablowego z kołami na tulejkach samosmarnych według Karty Katalogowej DK16-038 i wykonaniu A

WÓZEK KABLOWY DK16-038 - A

UWAGA

Wózek o innych parametrach może być wykonany po uprzednim uzgodnieniu.

Detrans	WÓZEK KABLOWY Z KOŁAMI NA ŁOŻYSKACH TOCZNYCH - typ SCk	KARTA KATALOGOWA Nr DK16-039 strona: 1 strony: 1

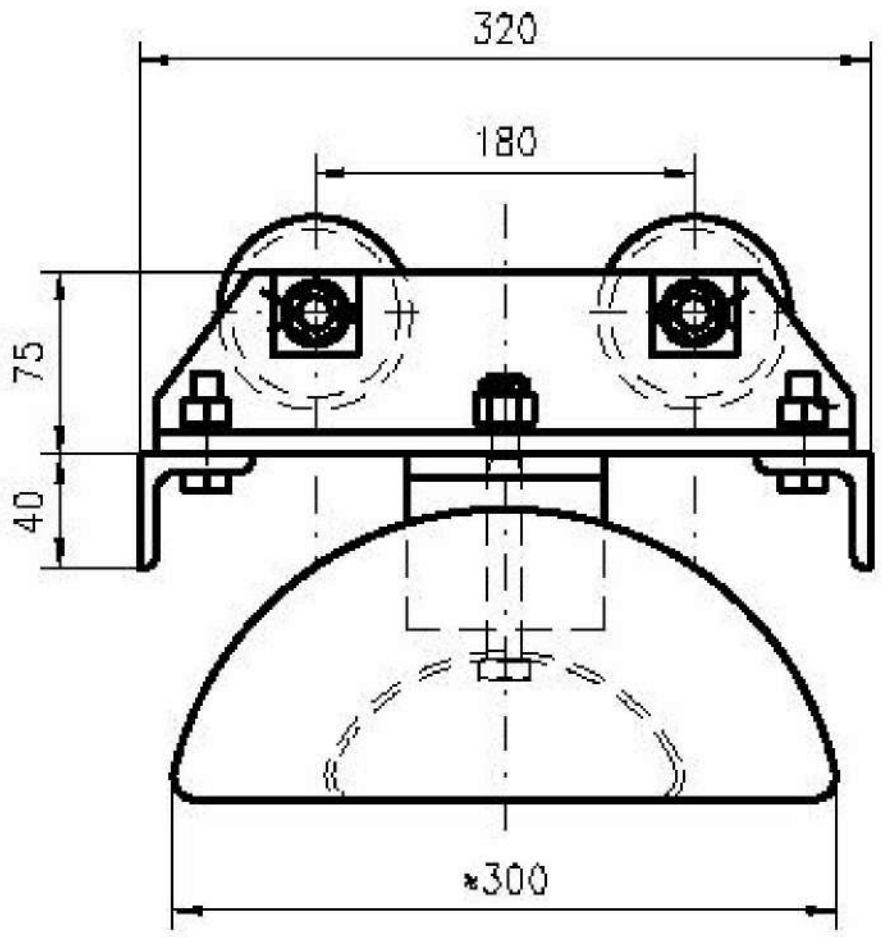

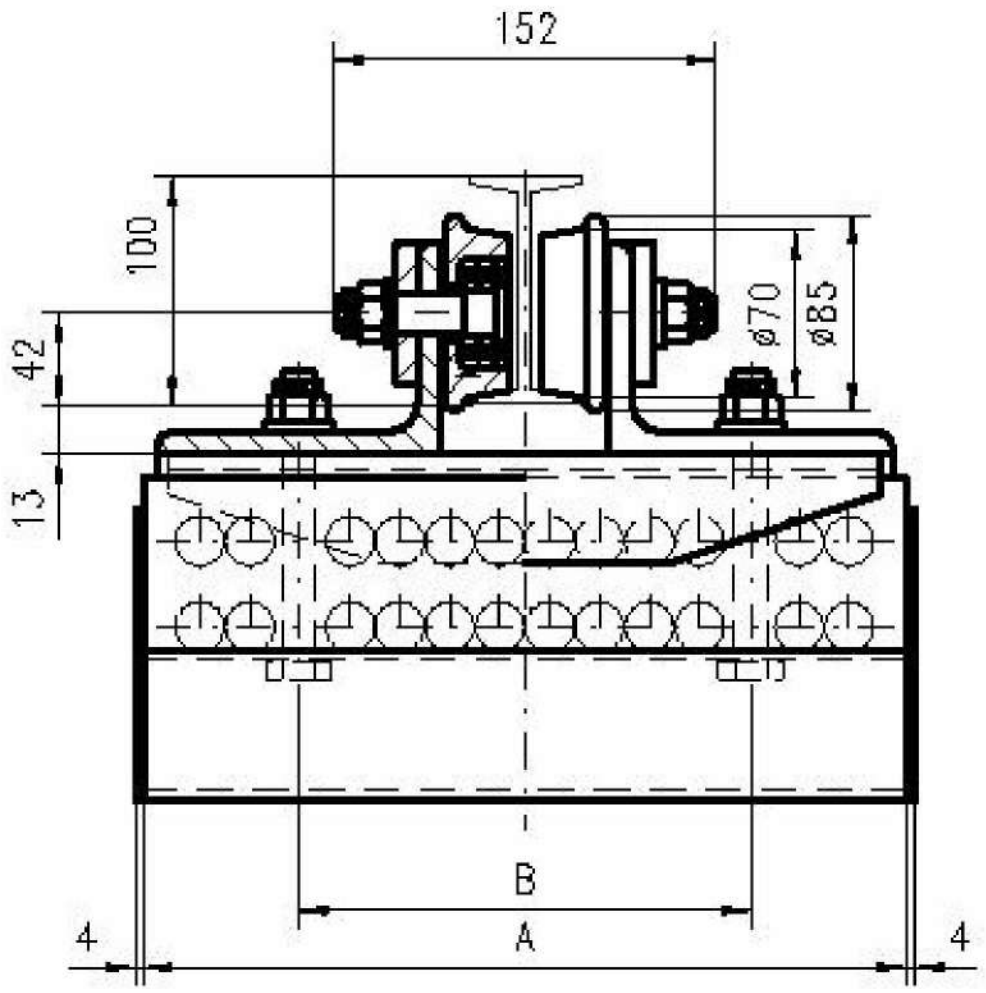

GŁÓWNE PARAMETRY

Wykonanie	Wymiary A [mm]	Wymiary B [mm]	Masa [kg]
A	295	175	16,70
B	310	190	17,20
C	220	138	15,60
D	240	180	15,90
E	276	208	16,90
G	212	160	15,30
H	290	170	16,80
J	240	200	15,80
K	300	200	17,10
L	325	225	17,60
M	242	170	15,80
N	270	214	16,40
O	195	145	15,30

PRZYKŁAD OZNACZENIA

wózka kablowego z kołami na łożyskach tocznych według Karty Katalogowej DK16-039 w wykonaniu G

WÓZEK KABLOWY DK16-039 - G

UWAGA

Wózek kablowy o innych parametrach może być wykonany po uprzednim uzgodnieniu.

Detrans	**WÓZEK KABLOWY NA ŁOŻYSKACH TOCZNYCH - typ SCk**	KARTA KATALOGOWA Nr **DK16-040** strona: 1 stron: 1

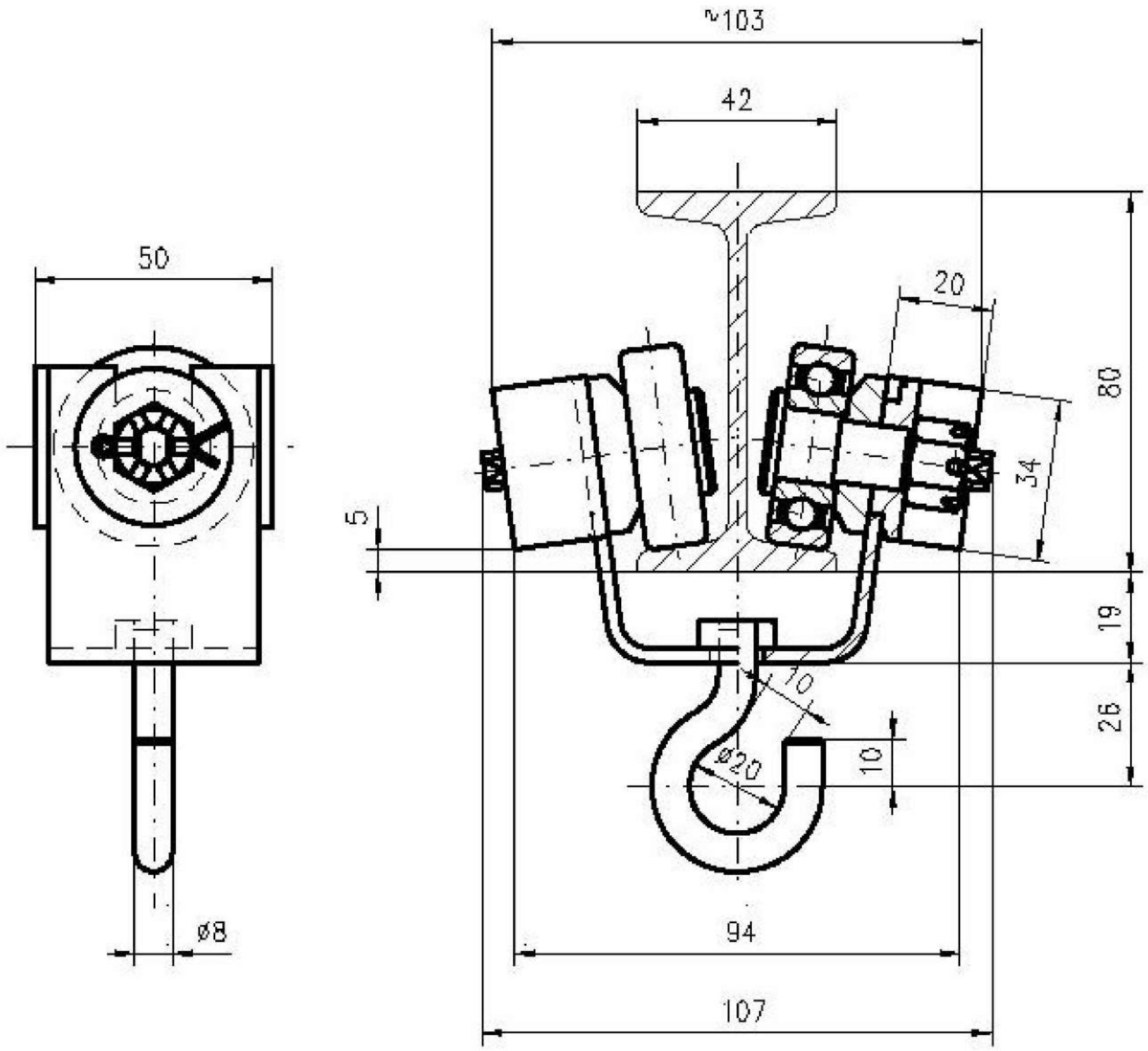

Numer rysunku – 374SCk

Obciążenie dopuszczalne = 20kg

Masa = 0.75kg

PRZYKŁAD OZNACZENIA

wózka kablowego na łożyskach tocznych według Karty Katalogowej DK16-040

WÓZEK KABLOWY DK16-040

UWAGA

1.Konstrukcja wózka umożliwia jego zdemontowanie bez konieczności demontażu całego zasilania.

2.Wózek o innych parametrach może być wykonany po uprzednim uzgodnieniu.

Detrans	SPRZĘGŁO SZTYWNE KOŁNIERZOWE Z OCHRONNYMI OBRZEŻAMI - typ ASt	KARTA KATALOGOWA Nr **DK16-041** strona: 1 stron: 1

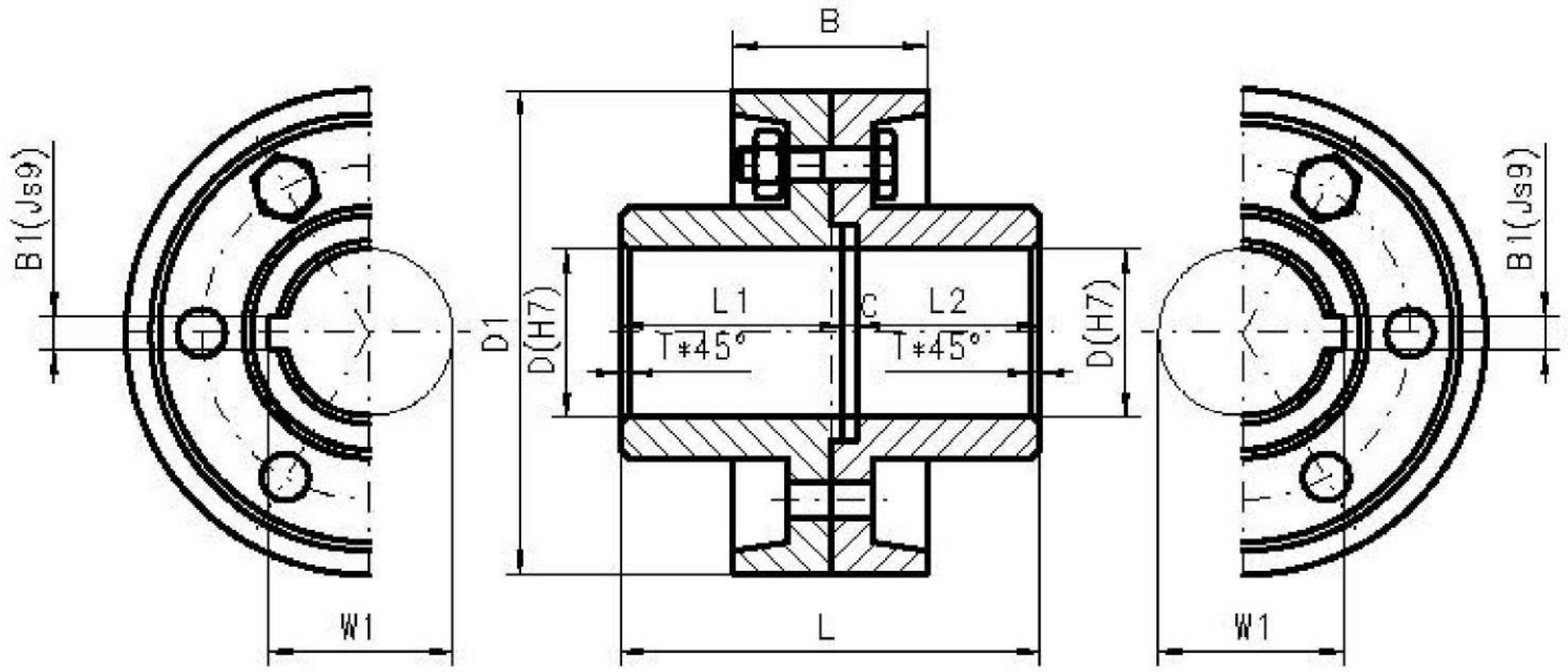

GŁÓWNE PARAMETRY

Symbol	Wymiary									Moment nominalny M_{nom}	Masa max
	D (H7)	D1	L	L1	L2	B	T	C	B1 W1		
	[mm]									[kN*m]	[kg]
1	24÷35	160	120	63	56	80	2	1	Dla otworu piast D należy przyjmować wymiary rowka wpustowego wg PN-M-85005:1970	0,28	8,40
2	38÷50	180	150	78	71					0,65	12,20
3	55÷65	210	180	94	84	100	4	2		1,60	20,30
4	70÷75	230	220	114	104					2,30	28,60
5	80÷85	260	250	129	119	120				3,20	38,60
6	90÷95	275	280	144	134					4,75	48,30
7	100÷110	320	320	164	154	150				6,00	77,20
8	120÷130	360	360	184	174					10,00	110,00
9	140÷160	420	420	214	204	170				16,00	175,00
10	170÷200	480	520	264	254					32,00	280,00

PRZYKŁAD OZNACZENIA

sprzęgła sztywnego kołnierzowego z ochronnymi obrzeżami według Karty Katalogowej DK16-041 o symbolu 3 i średnicy otworu 60 mm

SPRZĘGŁÓ KOŁNIERZOWE DK16-041-3-60

ZGODNOŚĆ Z NORMAMI

sprzęgło odpowiada normie PN-M-85251:1966

UWAGA

Sprzęgło o innych parametrach może być wykonane po uprzednim uzgodnieniu.

Detrans	SPRZĘGŁO SZTYWNE KOŁNIERZOWE - typ ASt	KARTA KATALOGOWA Nr **DK16-042** strona: 1 stron: 1

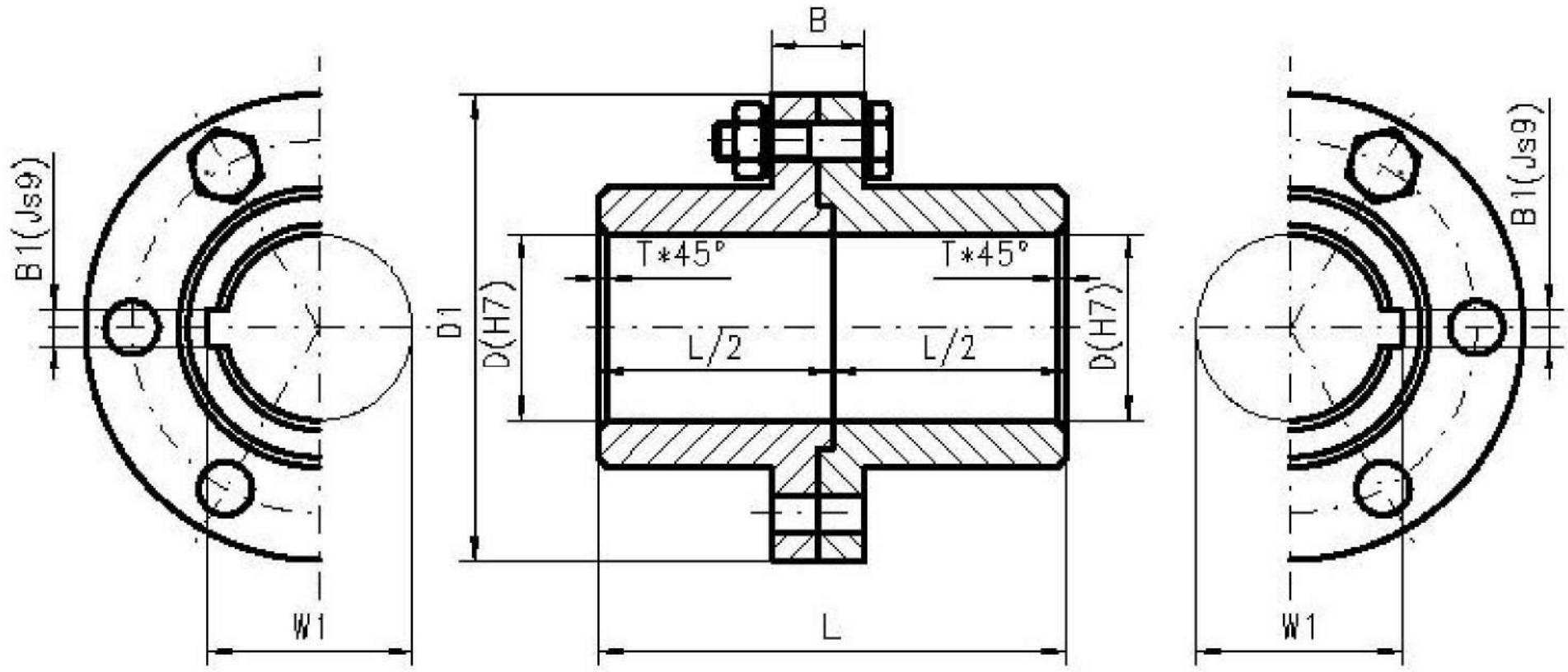

GŁÓWNE PARAMETRY

Symbol	Wymiary D (H7)	D1	L	B	T	B1 W1	Moment nominalny M_{nom}	Masa max
	[mm]						[kN*m]	[kg]
1	25÷30	130	116	40	2	Dla otworu piast D należy przyjmować wymiary rowka wpustowego wg PN-M-85005:1970	0,13	5,00
2	35÷40	160	164	44	2		0,26	8,70
3	45÷50	190	164	44	2,5		0,52	12,50
4	55÷70	220	210	56	3		2,10	26,50
5	80÷90	260	260	60	3		4,20	43,50
6	100÷125	320	330	60	4		11,00	85,00
7	140	380	400	72	4		17,00	117,00
8	160÷180	450	480	72	8		34,00	262,00
9	200	450	560	72	8		48,00	248,00

PRZYKŁAD OZNACZENIA

sprzęgła sztywnego kołnierzowego według Karty Katalogowej DK16-042 o symbolu 4 i średnicy D = 60 mm

SPRZĘGŁO KOŁNIERZOWE DK16-042 - 4 - 60

ZGODNOŚĆ Z NORMAMI

Sprzęgło według normy ZN-1232-32355:1979

UWAGA

Sprzęgło o innych parametrach może być wykonane po uprzednim uzgodnieniu.

Detrans	SPRZĘGŁO WKŁADKOWE - typ ASp	KARTA KATALOGOWA Nr **DK16-043** strona: 1 stron: 1

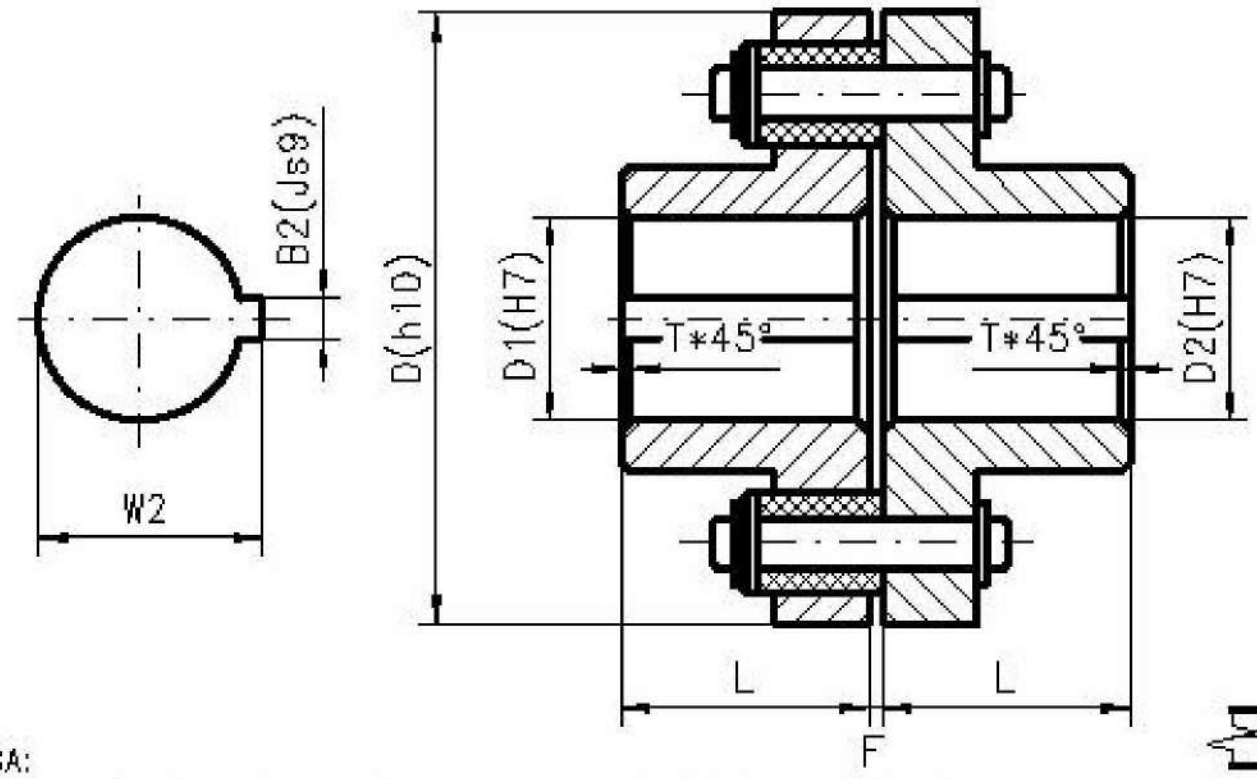

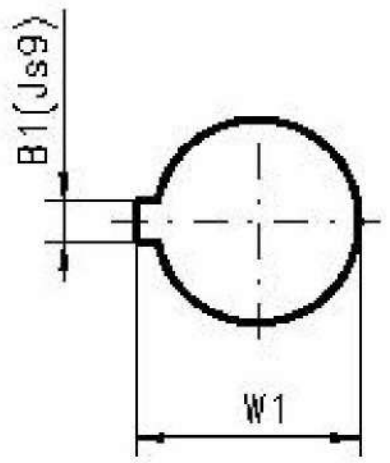

Dopuszczalna odchyłka współosiowości członów

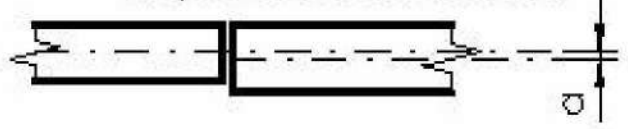

Dopuszczalne kątowe odchylenie osi członów

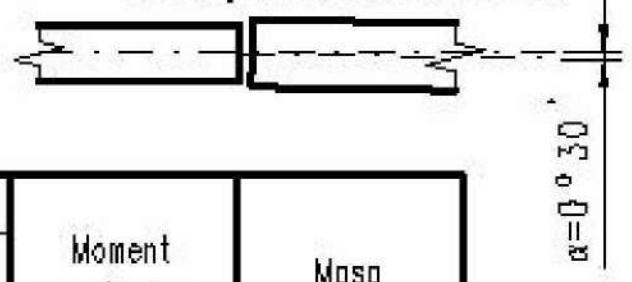

UWAGA:

1) Na rysunkach montażowych oraz na zestawieniach mechanizmów należy podać dopuszczalne odchyłki niewspółosiowości łączonych czopów, przy czym wartości te powinny wynosić 50% odchyłek maksymalnych "a" podanych w tablicy – pozostałe 50% przewidziano na odchyłki konstrukcji.

GŁÓWNE PARAMETRY

Symbol	Wymiary							Moment nominalny M_{non}	Masa max
	D1;D2 (H7)	D (h10)	L	1) a max	F	T	B1;B2 W1;W2		
	[mm]							[kN*m]	[kg]
1	10÷20	71	25	0,4	$1,5^{\pm1}$	2	Dla otworu piast D1;D2 należy przyjmować wymiary rowka wpustowego wg PN-M-85005:1970	0,016	0,85
2	12÷25	85	28		$1,5^{\pm1}$			0,032	1,30
3	18÷32	103	30		$1,5^{\pm1}$			0,063	1,90
4	20÷40	132	40		$2,5^{\pm1}$			0,125	4,60
5	28÷50	160	50	0,8	$2,5^{\pm1}$	2.5		0,250	7,50
6	35÷65	212	64		$4^{\pm2}$	3		0,500	18,80
7	40÷80	258	82		$4^{\pm2}$			1,000	30,60
8	65÷100	335	105	1,2	$6,5^{\pm3}$			2,000	74,60
9	80÷125	412	130		$6,5^{\pm3}$	4		4,000	125,00
10	100÷160	530	165	2	$10^{\pm5}$	5		8,000	293,00
11	125÷200	630	200		$10^{\pm5}$	6		16,000	420,00

PRZYKŁAD OZNACZENIA

sprzęgła wkładkowego według Karty Katalogowej DK16-043 o symbolu 3 i średnicach D1=20mm i D2=32mm

SPRZĘGŁO WKŁADKOWE DK16-043 - 3 -20/32

ZGODNOŚĆ Z NORMAMI

Sprzęgło według normy ZN-1232-32352:1978

UWAGA

Sprzęgło o innych parametrach może być wykonane po uprzednim uzgodnieniu.

Detrans	SPRZĘGŁO WKŁADKOWE HAMULCOWE - typ ATp	KARTA KATALOGOWA Nr **DK16-044** strona: 1 stron: 1

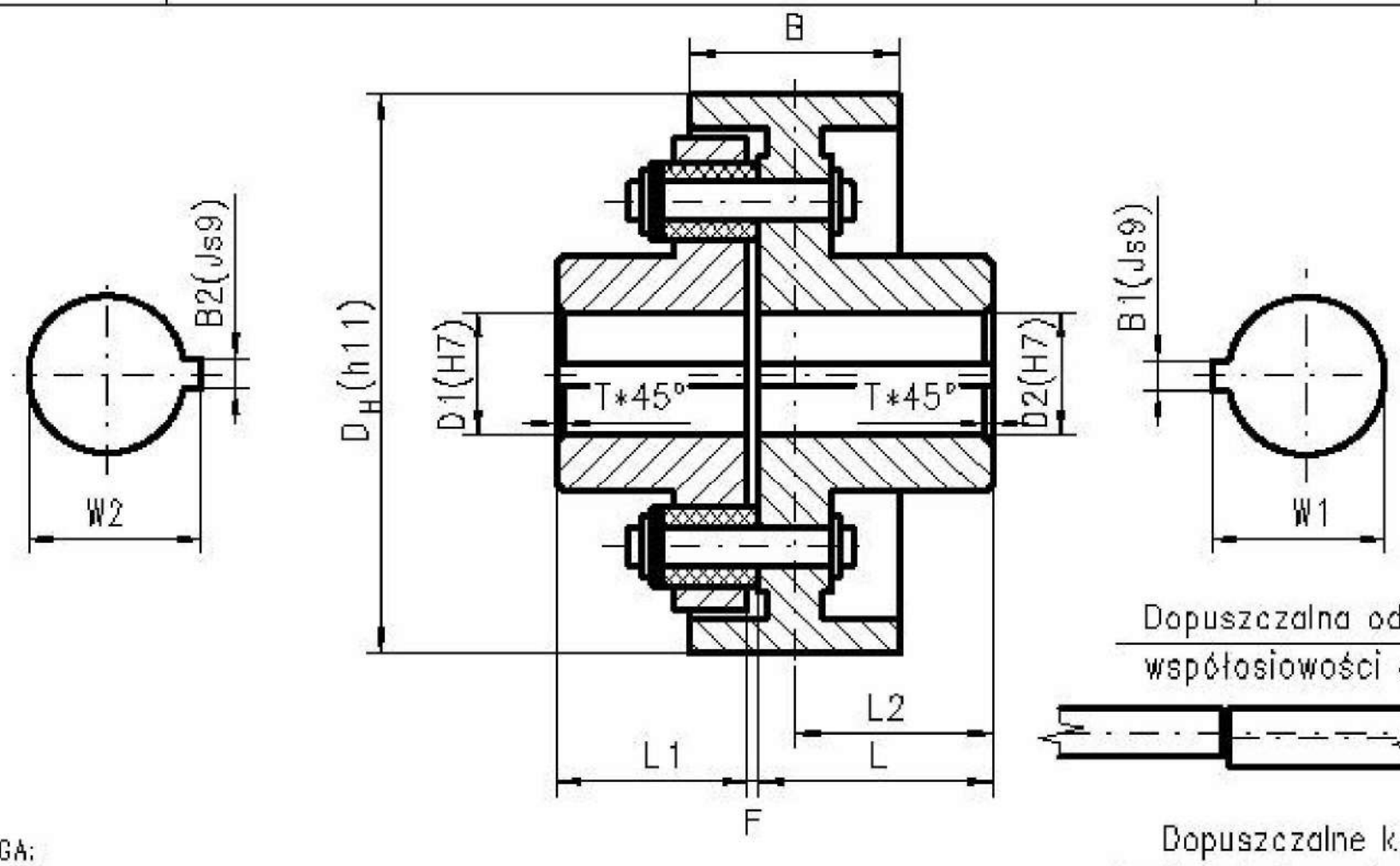

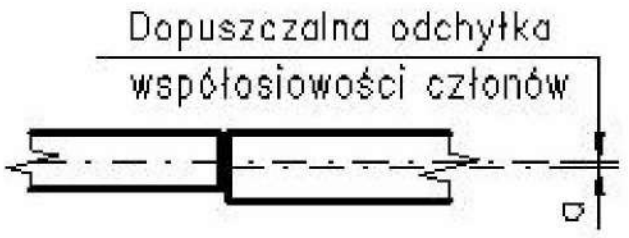

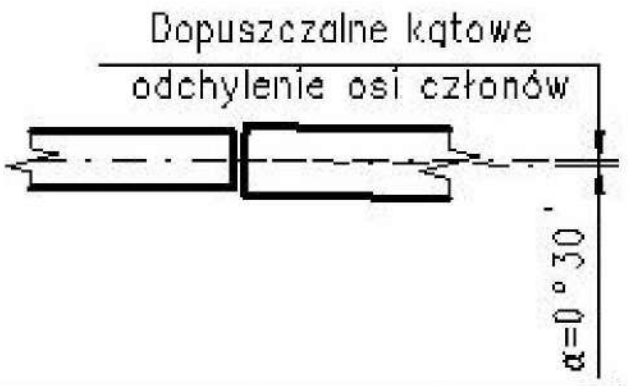

UWAGA:

1) Na rysunkach montażowych oraz na zestawieniach mechanizmów należy podać dopuszczalne odchyłki niewspółosiowości łączonych czopów, przy czym wartości te powinny wynosić 50% odchyłek maksymalnych "a" podanych w tablicy – pozostałe 50% przewidziano na odchyłki konstrukcji.

GŁÓWNE PARAMETRY

Symbol	Wymiary											Moment nominalny M_{nom}	Masa max
	B	D_H (h11)	D1 (H7)	D2 (H7)	F	L	L1	L2	T	1) a max	B1;B2 W1;W2		
	[mm]											[kN*m]	[kg]
1	50	120	18÷32	18÷32	$1,5^{\pm1}$	66,5	30	60	2	0,4	Dla otworu piast D1;D2 należy przyjmować wymiary rowka wpustowego wg PN-M-85005:1970	0,063	3,0
2	60	160	20÷40	20÷40	$2,5^{\pm1}$	70	40	60	2			0,125	7,4
3	80	200	20÷40	20÷40	$2,5^{\pm1}$	90	40	80	2			0,125	13,5
4	100	250	28÷50	28÷50	$2,5^{\pm1}$	90	50	80	2,5	0,8		0,25	19,0
5	120	320	35÷65	32÷65	$4^{\pm2}$	122	64	106	3			0,5	43,3
6	150	400	40÷80	42÷80	$4^{\pm2}$	141	82	125	3			1,0	70,0
7	190	500	65÷100	50÷100	$6,5^{\pm3}$	157	105	132	3	1,2		2,0	148,0
8	235	630	65÷100	65÷100	$6,5^{\pm3}$	185	105	160	3			2,0	212,0

PRZYKŁAD OZNACZENIA

sprzęgła wkładkowego hamulcowego według Karty Katalogowej o symbolu 4 i średnicach otworów D1=28mm i D2-32mm

SPRZĘGŁO HAMULCOWE DK16-043 - 3 - 28/32

ZGODNOŚĆ Z NORMAMI

sprzęgło według normy ZN-1232-32352:1981

UWAGA

Sprzęgło o innych parametrach może być wykonane po uprzednim uzgodnieniu.

Detrans	SPRZĘGŁO PODATNE KABŁĄKOWE - typ AUw	KARTA KATALOGOWA Nr **DK16-045** strona: 1 | stron: 2

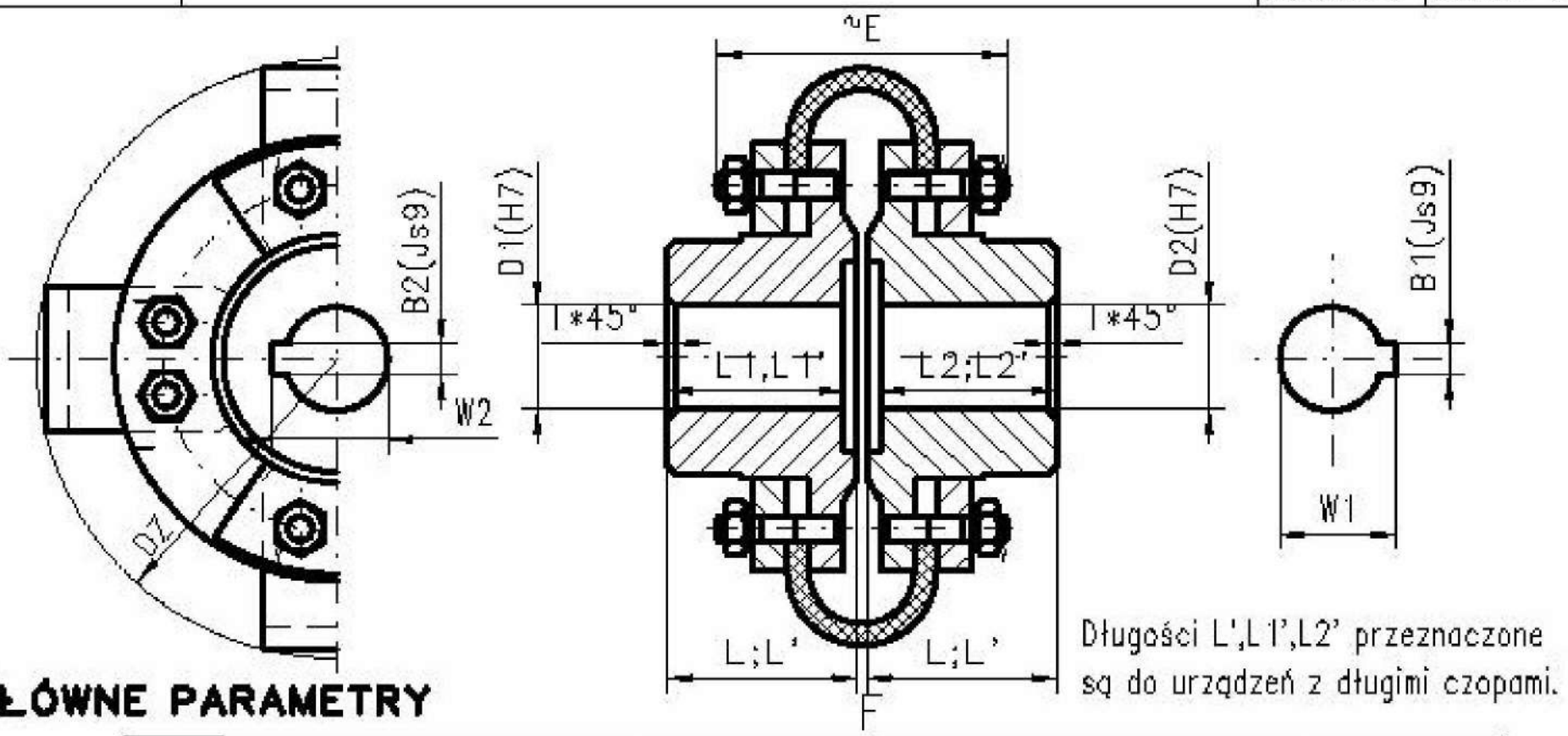

GŁÓWNE PARAMETRY

Symbol	Wymiary										Moment nominalny M_{nom}	Masa max
	DZ	D1;D2 (H7)	*E	F	L1 L2	L1' L2'	L	L'	T	B1;B2 W1;W2		
	[mm]										[kN*m]	[kg]
1	190	16÷18	115	5	40	-	60	60	2,5	Dla otworu piast D1;D2 należy przyjmować wymiary rowka wpustowego wg PN-M-85005:1970	0,22	6,65
		20				50						
		22÷28			50	60						
		30				80		80				
		32÷35			60							
2	206	25÷28			50	60		60	2,5		0,37	10,00
		30				80		80				
		32÷38			60							
		40				110		110				
		42÷45			80		80					
3	260	30	136	10	50	80	70	80	3		0,50	15,00
		32÷38			60							
		40				110		110				
		42÷55			80		80					
4	265	40÷55							3		0,85	24,30
		60÷65			110	140	110	140				
5	300	55	165		80	110	80	110	3		1,25	35,20
		60÷70			110	140	110	140				
		75			140		140					
6	355	60÷70	158	12	110	140	110		4		1,65	45,00
		75			140		140					
		80÷85				170		170				
7	410	65÷70	179	15	110	140	110	140	4		2,70	83,40
		75			140		140					
		80÷85				170		170				
		90			170		170					
		100÷110				210	170	210				

PRZYKŁAD OZNACZENIA

sprzęgła podatnego kabłąkowego według Karty Katalogowej DK16-045 o symbolu 1 o średnicach piast D1=20mm, D2=32mm oraz o długości piast L1=60mm i L2=60mm

SPRZĘGŁO KABŁĄKOWE DK16-045 - 1 - 20/60 - 32/60

ZGODNOŚĆ Z NORMAMI

Sprzęgło według normy ZN-1232-32362:1979

UWAGA

Sprzęgło o innych parametrach może być wykonane po uprzednim uzgodnieniu.

Detrans	SPRZĘGŁO PRZEPONOWE - typ AUw	KARTA KATALOGOWA Nr **DK16-046** strona: 1 stron: 2

Sprzęgła o symbolu 1–6.
Demontaż przepon wymaga odsunięcia silnika od reduktora.

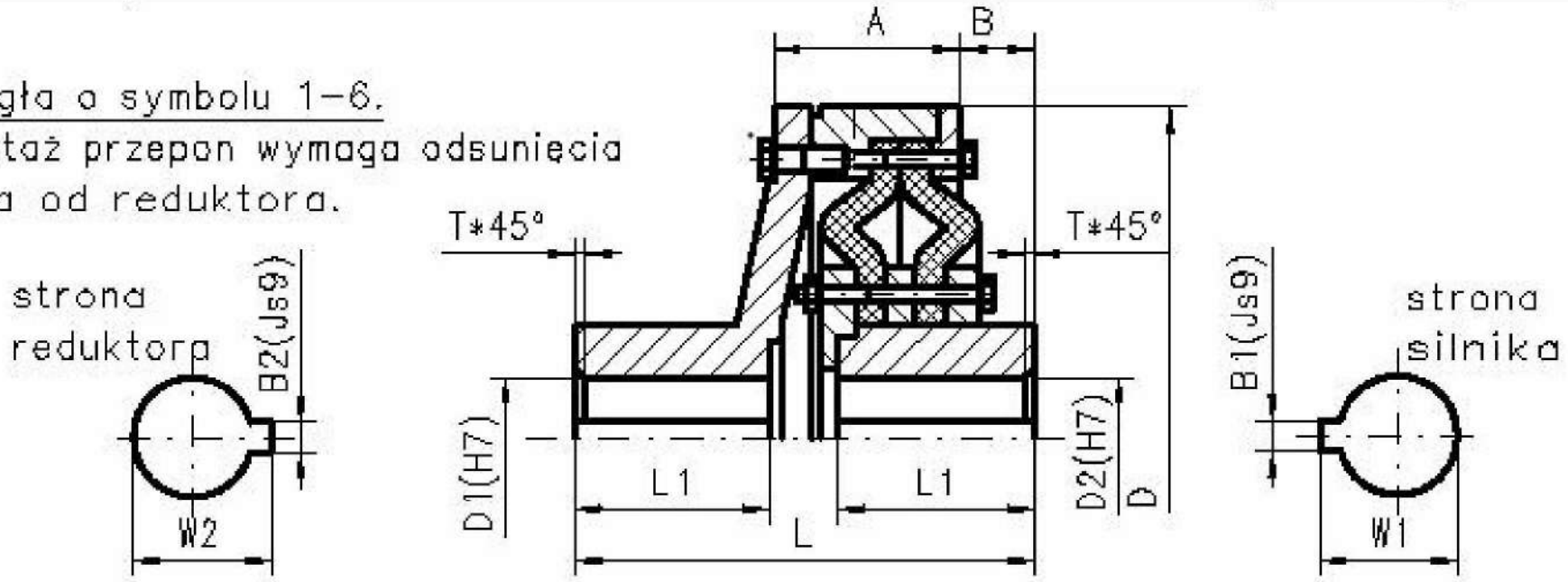

Sprzęgła o symbolu 11–16.
Demontaż przepon można wykonać bez odsuwania silnika od reduktora.

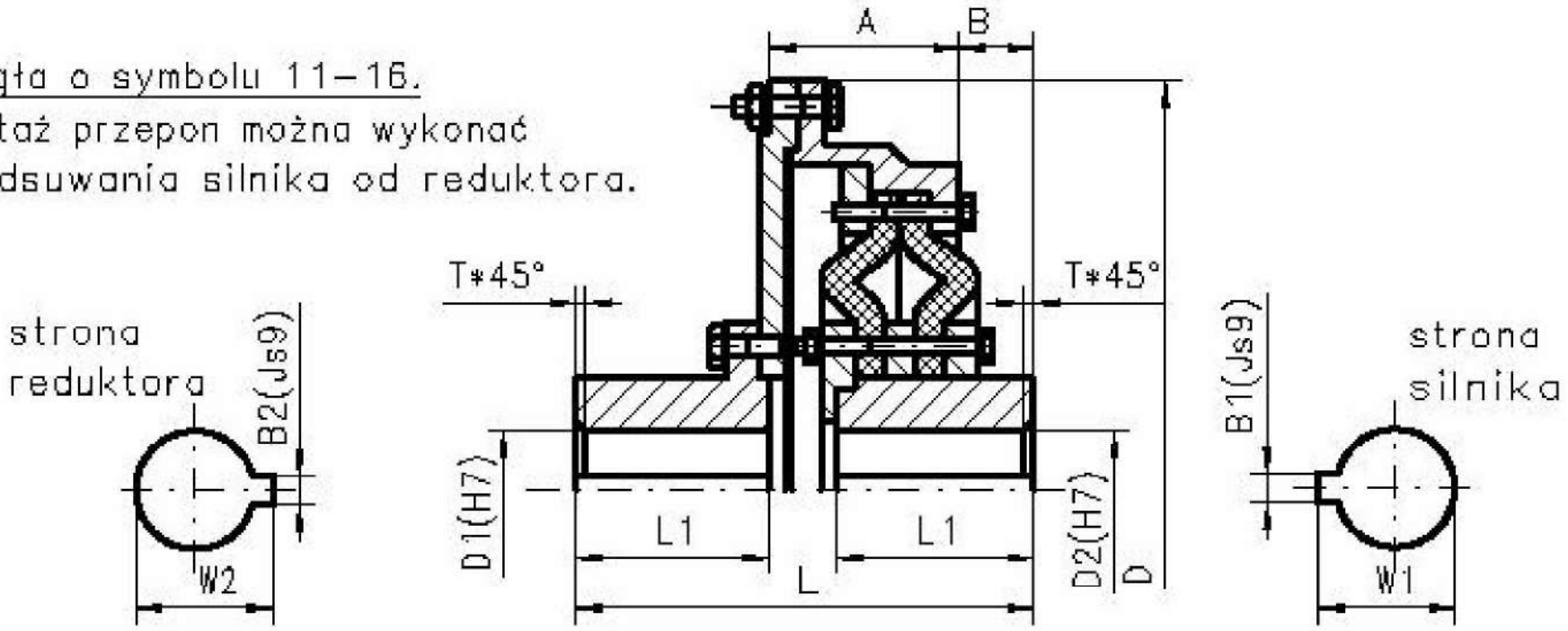

GŁÓWNE PARAMETRY

Symbol	Wymiary														Max. podatność		Moment nominalny M_{nom}	Masa max.
	D	D1 D2 min 1)	D1 max 1) żeliwo 250 czap nie zabezp	D1 max 1) żeliwo 250 czap 2) zabezp	D1 max 1) Staliwo 270-480 lub St5 czap nie zabezp	D1 max 1) Staliwo 270-480 lub St5 czap 2) zabezp	D2 max 1) żeliwo 250	D2 max 1) Staliwo 270-480 lub St5	L	L1	A	B	T	B1;B2 W1;W2	Y	X		
	[mm]																[kN*m]	[kg]
1	164	25	40	28	50	40	32	35	123	50	50	20	2	Dla otworu piast D1,D2 należy przyjmować wymiary rowka wpustowego wg PN-M-85005:1970	3,0	2,0	0,16	7,0
2	200	30	50	40	60	50	45	50	165	60	65	23	2		3,5	2,0	0,25	14,0
3	225	35	50	40	65	50	50	55	186	70	73	27	2,5		4,0	2,5	0,40	20,0
4	260	40	65	50	80	70	60	65	217	82	85	31	2,5		4,5	3,0	0,63	29,5
5	300	50	75	70	100	80	70	80	280	110	100	46	3		5,0	3,5	1,00	51,5
6	360	60	95	75	110	100	90	100	340	140	123	61	3		6,0	4,0	2,00	94,0
11	215	25	40	–	50	–	32	35	141	50	71	20	2		3,0	2,0	0,16	8,5
12	250	30	50	–	60	–	45	50	165	60	84	23	2,5		3,5	2,0	0,25	15,5
13	285	35	50	–	65	–	50	55	186	70	92	27	2,5		4,0	2,5	0,40	22,0
14	335	40	65	–	80	–	60	65	217	82	101	31	3		4,5	3,0	0,63	31,0
15	380	50	75	–	100	–	70	80	282	110	121	46	3		5,0	3,5	1,00	58,0
16	445	60	95	–	110	–	90	100	340	140	134	61	4		6,0	4,0	2,00	95,0

1) D2 należy przyjmować wg PN-M-85000:1989
2) 2 krążka zabezpieczającego wg DK16-058 (ZN-1232-90848:1980) i DK16-059 (ZN-1232-90849:1975)

PRZYKŁAD OZNACZENIA

sprzęgła przeponowego według Karty Katalogowej DK16-046 o symbolu 4
i o średnicach piast D1=45mm i D2=60mm

SPRZĘGŁO PRZEPONOWE DK16-046 - 1 - 45/60

ZGODNOŚĆ Z NORMAMI

Sprzęgło zgodne z normą ZN-1232-32365:1986

podatność kątowa

podatność osiowa

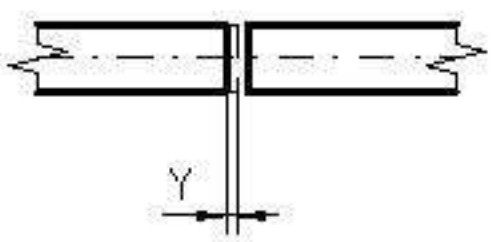

podatność promieniowa

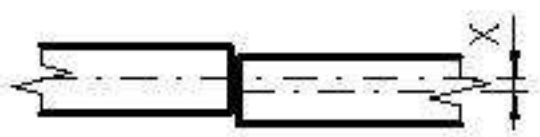

w przypadku braku podatności osiowej i promieniowej

kąt względnego skręcenia

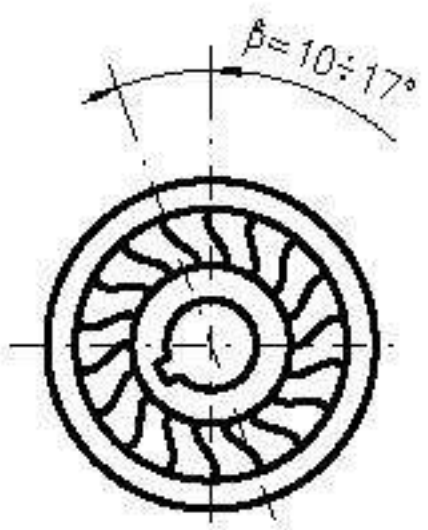

UWAGA

Sprzęgło o innych parametrach może być wykonane po uprzednim uzgodnieniu.

Demontaż przepon wymaga odsunięcia silnika od reduktora.

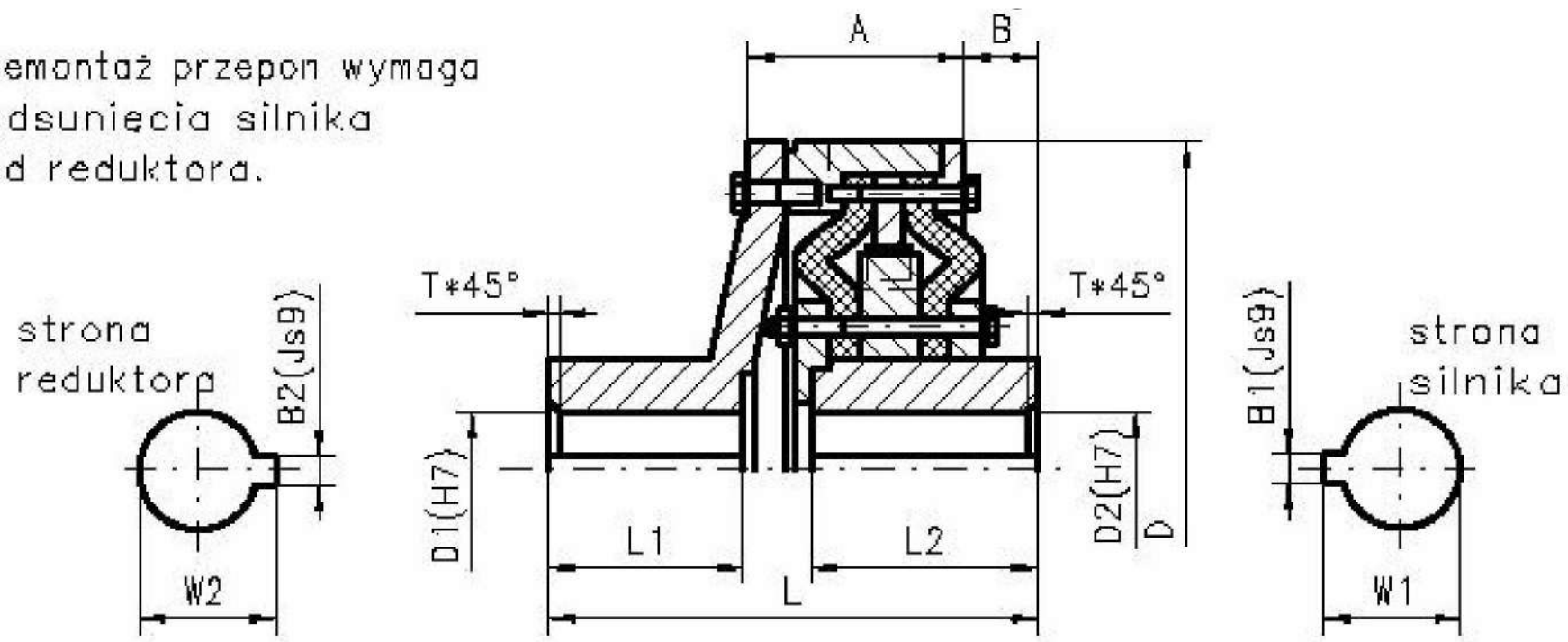

GŁÓWNE PARAMETRY

Symbol	Wymiary																	Moment obrotowy nominalny M_{non}	Masa max
	D	1) D1 D2 min (H7)	D1 max 1) żeliwo 250 czop nie zabezp.	D1 max 1) żeliwo 250 czop 2) zabezp. krążkiem	D1 max 1) Staliwo 270-480 lub St5 czop nie zabezp.	D1 max 1) Staliwo 270-480 lub St5 czop 2) zabezp. krążkiem	D2 max 1) żeliwo 250	D2 max 1) Staliwo 270-480 lub St5	L	L1	L2	A	B	T	X	Y	B1;B2 W1;W2		
	[mm]																	[kN*m]	[kg]
1	164	25	40	28	50	40	32	35	138,5	50	57	65	20,5	2	2,0	3,0	Dla otworu piast D1,D2 należy przyjmować wymiary rowka wpustowego wg PN-70/M-85005.	0,16	8,8
2	200	30	50	40	60	50	45	50	180	60	70	80	23	2,5	2,0	3,5		0,25	16,4
3	225	35	50	40	65	50	50	55	205	70	79	100	24	2,5	2,5	4,0		0,40	23,9
4	260	40	65	50	80	70	60	65	240	82	91	114	25	2,5	3,0	4,5		0,63	37,0
5	300	50	75	70	100	80	70	80	300	110	115	133	33	3	3,5	5,0		1,00	62,2
6	360	60	95	75	110	100	90	100	372	140	145	169	45	3	4,0	6,0		2,50	117,1

1 D2 należy przyjmować wg PN-M-85000:1989

zespół krążka zabezpieczającego wg DK16-058 (ZN-1232-90848:1980) lub DK16-059 (ZN-1232-90849:1975)

PRZYKŁAD OZNACZENIA

sprzęgła przeponowego z bezpiecznikiem według Karty Katalogowej DK16-047 o symbolu 4 i średnicach piast D1=40mm i D2=60mm

SPRZĘGŁO PRZEPONOWE Z BEZPIECZNIKIEM DK16-047-4-40/60

ZGODNOŚĆ Z NORMAMI

Sprzęgło zgodnie z normą ZN-1232-32367:1989

MOMENT MAKSYMALNY

Występujący podczas pracy łączonych zespołów, chwilowy moment maksymalny nie może przekraczać wartości momentu maksymalnego sprzęgła M_{max}, gdzie $M_{max} = 3\ M_{nom}$

podatność kątowa | podatność osiowa | podatność promieniowa

1)

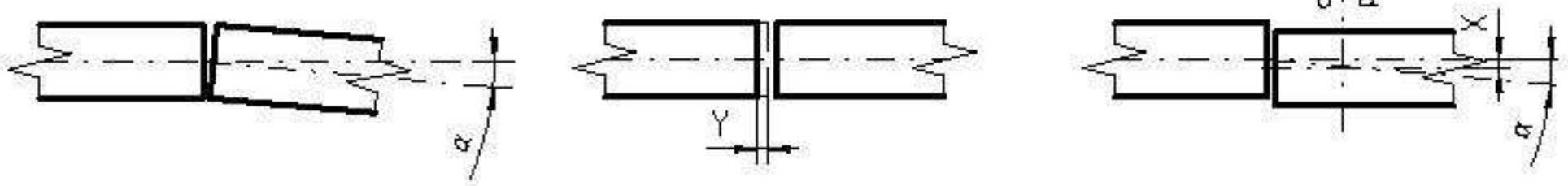

kąt względnego skręcenia

2)

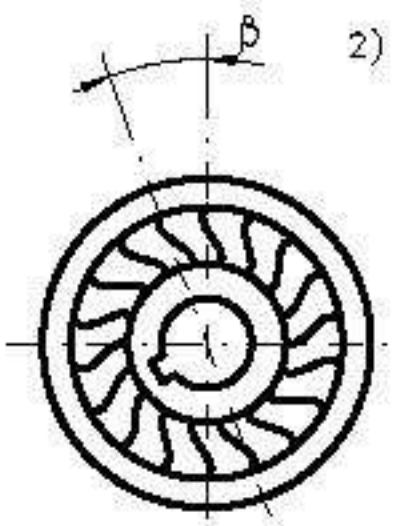

1) W przypadku braku względnych przemieszczeń osiowych i promieniowych $\alpha \leq 3°$

2) Maksymalny kąt względnego skręcenia β ograniczony bezpiecznikiem wynosi 30°

ZASTOSOWANIE

Sprzęgła przeponowe z bezpiecznikiem mają zastosowanie w napędach odpowiedzialnych ze względów bezpieczeństwa, takich jak mechanizmy podnoszenia dźwignic pracujących nad stanowiskami gdzie mogą znajdować się ludzie lub tam gdzie uszkodzenie mechanizmu może spowodować duże straty materialne. Dopuszczalna temperatura pracy przepon −30°C do +40°C, przy czym przepona nie może osiągać temperatury wyższej od 85°C.

UWAGA

Sprzęgło o innych parametrach może być wykonane po uprzednim uzgodnieniu.

Detrans	**SPRZĘGŁO PRZEPONOWE HAMULCOWE - typ ATm**	KARTA KATALOGOWA Nr **DK16-048** strona: 1 stron: 2

Sprzęgła o symbolu 1–9.
Demontaż przepon wymaga odsunięcia silnika od reduktora.

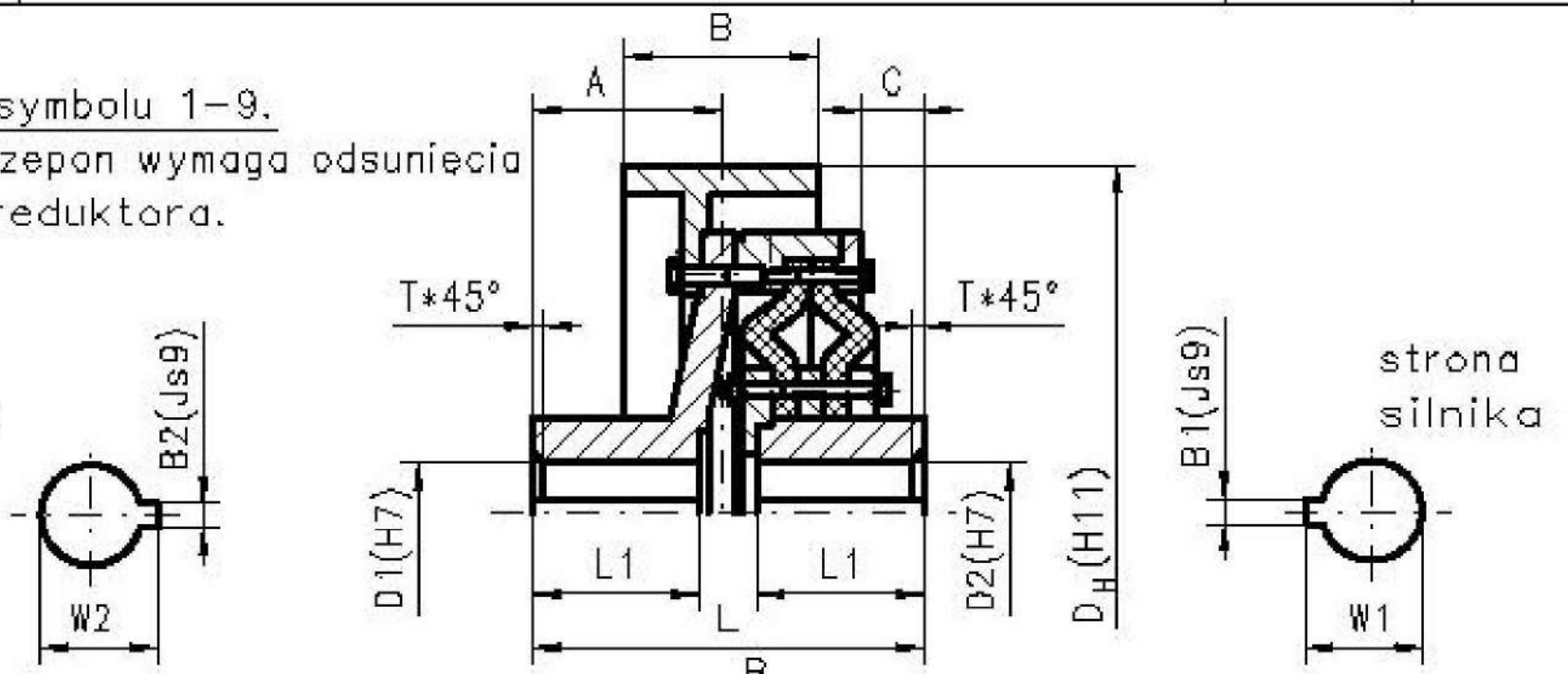

Sprzęgła o symbolu 10–11.
Demontaż przepon można wykonać bez odsuwania silnika od reduktora.

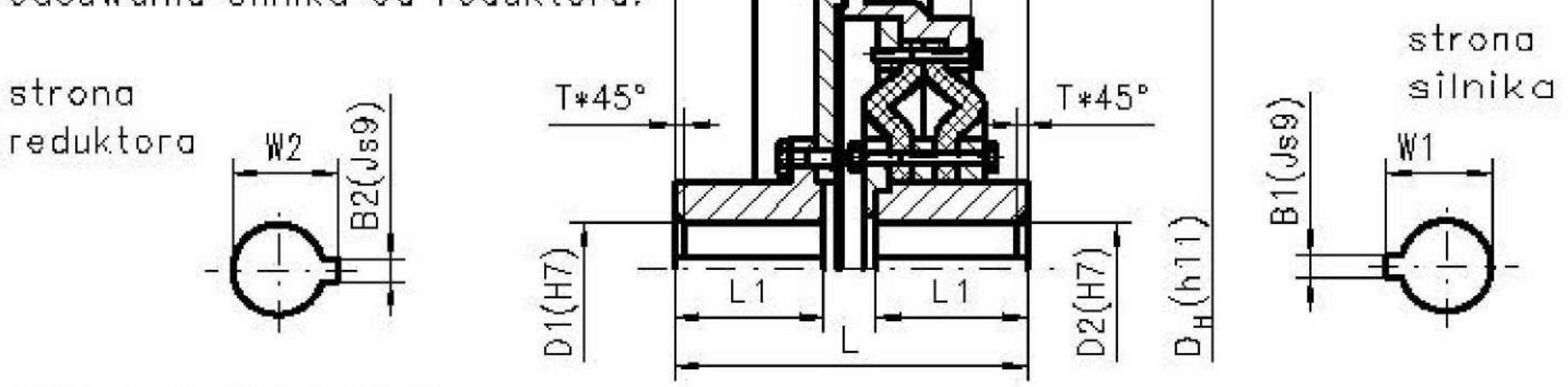

GŁÓWNE PARAMETRY

Symbol	Wymiary															Max. podatność		Moment nominalny M_{nom}	Masa 1 szt.
	D_H (h11)	D1 D2 min 1)	D1 max 1) żeliwo 250 czop nie zabezp	D1 max 1) żeliwo 250 czop zabezp 2)	D1 max 1) Staliwo 270-480 lub St5 czop nie zabezp	D1 max 1) Staliwo 270-480 lub St5 czop zabezp 2)	D2 max 1) żeliwo 250	D2 max 1) Staliwo 270-480 lub St5	L	L1	A	B	C	T	B1; B2 W1; W2	Y	X		
	[mm]																	[kN*m]	[kg]
1	200	25	40	28	50	40	32	35	123	50	63	80	20	2	Dla otworu piast D1,D2 należy przyjmować wymiary rowka wpustowego wg PN-M-85005:1970	3,0	2,0	0,16	13,0
2	250	30	50	40	60	50	45	50	165	60	100	100	23	2,5		3,5	2,0	0,25	20,0
3	320	35	50	40	65	50	50	55	186	70	102	120	27	2,5		4,0	2,5	0,40	43,0
4	320	40	65	50	80	70	60	65	217	82	115	120	31	3		4,5	3,0	0,63	51,5
5	400	50	75	70	100	80	70	80	280	110	144	150	46	3		5,0	3,5	1,00	87,0
6	500	50	75	70	100	80	70	80	280	110	144	190	46	3		5,0	3,5	1,00	115,0
7	400	60	95	75	110	100	90	100	340	140	175	150	61	3		6,0	4,0	2,50	126,0
8	500	60	95	75	110	100	90	100	340	140	175	190	61	3		6,0	4,0	2,50	155,0
9	630	60	95	75	110	100	90	100	340	140	175	235	61	3		6,0	4,0	2,50	215,0
10	500	60	95	–	110	–	90	100	340	140	175	190	61	3		6,0	4,0	2,50	147,0
11	630	60	95	–	110	–	90	100	340	140	175	235	61	4		6,0	4,0	2,50	207,0

1) D1 i D2 należy przyjmować PN-M-85000:1989
2) Zespół krążka zabezpieczającego wg DK16-058 (ZN-1232-90848:1980 lub DK16-059 (ZN-1232-90849:1975)

PRZYKŁAD OZNACZENIA

sprzęgła przeponowego hamulcowego według Karty Katalogowej DK16-048 o symbolu 4 i średnicach otworów piast D1=45mm i D2=60mm

SPRZĘGŁO PRZEPONOWE HAMULCOWE DK16-048-4-46/60

ZGODNOŚĆ Z NORMAMI

sprzęgło według normy ZN-1232-32366:1986

podatność kątowa

podatność osiowa

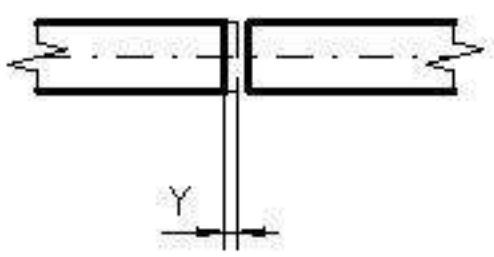

podatność promieniowa

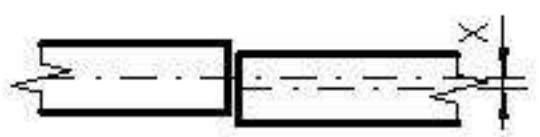

w przypadku braku podatności osiowej i promieniowej

kąt względnego skręcenia

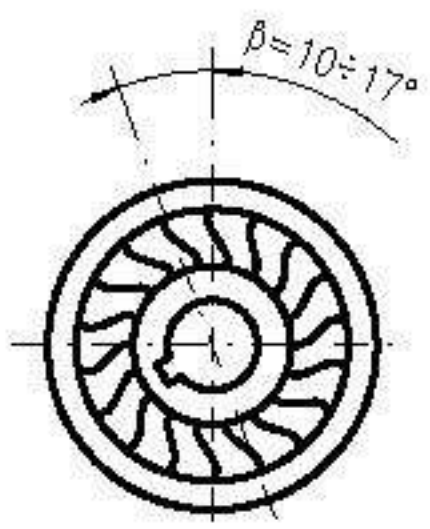

UWAGA

Sprzęgło o innych parametrach może być wykonane po uprzednim uzgodnieniu.

Detrans	SPRZĘGŁO PRZEPONOWE HAMULCOWE Z BEZPIECZNIKIEM – typ ATm	KARTA KATALOGOWA Nr **DK16-049** strona: 1 stron: 2

Demontaż przepon wymaga odsunięcia silnika od reduktora.

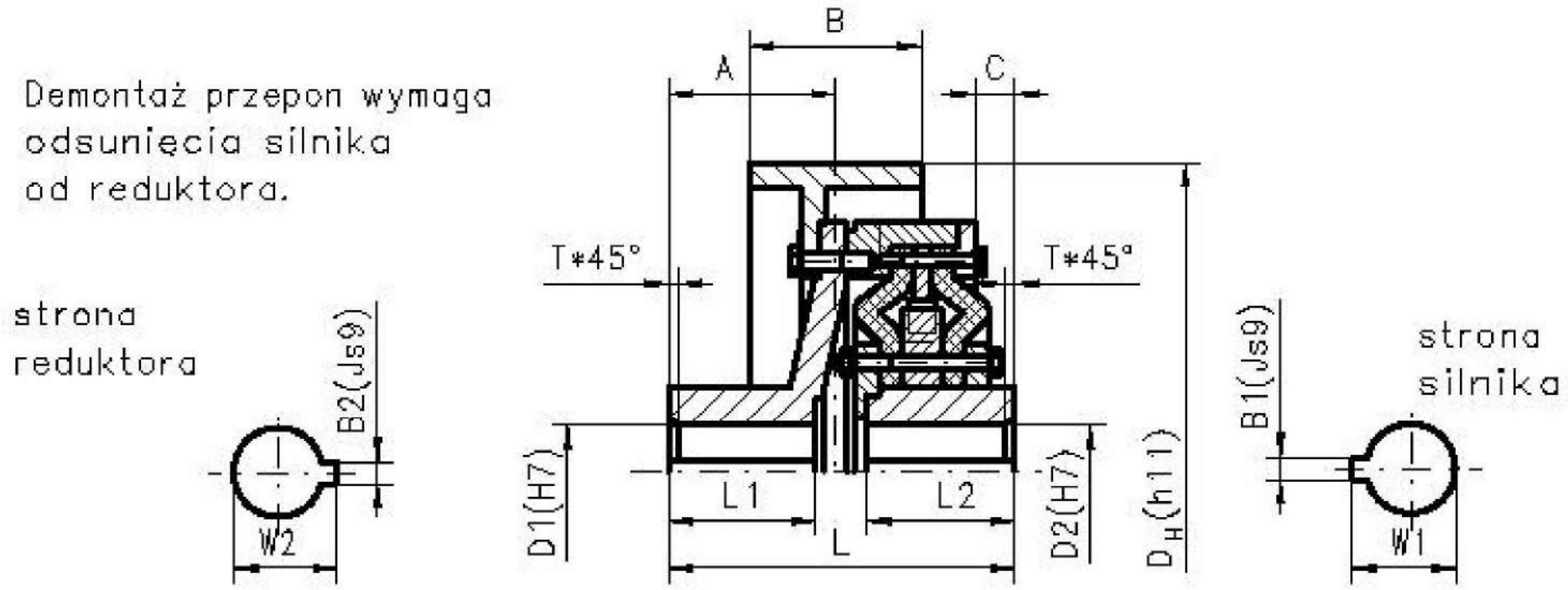

GŁÓWNE PARAMETRY

Symbol	Wymiary																Max podatność		Moment obrotowy nominalny M_{non}	Masa 1 szt.
	D_H (h11)	D1 D2 min (H7) 1)	D1 max 1) żeliwo 250 czop nie zabezp.	D1 max 1) żeliwo 250 czop zabezp. krążkiem 2)	D1 max 1) Staliwo 270–480 lub St5 czop nie zabezp.	D1 max 1) Staliwo 270–480 lub St5 czop zabezp. krążkiem 2)	D2 max 1) żeliwo 250	D2 max 1) Staliwo 270–480 lub St5	L	L1	L2	A	B	C	T	B1; B2 W1; W2	Y	X		
	[mm]																		[kN*m]	[kg]
1	200	25	40	28	50	40	32	35	138,5	50	57	63	80	20,5	2	Dla otworu piast D1,D2 należy przyjmować wymiary rowka wpustowego wg PN-M-85005:1970	3	2	0,16	14,8
2	250	30	50	40	60	50	45	50	180	60	70	100	100	23	2,5		3,5	2	0,25	27,1
3	320	35	50	40	65	50	50	55	205	70	79	102	120	24	2,5		4	2,5	0,40	47,4
4	320	40	65	50	80	70	60	65	240	82	91	115	120	25	2,5		4,5	3	0,63	58,7
5	400	50	75	70	100	80	70	80	300	110	115	144	150	33	3		5	3,5	1,00	97,7
6	500	50	75	70	100	80	70	80	300	110	115	144	190	33	3		5	3,5	1,00	125,7
7	400	60	95	75	110	100	90	100	372	140	145	175	150	45	3		6	4	2,50	149,2
8	500	60	95	75	110	100	90	100	372	140	145	175	190	45	3		6	4	2,50	178,2
9	630	60	95	75	110	100	90	100	372	140	145	175	235	45	3		6	4	2,50	237,8

1) D1 i D2 należy przyjmować według PN-M-85000:1989

2) Zespół krążka zabezpieczającego wg DK16-058 (ZN-1232-90848:1980) lub KD16-059 (ZN-1232-90849:1975)

PRZYKŁAD OZNACZENIA

sprzęgła przeponowego hamulcowego z bezpiecznikiem według Karty Katalogowej DK16-049 o symbolu 4 i średnicach otworów piast D1=40mm i D2=60mm

SPRZĘGŁO PRZEPONOWE HAMULCOWE Z BEZPIECZNIKIEM DK16-049 - 4 - 40/60

ZGODNOŚĆ Z NORMAMI

sprzęgło według normy ZN-1232-32368: 1989

MOMENT MAKSYMALNY

Występujący podczas pracy łączonych zespołów, chwilowy moment maksymalny nie może przekraczać wartości momentu maksymalnego sprzęgła M_{max}, gdzie $M_{max} = 3\ M_{nom}$

podatność kątowa | podatność osiowa | podatność promieniowa

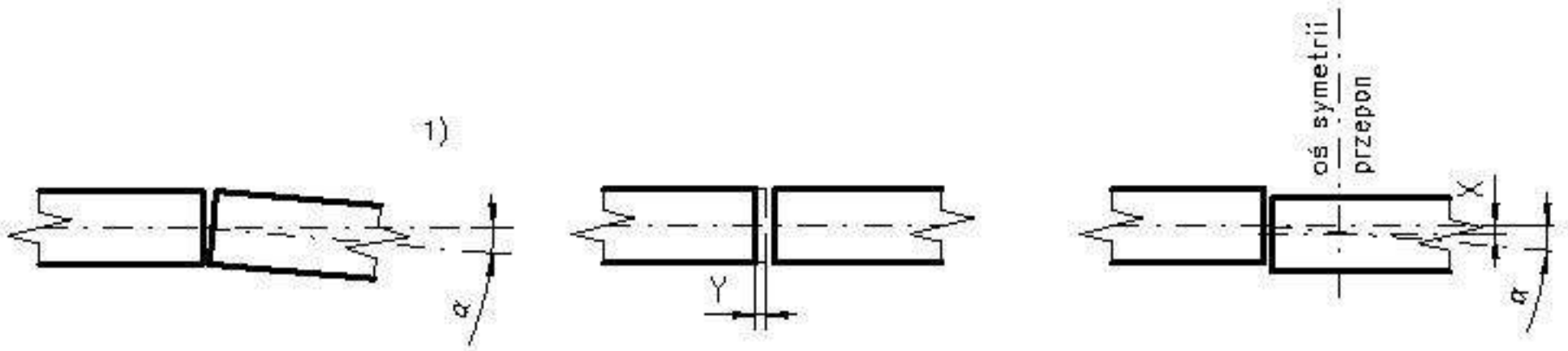

kąt względnego skręcenia

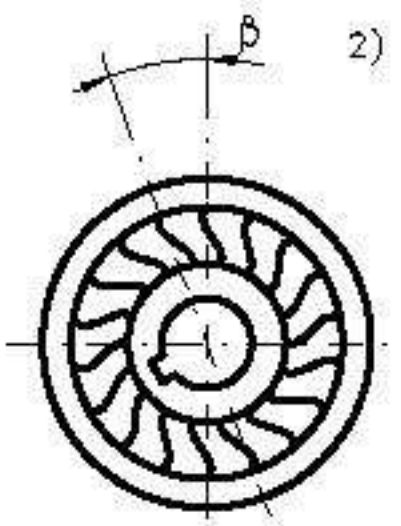

1) W przypadku braku względnych przemieszczeń osiowych i promieniowych $\alpha \leq 3°$

2) Maksymalny kąt względnego skręcenia β ograniczony bezpiecznikiem wynosi 30°

ZASTOSOWANIE

Sprzęgła przeponowe hamulcowe z bezpiecznikiem mają zastosowanie w napędach o ciężkich warunkach pracy, tam gdzie występują duże drgania skrętne oraz tam gdzie z dużą częstotliwością występują przesunięcia promieniowe i osiowe. Dopuszczalna temperatura pracy przepon −30°C do +40°C, przy czym przepona nie może osiągać temperatury wyższej od 85°C.

UWAGA

Sprzęgło o innych parametrach może być wykonane po uprzednim uzgodnieniu.

Detrans	BĘBEN HAMULCOWY SPRZĘGŁA WKŁADKOWEGO typ AHt	KARTA KATALOGOWA Nr **DK16-050** strona: 1 stron: 2

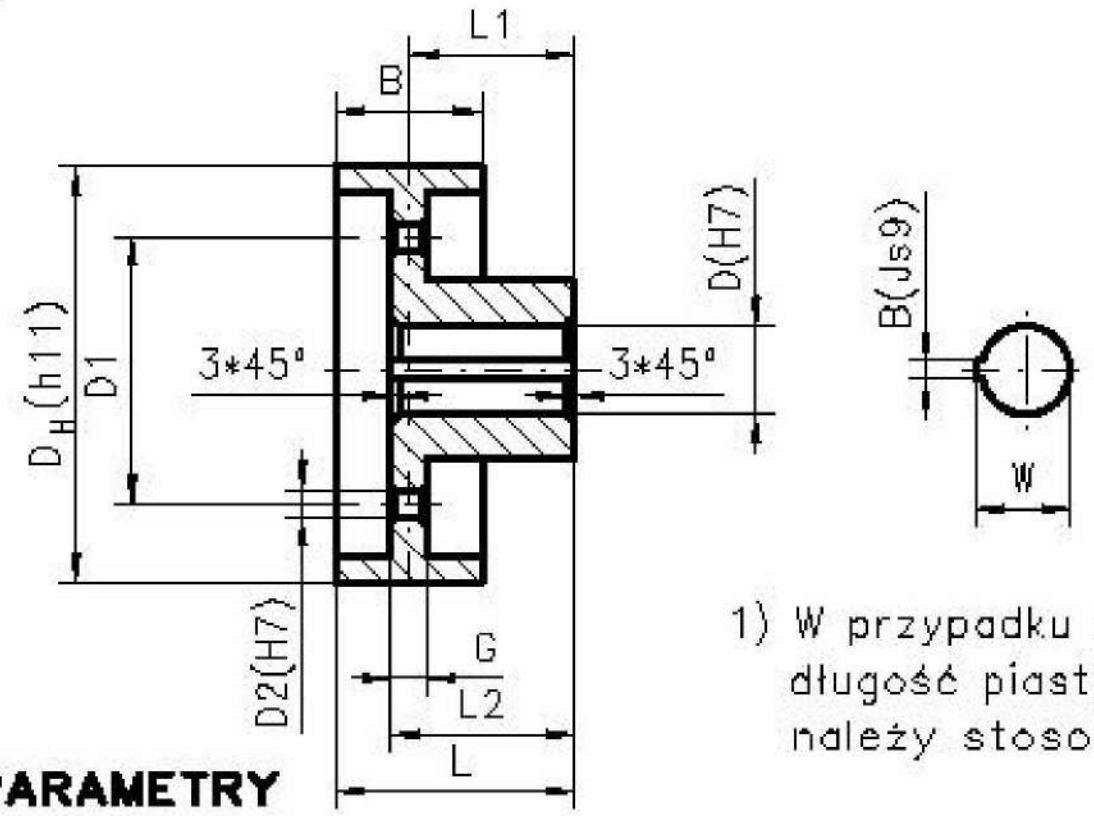

1) W przypadku dłuższego czopa niż długość piasty bębna hamulcowego należy stosować tuleję ustalającą.

GŁÓWNE PARAMETRY

Symbol	Wymiary														Masa max
	D_H (h11)	B	D (H7)	dla czopów krótkich dł.[1] czopa	dla czopów krótkich L2	dla czopów długich dł.[1] czopa	dla czopów długich L2	L1	L	D1	D2 (H7)	G	Liczba otworów D2	B W	
	[mm]														[kg]
1	120	50	18÷19	28	66,5	40	66,5	60	85	80	9	13	12	Dla otworu piast D1;D2 należy przyjmować wymiary rowka wpustowego wg PN-M-85005:1970	2,0
			20÷24	36		50									
			25÷28	42		60									
			30÷32	58		80									
2	160	60	20÷24	36	70	50	70	60	90	100	14	20	8		5,0
			25÷28	42		60									
			30÷38	58		80									
			40	82		110									
3	200	80	20÷24	36	90	50	90	80	120	100	14	20	8		11,0
			25÷28	42		60									
			30÷38	58		80									
			40	82		110									
4	250	100	28	42	90	60	90	80	130	125	14	20	12		15,0
			30÷38	58		80									
			40÷50	82		110									
5	320	120	32÷38	58	122	80	122	106	166	160	22	32	8		33,5
			40÷50	82		110									
			55÷56	82		110									
			60÷65	105		140									
6	400	150	42÷56	82	141	110	141	125	200	200	22	32	12		54,5
			60÷75	105		140									
			80	130		170									
7	500	190	50÷56	82	157	110	110	132	227	250	36	50	8		105,0
			60÷75	105		140	140								
			80÷95	130		170	170								
			100	165		210	210								
8	630	235	65÷75	105	185	140	140	160	277,5	250	36	50	8		173,0
			80÷95	130		170	170								
			100	165		210	210								

PRZYKŁAD OZNACZENIA

bębna hamulcowego sprzęgła wkładkowego według Karty Katalogowej DK16-050 o symbolu 2 i średnicy piasty D = 28mm

BĘBEN HAMULCOWY DK16-050-2-28

ZGODNOŚĆ Z NORMAMI

bęben hamulcowy według normy ZN-1232-32690:1982 odmiana W.

UWAGA

Bęben hamulcowy o innych parametrach może być wykonany po uprzednim uzgodnieniu.

BĘBEN HAMULCOWY SPRZĘGŁA ZĘBATEGO
typ AHt

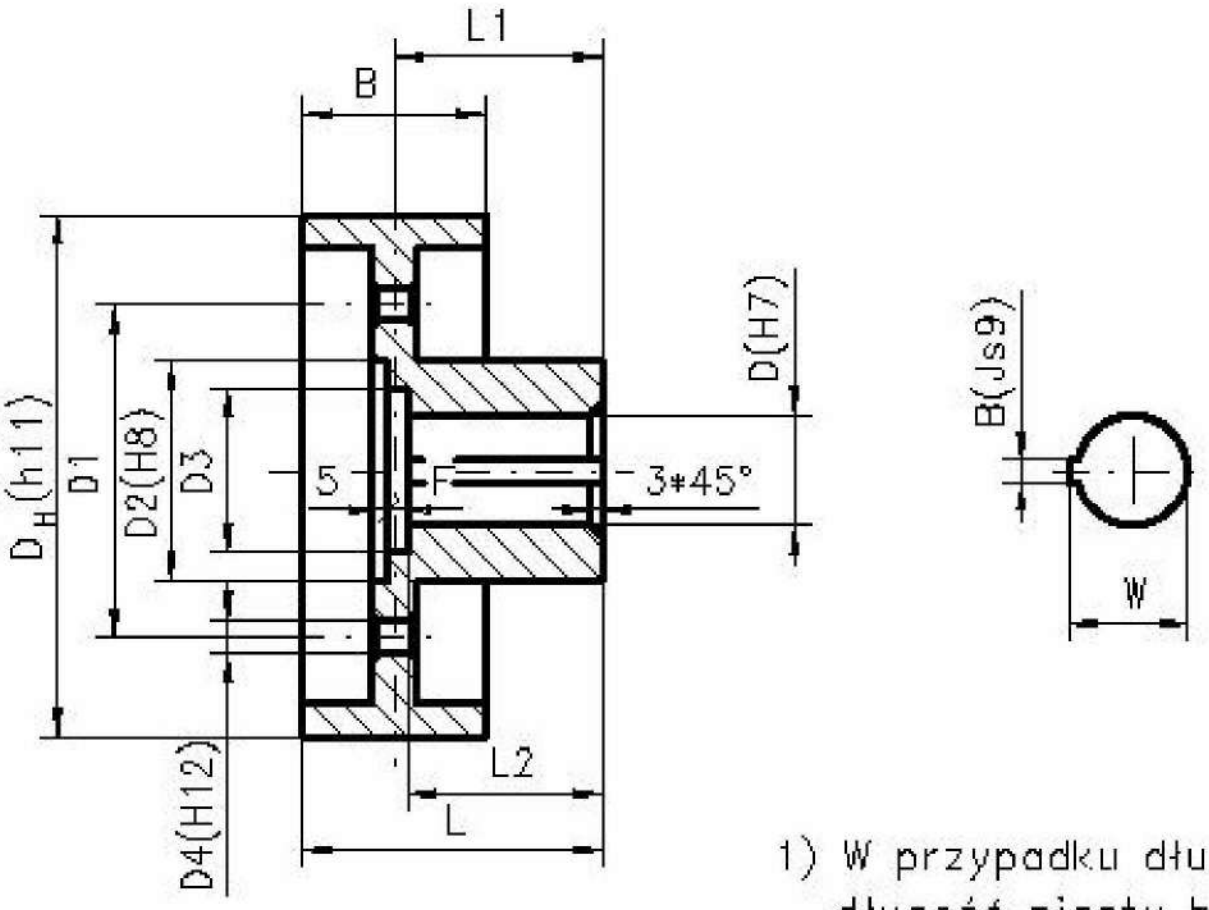

1) W przypadku dłuższego czopa niż długość piasty bębna hamulcowego należy stosować tuleję ustalającą.
2) Dopuszcza się stosowanie innych wytoczeń F.

GŁÓWNE PARAMETRY

Symbol	Wymiary																	Masa max
	D_H (h11)	B	D (H7)	dla czopów krótkich dł.[1] czopa	dla czopów krótkich L2	dla czopów krótkich F	dla czopów długich dł.[1] czopa	dla czopów długich L2	dla czopów długich F	L1	L	D1	D2 (H8)	D3	D4 (H12)	Liczba otworów D4(H11)	B W	
	[mm]																	[kg]
1	200	80	20÷24	36	38	47	50	52	33	80	120	130	90	53	10,5	4	Dla otworu piast D1;D2 należy przyjmować wymiary rowka wpustowego wg PN-M-85005:1970	11,0
			25÷28	42	44	41	60	62	23									
			30÷38	58	60	25	80	67	18									
			40	82	67	18	110	67	18									
2	250	100	28	42	44	41	60	62	23	80	130	150	110	63	10,5	6		15,0
			30÷38	58	60	25	80	67	18									
			40÷50	82	67	18	110											
3	320	120	32÷38	58	60	57	80	82	35	106	166	180	140	85	10,5	10		33,5
			40÷50	82	84	33	110	92	25									
			55÷56															
			60÷65	105	92	25	140											
4	400	150	42÷56	82	84	52	110	101	35	125	200	210	160	118	17	6		54,5
			60÷75	105	101	35	140											
			80	130	101		170											
5	500	190	50÷56	82	84	68	110	112	40	132	227	280	220	125	17	10		105,0
			60÷75	105	107	45	140	117	35									
			80÷95	130	117	35	170											
			100	165			210											
6	630	235	65÷75	105	107	73	140	142	38	160	277,5	280	220	125	17	10		173,0
			80÷95	130	132	48	170	145	35									
			100	165	145	35	210											

PRZYKŁAD OZNACZENIA

bębna hamulcowego sprzęgła wkładkowego według Karty Katalogowej DK16-051 o symbolu 1 i średnicy piasty D= 28mm

BĘBEN HAMULCOWY DK16-051-1-28

ZGODNOŚĆ Z NORMAMI

bęben hamulcowy według normy ZN-1232-32690:1982 odmiana Z

UWAGA

Beben hamulcowy o innych parametrach może być wykonany po uprzednim uzgodnieniu.

Detrans	BĘBEN HAMULCOWY NIESPRZĘGŁOWY typ AHt	KARTA KATALOGOWA Nr **DK16-052** strona: 1 stron: 2

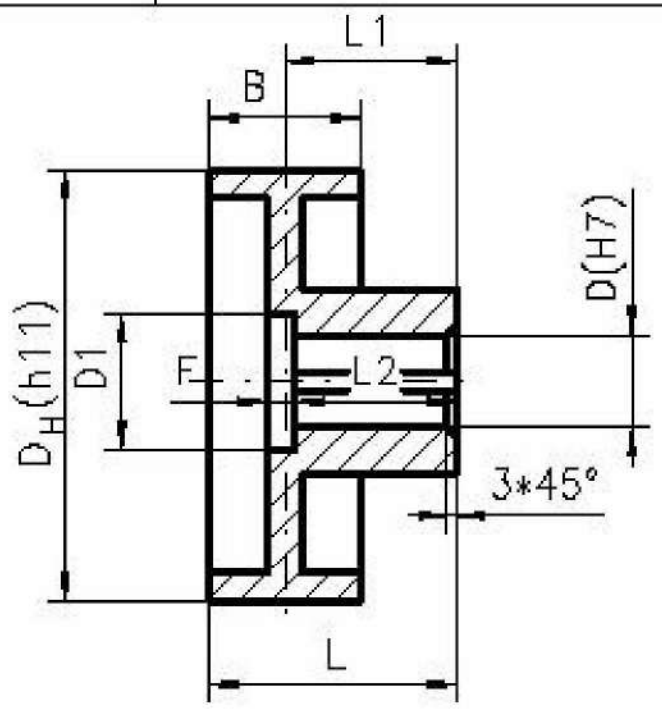

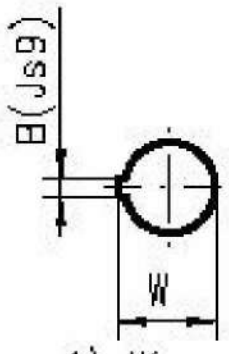

1) W przypadku dłuższego czopa niż długość piasty bębna hamulcowego należy stosować tuleję ustalającą.
2) Dopuszcza się stosowanie innych wytoczeń F.

GŁÓWNE PARAMETRY

Symbol	Wymiary													Masa max.
	D_H (h11)	B	D (H7)	dla czapów krótkich dł.[1] czopa	L2	F	dla czapów długich dł.[1] czopa	L2	F	L1	L	D1	B W	
	[mm]													[kg]
1	120	50	18÷19	28	30	36,5	40	42	24,5	60	85	48	Dla otworu piast D1;D2 należy przyjmować wymiary rowka wpustowego wg PN-M-85005:1970	2,0
			20÷24	36	38	28,5	50	52	14,5					
			25÷28	42	44	22,5	60	62	4,5					
			30÷32	58	60	6,5	80	86,5	–					
2	160	60	20÷24	36	38	32	50	52	18	60	90	53		5,0
			25÷28	42	44	26	60	62	8					
			30÷38	58	60	10	80	70	–					
			40	82	70	–	110							
3	200	80	20÷24	36	38	52	50	52	38	80	120	53		11,0
			25÷28	42	44	46	60	62	28					
			30÷38	58	60	30	80	82	8					
			40	82	84	6	110	90	–					
4	250	100	28	42	44	46	60	62	28	80	130	63		15,0
			30÷38	58	60	30	80	82	8					
			40÷50	82	84	6	110	90	–					
5	320	120	32÷38	58	60	62	80	82	40	106	166	85		33,5
			40÷50	82	84	38	110	112	10					
			55÷56											
			60÷65	105	107	15	140	122	–					
6	400	150	42÷56	82	84	57	110	112	29	125	200	118		54,5
			60÷75	105	107	34	140	141	–					
			80	130	132	9	170							
7	500	190	50÷56	82	84	73	110	112	45	132	227	125		105,0
			60÷75	105	107	50	140	142	15					
			80÷95	130	132	25	170	157	–					
			100	165	157	–	210							
8	630	235	65÷75	105	107	78	140	142	43	160	277,5	125		173,0
			80÷95	130	132	53	170	172	13					
			100	165	167	18	210	185	–					

PRZYKŁAD OZNACZENIA

bębna hamulcowego sprzęgła wkładkowego według Karty Katalogowej DK16-052
o symbolu 1 i średnicy piasty D=28 mm

BĘBEN HAMULCOWY DK16-052-1-28

ZGODNOŚĆ Z NORMAMI

bęben hamulcowy według normy ZN-1232-32690:1982 odmiana S

UWAGA

Beben hamulcowy o innych parametrach może być wykonany po uprzednim uzgodnieniu.

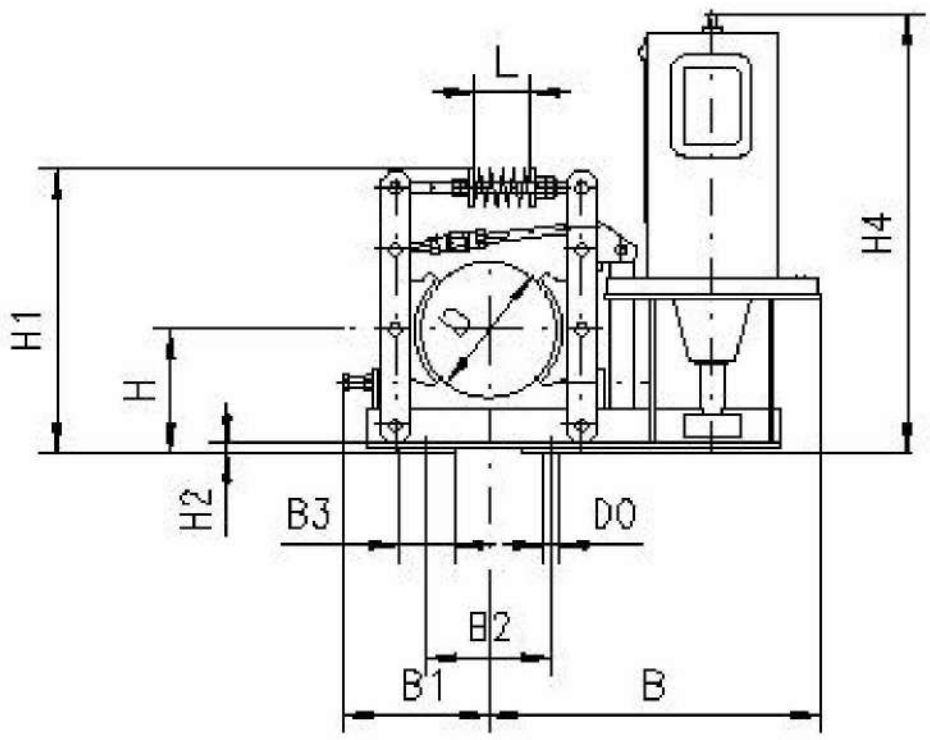

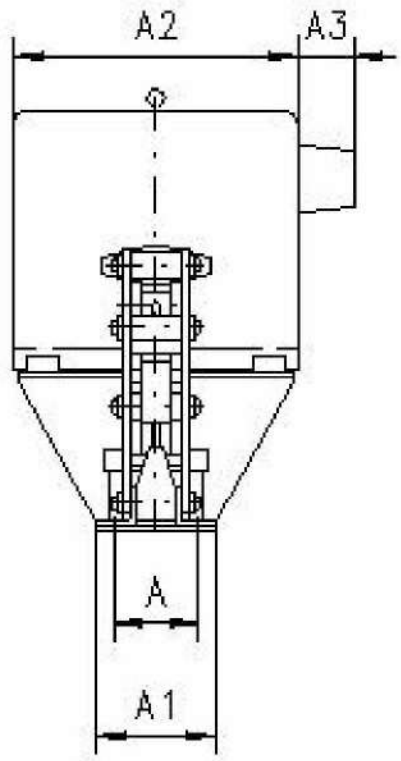

GŁÓWNE PARAMETRY

Symbol	Wykonanie	Wymiary																Nominalny moment hamowania	Masa hamulca ze zwalniakiem
		D	szer. szczęki	H	H1	H2	H4	A	A1	A2	A3	B	B1	B2	B3	D0	L		
		[mm]																[kN*m]	[kg]
1	A	120	40	110	251	9	281	75	105	197	60	245	121	110	50	14	54,7	0,020	15,0
	B																50,5	0,030	
	C						307			250	50	292					78,5	0,050	25,6
2	A	160	50	130	305	9	387	75	100	250	50	335	145	160	50	14	70,7	0,063	29,1
	B																69,0	0,080	
	C																84,2	0,100	
3	–	200	65	180	390	15	393	90	130	250	50	405	190	190	60	18	84,2 ÷ 74,8	0,125 ÷ 0,140	42,4
4	A	250	80	220	463	18	625	120	160	340	50	463	220	240	80	18	99,0	0,22	96,8
	B																90,1	0,25	
	C																100,2	0,32	
5	A	320	100	250	583	18	625	140	180	340	50	535	274	320	80	18	121,2	0,40	119,5
	B																103,2	0,50	
	C																113,8	0,60	
6	A	400	125	300	668	18	625	170	220	340	50	615	335	400	80	18	135,9	0,80	158,5
	B						800			425	45	635					91,3	1,00	220,7
	C																127,8	1,20	
7	A	500	160	360	810	18	800	200	270	425	45	770	400	500	80	23	130,7	1,60	276,2
	B																130,5	1,80	
	C																123,6	2,00	
8	A	630	200	450	1000	20	800	230	300	425	45	870	500	650	100	23	124,0	2,50	372,0

1) Długość sprężyny L podano dla nominalnej wartości momentu hamowania, dla innych wartości momentu należy długość sprężyny wyregulować.

Oznaczenie zasilania hamulca

Nazwa	Symbol oznaczenia	Wartość
Napięcie	1	400/230V
	2	500V
Częstotliwość	3	50Hz
	4	
Rodzaj pracy	5	ciągła (100%)
	6	przerywana (40%)

PRZYKŁAD OZNACZENIA

hamulca szczękowego bębnowego ze zwalniakiem elektromagnetycznym według Karty Katalogowej DK16-053 o symbolu 1, wykonaniu C, zasilanego napięciem 500V (symbol 2) o częstotliwości 50 Hz (symbol 3), przeznaczonego do pracy przerywanej (symbol 6)

HAMULEC SZCZĘKOWY DK16-053-1C-2.3.6.

ZGODNOŚĆ Z NORMAMI

hamulec według normy ZN-1232-32605:1987

UWAGA

Hamulec o innych parametrach może być wykonany po uprzednim uzgodnieniu.

HAMULEC SZCZĘKOWY BĘBNOWY – typ AHh ZE ZWALNIAKIEM ELEKTROHYDRAULICZNYM

Wykonania A i C bez amortyzatora

Wykonania B i D z amortyzatorem

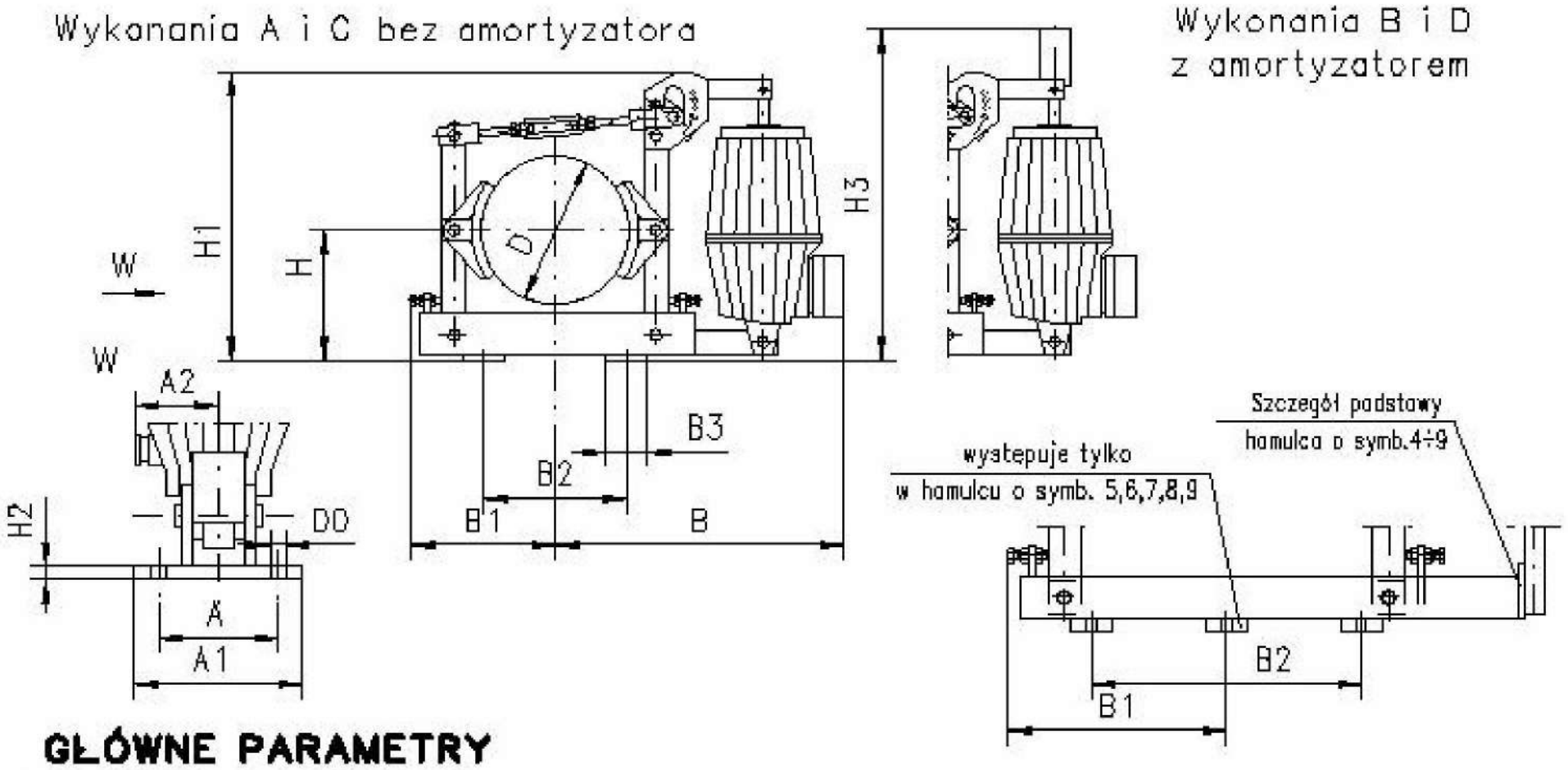

GŁÓWNE PARAMETRY

Symbol	Wykonanie	Wymiary D	szer. szczęki	H	H1	H2	H3	A	A1	A2	B	B1	B2	B3	DO				Nominalny moment hamowania	Masa hamulca ze zwalniakiem
		[mm]																	[kN*m]	[kg]
1	A	200	70	180	461	10	543	90	130	100	430	213	190	60	18				0,083;0,088 0,095;0,105 0,125;0,138	32,6
	B																			33,0
	C										425								0,050;0,053 0,057;0,063 0,074;0,080	29,0
	D																			30,2
2	A	250	90	220	485	12	557	120	160	100	480	243	240	70	18				0,16;0,18 0,20;0,25 0,32	42,0
	B																			42,0
	C										475								0,08;0,10 0,125;0,16 0,20	39,0
	D																			39,0
3	A	320	110	250	615	16	624	140	180	100	505	284	320	70	18				0,25;0,32 0,36;0,40 0,50;0,60	68,0
	B																			68,0
	C						619												0,125;0,14 0,16;0,18 0,20;0,25	63,0
	D																			63,0
4	A	400	140	300	675	16	718	170	220	100	640	370	400	80	18				0,63;0,71 0,8;1,0;1,2	92,0
	B																			91,0
5	A	500	180	360	920	25	930	200	260	–	720	440	500	90	22				1,6;2,0 2,5	195,0
	B																			194,0
6	A	630	225	450	1010	30	1010	230	300	–	870	525	650	100	22				2,5;3,0 3,5	295,0
	B																			290,5
7	A	710	265	500	1140	20	1219	260	320	–	935	615	740	100	22				3.0;3.5 4.0	412.0
	B																			410.0
8	A	800	290	560	1270	20	1275	290	390	–	1000	684	820	120	26				4.0;4.5 5.0;5.6	545.0
	B																			542.0
9	A	1000	320	630	1581	30	1591	400	460	–	1210	842	1000	150	33				6.3;7.0;8.0;9.0 10.5,12.5	973.0
	B																			972.0

W zależności od wielkości momentów hamowania i wielkości zwalniaka, rozróżnia się wykonania hamulców:
– zwalniaki bez amortyzatora wyk.A i C,
– zwalniaki z amortyzatorem wyk.B i D.
Wykonanie hamulca z amortyzatorem stosuje się w zasadzie wtedy, gdy mechanizm napędzany silnikiem sterowany jest w układzie elektrycznym typu "b"(tj. z wykorzystaniem współpracy hamulca z silnikiem napędowym dla uzyskania prędkości zwolnionej).

Oznaczenie zasilania hamulca

Nazwa	Oznaczenie	Wartość
Napięcie	1	400V
	2	500V
Częstotliwość	3	50Hz
	4	60Hz
Rodzaj pracy	5	ciągła (100%)
	6	przerywana (40%)

PRZYKŁAD OZNACZENIA

hamulca szczękowego bębnowego ze zwalniakiem elektrohydraulicznym według Karty Katalogowej DK16-054 o symbolu 1, wykonaniu C, zasilanego napięciem 400V, (1), o częstotliwości 50 Hz (3), przeznaczonego do pracy ciągłej (6)

HAMULEC SZCZĘKO0WY DK16-054-1C-1.3.6.

ZGODNOŚĆ Z NORMAMI

hamulec według normy ZN-1232-32610:1989

UWAGA

Hamulec o innych parametrach może być wykonany po uprzednim uzgodnieniu.

Detrans	HAMULEC SZCZĘKOWY BĘBNOWY NOŻNY LINKOWY typ AHn	KARTA KATALOGOWA Nr **DK16-055** strona: 1 stron: 1

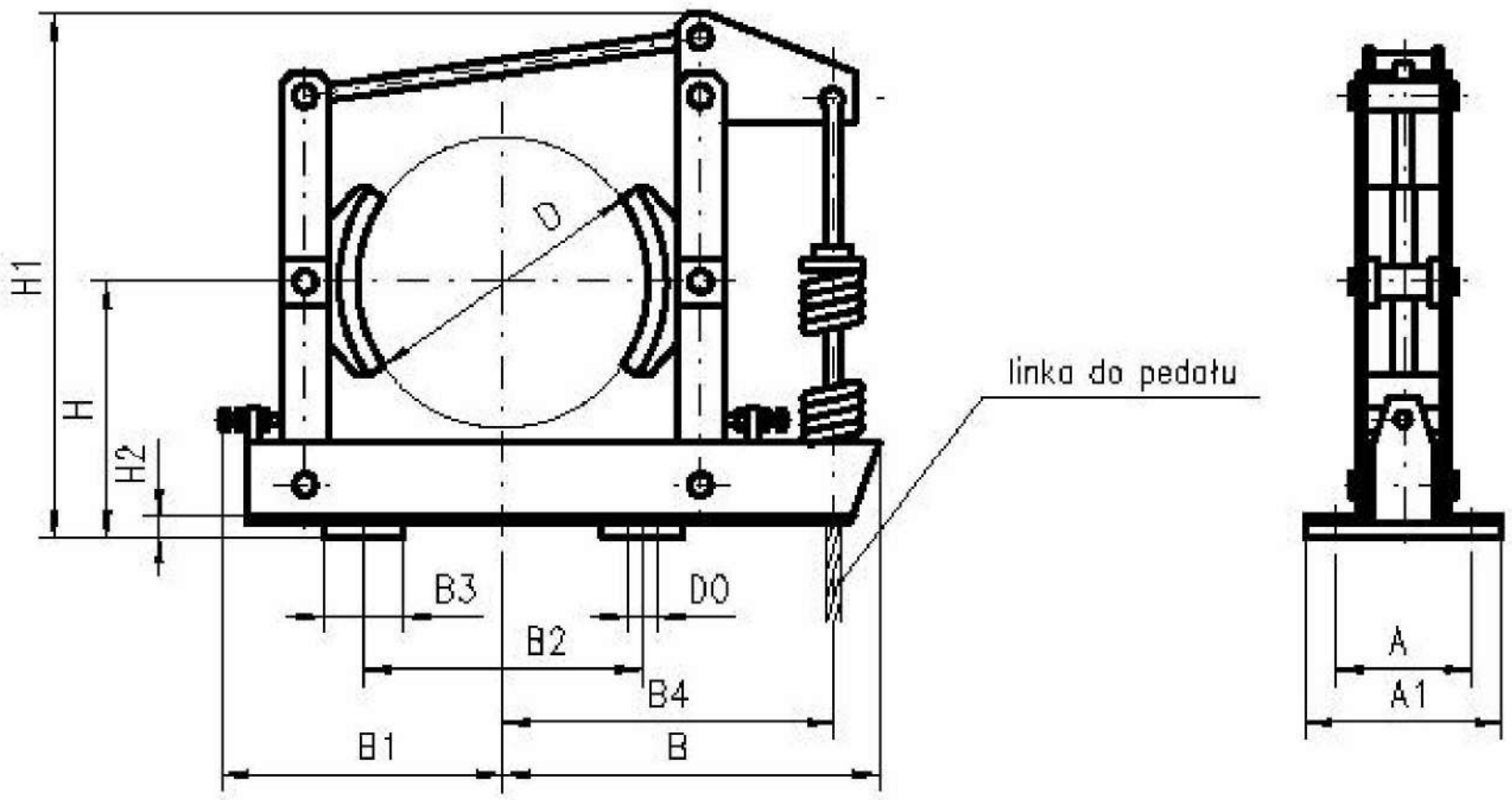

GŁÓWNE PARAMETRY

Symbol	Wymiary													Nominalny moment hamowania	Masa
	D	szer. szczęki	H	H1	H2	A	A1	B	B1	B2	B3	B4	D0		
	[mm]													[kN*m]	[kg]
1	200	65	180	345	15	90	130	240	187	190	60	220	18	max 0,15	15,4
2	250	80	220	430	18	120	160	278	220	240	80	253	18	0,22÷0,32	27,5
3	320	100	250	525	18	140	180	340	274	320	80	315	18	0,40÷0,60	48,1
4	400	125	300	605	18	170	220	415	335	400	80	390	18	0,80÷1,20	72,5

PRZYKŁAD OZNACZENIA

hamulca szczękowego nożnego według Karty Katalogowej DK16-055 o symbolu 1

HAMULEC SZCZĘKOWY DK16-055-1

ZGODNOŚĆ Z NORMAMI

hamulec według normy ZN-1232-32607:1988

UWAGA

Hamulec o innych parametrach może być wykonany po uprzednim uzgodnieniu.

Detrans	HAMULEC SZCZĘKOWY TARCZOWY typ AHr	KARTA KATALOGOWA Nr **DK16-056** strona: 1 | stron: 2

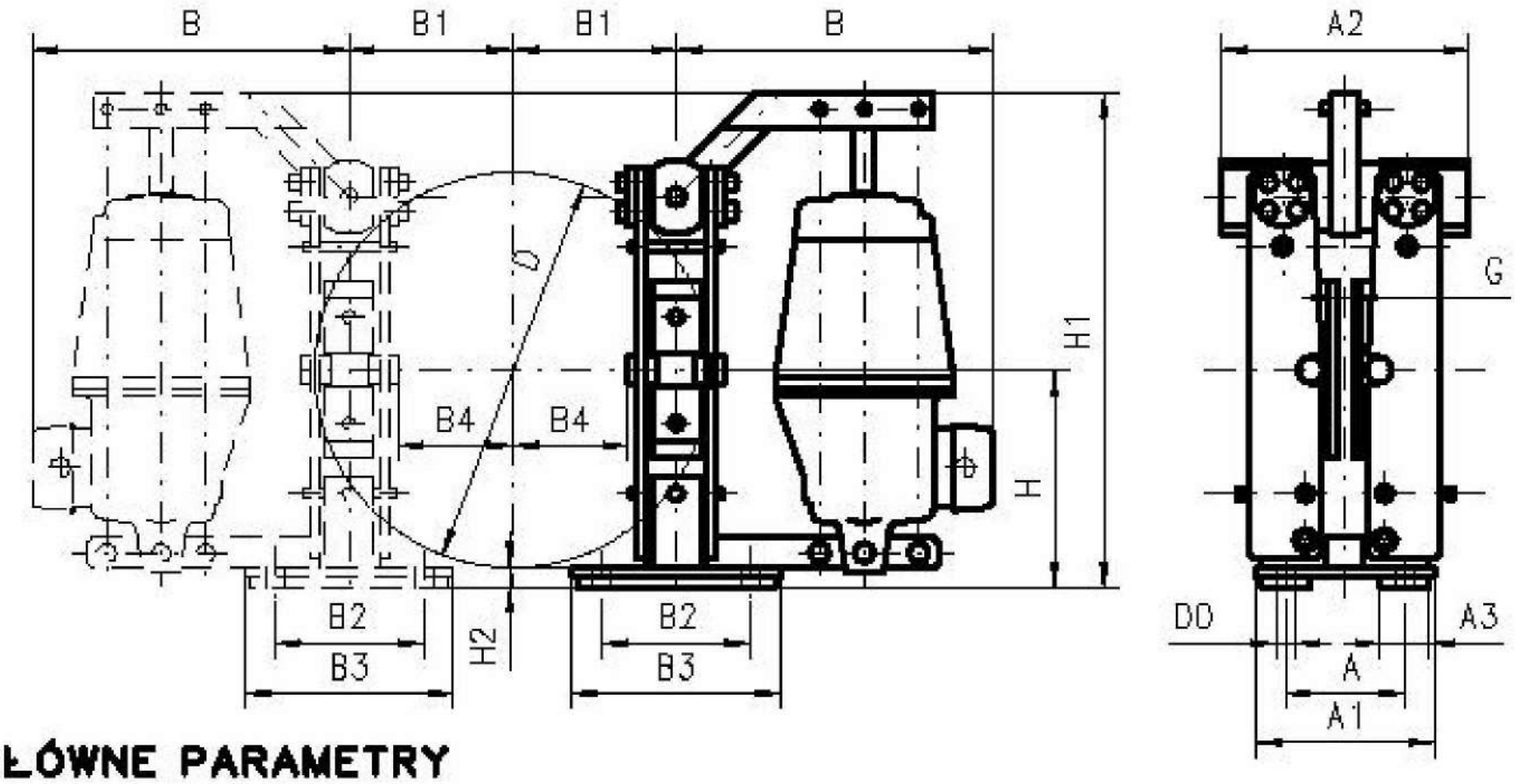

GŁÓWNE PARAMETRY

Symbol	Wykonanie	Wymiary D	G	H	H1	H2	A	A1	A2	A3	B	B1	B2	B3	B4	D0	Nominalny moment hamowania *)	Masa hamulca ze zwalniakiem
		[mm]															[kN*m]	[kg]
1	A	320	16	220	500	20	120	180	250	50	280	165	150	210	88	19	0,105	38,30
	B										320						0,130	
	C										370						0,160	
	D										280						0,220	
	E										320						0,280	
	F										370						0,345	
2	A	400									370				123		0,200	39,10
	B										280						0,280	
	C										320						0,350	
	D										280						0,400	
	E										320						0,510	
	F										370						0,640	
3	A	500	20	320	623	26	170	230	360		315	260	190	250	138	19	0,480	92,30
	B										370						0,600	
	C										445						0,750	
	D										315						0,850	
	E										370						1,040	
	F										445						1,240	
4	A	630									445				193		0,950	95,10
	B										315						1,070	
	C										370						1,310	
	D										315						1,680	
	E										370						2,070	
	F										445						2,520	

*) Nominalny moment hamowania podany jest dla jednego hamulca, dla dwu hamulców moment jest 2 x większy.

Oznaczenie zasilania hamulca

Nazwa	Symbol oznaczenia	Wartość
Napięcie	1	400V
	2	500V
Częstotliwość	3	50Hz
	4	60Hz
Rodzaj pracy	5	ciągła (100%)
	6	przerywana (40%)

PRZYKŁAD OZNACZENIA

hamulca szczękowego tarczowego ze zwalniakiem elektrohydraulicznym według Karty Katalogowej DK16-056, o symbolu 1, wykonaniu C, zasilanego napięciem 400V (symbol 1) o częstotliwości 50 Hz (symbol 3) przeznaczonego do pracy ciągłej (symbol 5)

HAMULEC SZCZĘKOWY DK16-056 - 1C - 1.3.5.

UWAGA

Hamulec o innych parametrach może być wykonany po uprzednim uzgodnieniu.

Detrans	HAMULEC SZCZĘKOWY ELEKTROMAGNETYCZNY typ AHm	KARTA KATALOGOWA Nr **DK16-057** strona: 1 stron: 2

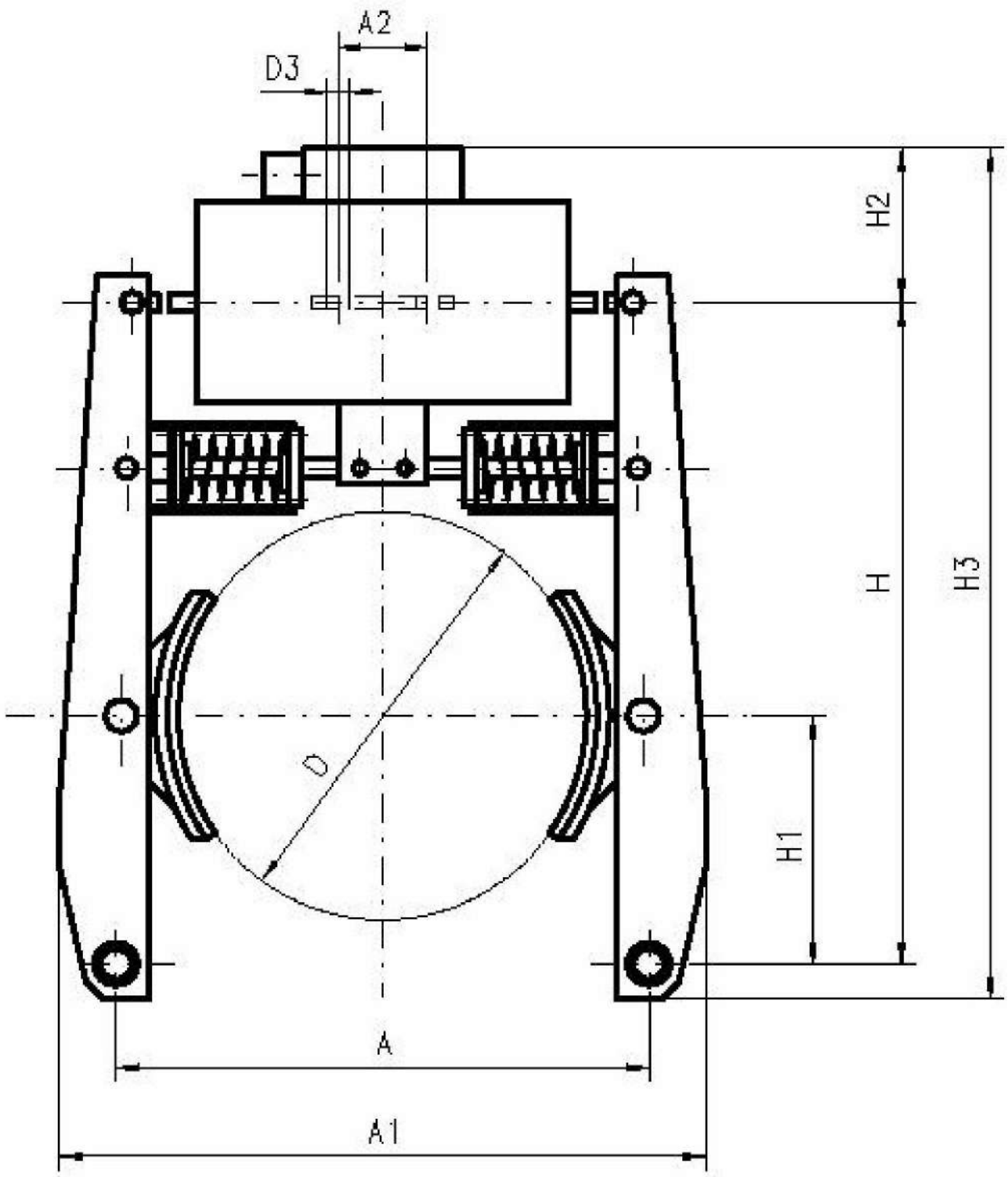

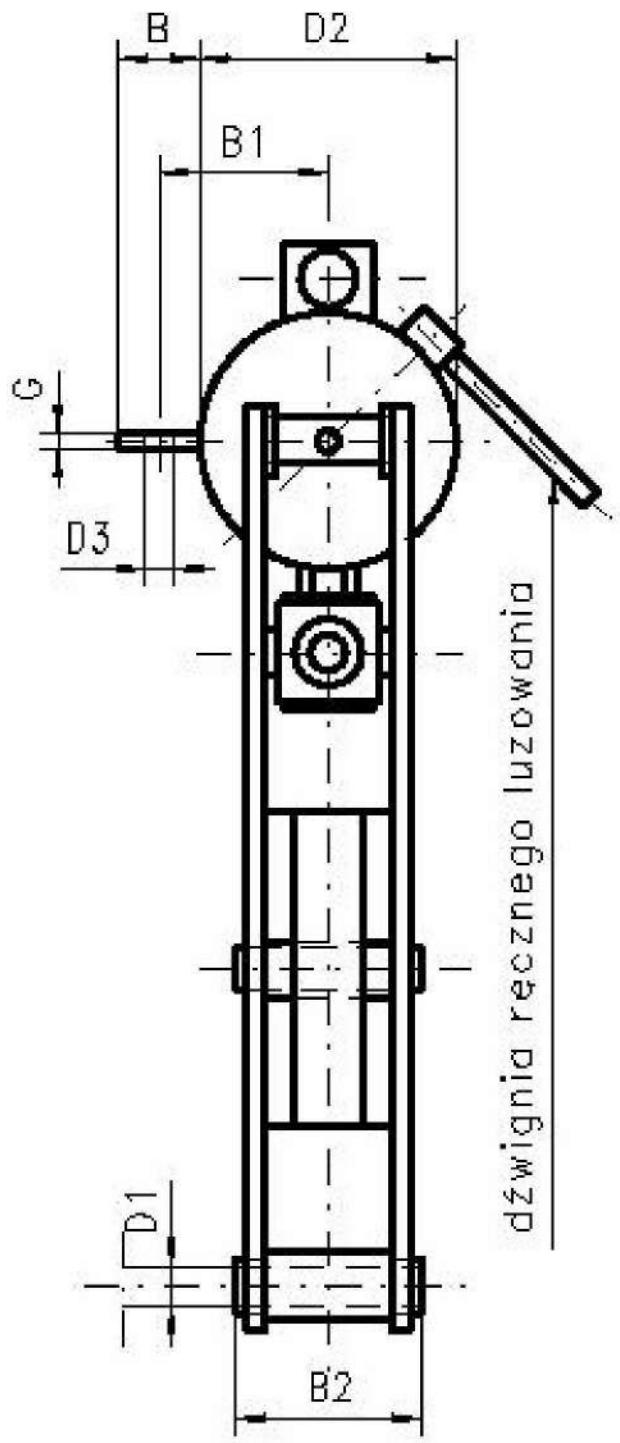

GŁÓWNE PARAMETRY

Symbol	Wykonanie	Wymiary																Nominalny moment hamowania	Masa hamulca ze zwalniakiem
		D	szer. szczęki	H	H1	H2	H3	A	A1	A2	B	B1	B2	D1	D2	D3	G		
		[mm]																[N*m]	[kg]
1	A	230	60	373	140	≈100	493	300	364	50	36	74,5	82	18	113	13	6	56÷140	29

Oznaczenie zasilania hamulca

Nazwa	Symbol oznaczenia	Wartość
Napięcie stałe	1	100V
	2	200V
Częstotliwość	3	50Hz
	4	60Hz
Rodzaj pracy	5	ciągła (100%)
	6	przerywana (40%)

PRZYKŁAD OZNACZENIA

hamulca szczękowego elektromagnetycznego według Karty Katalogowej DK16-057 o symbolu 1, wykonaniu A, zasilanego napięciem 200V (symbol 2) o częstotliwości 50 Hz (symbol 3) przeznaczonego do pracy ciągłej (symbol 5)

HAMULEC SZCZĘKOWY DK16-057 - 1a - 2.3.5.

UWAGA

Hamulec o innych parametrach może być wykonany po uprzednim uzgodnieniu.

Detrans	ZESPÓŁ KRĄŻKA ZABEZPIECZAJĄCEGO Z JEDNĄ ŚRUBĄ DO WALCOWYCH CZOPÓW WAŁÓW	KARTA KATALOGOWA Nr **DK16-058** strona: 1 stron: 1

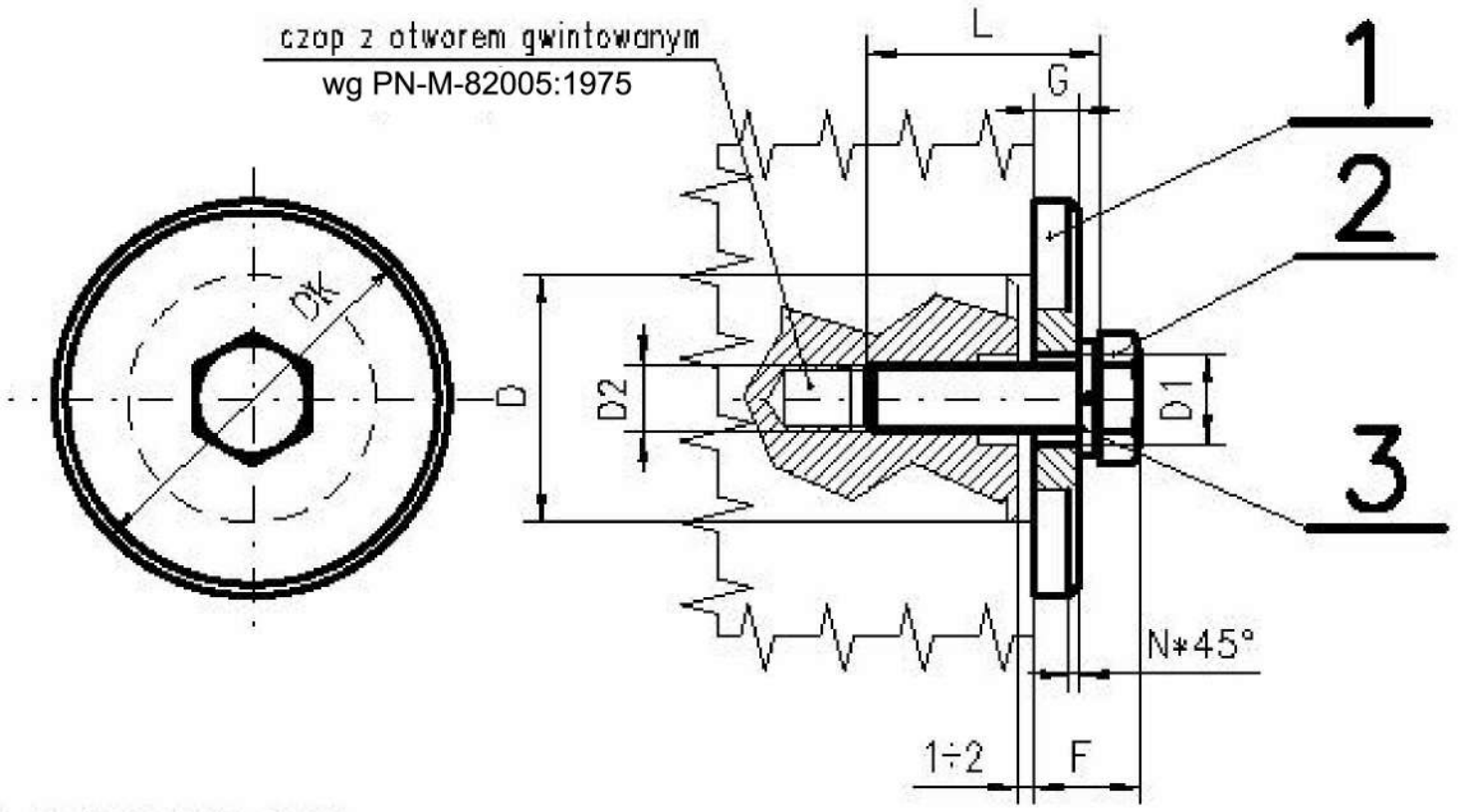

GŁÓWNE PARAMETRY

Symbol	Wymiary									Masa zespołu
	średnica wału D		Poz.1 – krążek zabezpieczający				Poz.2 – śruba wg PN-M-82105:1985	Poz.3 – Podkładka sprężysta wg PN-M-82008:1977	F	
	ponad	do	DK	G	D1	N	D2*L	D0		
	[mm]									[kg]
1	16	19	25	4	5,5	1	M5*16	5,1	9	0.022
2	19	24	35		6,6		M6*20	6,1		0,045
3	24	28	40	5	9	2	M8*25	8,2	11	0,075
4	28	35	45		11		M10*30	10,2	14	0,088
5	35	42	50	6	14		M12*35	12,2	17	0,102
6	42	50	60		18		M16*40	16,3	19	0,152
7	50	65	75	8	22	3	M20*50	20,5	25	0,173
8	65	75	85		26		M24*60	24,5	28	0,322
9	75	90	110	10	33		M30*70	30,5	35	0,395
10	90	100	120		39		M36*80	36,5	40	0,673

PRZYKŁAD OZNACZENIA

zespołu krążka zabezpieczqającego według Karty Katalogowej DK16-058 o symbolu 2

ZESPÓŁ KRĄŻKA ZABEZPIECZAJĄCEGO DK16-058 - 2

ZGODNOŚĆ Z NORMAMI

zespół krążka zabezpieczającego według normy ZN-1232-90848:1980

UWAGA

Krążek o innych parametrach może być wykonany po uprzednim uzgodnieniu.

Detrans	ZESPÓŁ KRĄŻKA ZABEZPIECZAJĄCEGO Z DWIEMA ŚRUBAMI DO WALCOWYCH CZOPÓW WAŁÓW	KARTA KATALOGOWA Nr **DK16-059** strona: 1 strona: 1

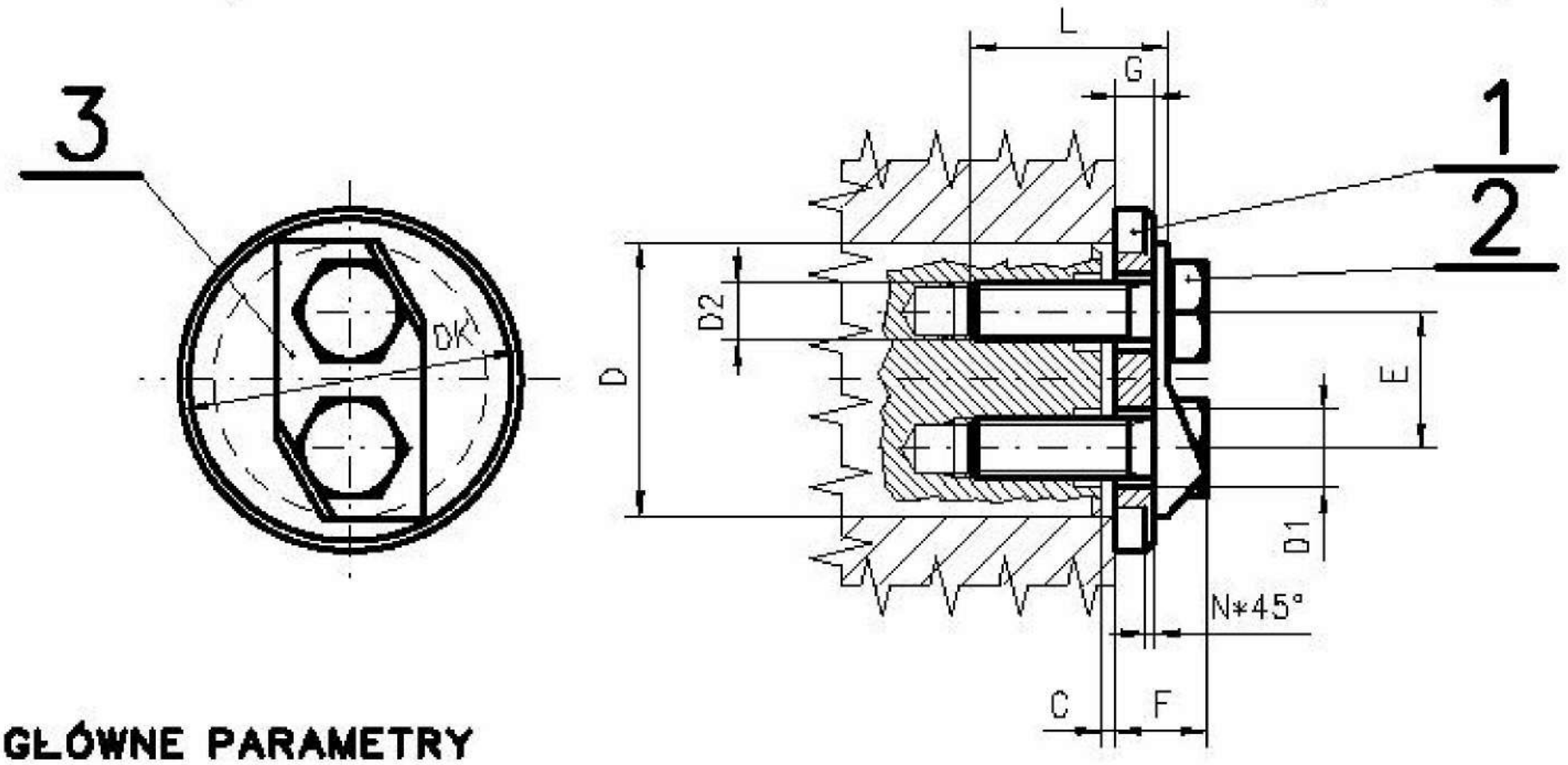

GŁÓWNE PARAMETRY

Symbol	Wymiary: średnica wału D ponad	do	Poz.1 – krążek zabezpieczający: DK	G	D1	E	N	Poz.2 – śruba wg PN-M-82005:1985: D2*L	Poz.3 – Podkładka odginana dwuotw. wg PN-M-82012:1982: D0*E	C max	F	Masa zespołu
	[mm]											[kg]
1	34	40	50	6	9	20	2	M8*20	8,4*20	4	12	0.10
2	40	45	55									0.13
3	45	50	60			25			8,4*25			0.16
4	50	60	70	8	14	30	3	M12*30	13*30	5	17	0.29
5	60	70	80			36			13*36			0.37
6	70	80	90	10	14	40			13*40		19	0.55
7	80	90	110			45			13*45			0.90
8	90	100	120	12	18	50	4	M16*35	17*50		23	1.20
9	100	110	125			55			17*55			1.30
10	110	120	140			60			17*60			1.75
11	120	130	150			65			17*65			2.10
12	130	140	160	15	22	72	5	M20*30	21*72		29	2.57
13	140	150	170			80			21*80			2.88
14	150	160	180			88			21*88			3.20
15	160	170	190			96			21*96			3.54
16	170	180	200			104			21*104			3.90

PRZYKŁAD OZNACZENIA

zespołu krążka zabezpieczającego według Karty Katalogowej DK16-059 o symbolu 6

ZESPÓŁ KRĄŻKA ZABEZPIECZAJĄCEGO DK16-059 - 6

ZGODNOŚĆ Z NORMAMI

zespół krążka zabezpieczającego według normy ZN-1232-90849:1975

UWAGA

Krążek o innych parametrach może być wykonany po uprzednim uzgodnieniu.

Detrans	ZESPÓŁ KRĄŻKA ZABEZPIECZAJĄCEGO Z CZTEREMA ŚRUBAMI DO WALCOWYCH CZOPÓW WAŁÓW	KARTA KATALOGOWA Nr **DK16-060** strona: 1 stron: 1

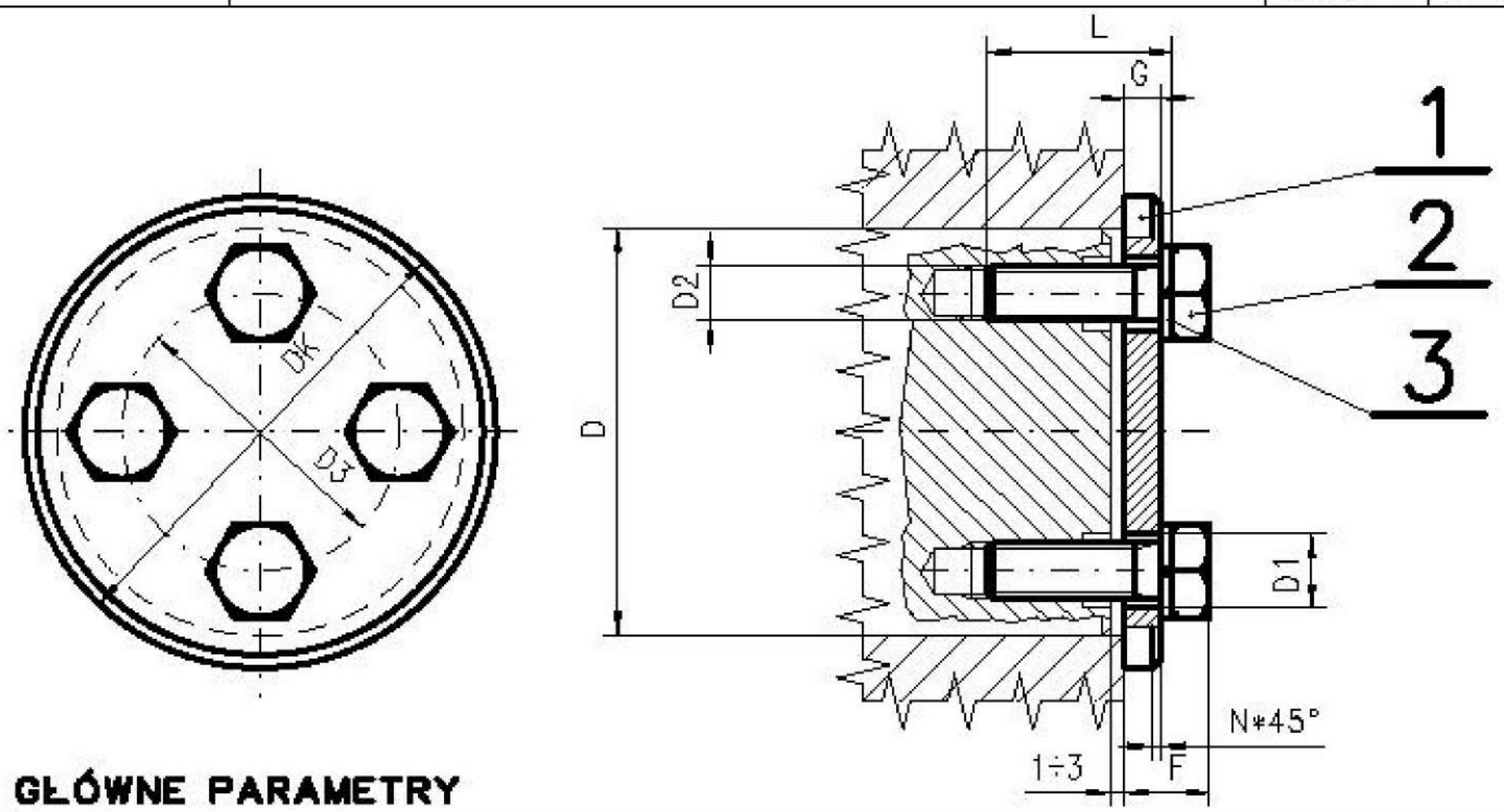

GŁÓWNE PARAMETRY

Symbol	Wymiary										Masa zespołu
	średnica wału D		Poz.1 – krążek zabezpieczający					Poz.2 – śruba wg PN-M-82008:1985	Poz.3 – Podkładka sprężysta wg PN-M-82008:1977	F	
	ponad	do	DK	G	D1	D3	N	D2*L	D0		
	[mm]										[kg]
1	100	110	125	12	14	75	4	M12*30	12,2	22,5	1.30
2	110	120	140			85					1.55
3	120	130	150			90					1.76
4	130	140	160								1.99
5	140	150	170		18		5	M16*40	16,3	16,3	2.40
6	150	160	180			100					2.65
7	160	170	190			110					2.90
8	170	180	200			120					3.20
9	180	190	220	15	22		6	M20*50	20,5	33	5.00
10	190	200	230			130					5.40
11	200	220	250			140					6.30
12	220	240	270			150					7.25
13	240	260	290			180					8.30
14	260	280	310			200					9.40
15	280	300	330		26	220		M24*55	24,5	35	11.05
16	300	320	350			240					12.30
17	320	340	370			280					13.60

PRZYKŁAD OZNACZENIA

zespołu krążka zabezpieczającego według Karty Katalogowej DK16-060 o symbolu 9

ZESPÓŁ KRĄŻKA ZABEZPIECZAJĄCEGO DK16-060 - 9

ZGODNOŚĆ Z NORMAMI

zespół krążka zabezpieczającego według normy ZN-1232-90852:1980

UWAGA

Krążek o innych parametrach może być wykonany po uprzednim uzgodnieniu.

KOŁA JEZDNE NAPĘDZANE NIESYMETRYCZNE NA ŁOŻYSKACH TOCZNYCH – typ BKh

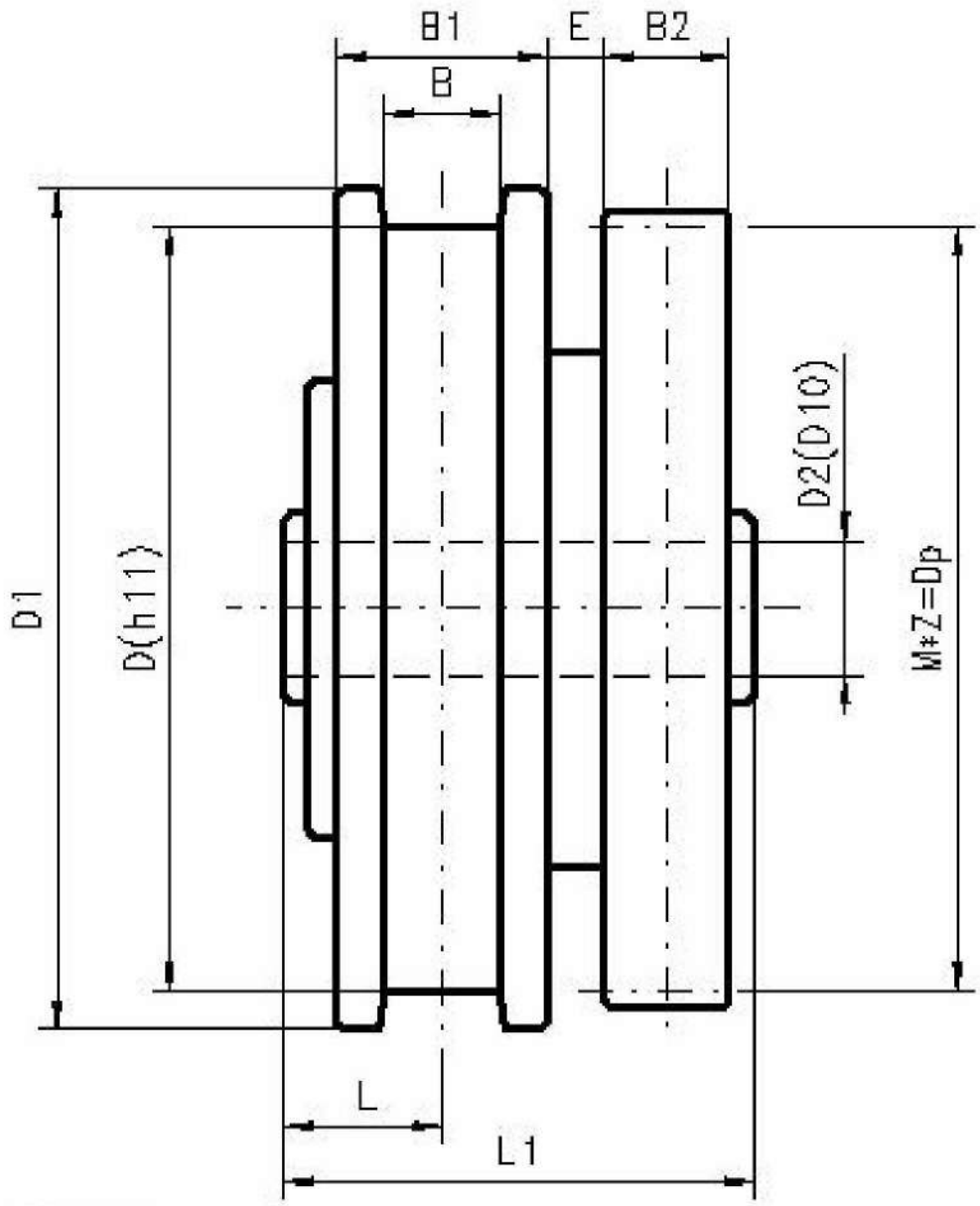

GŁÓWNE PARAMETRY

Symbol	Wymiary												Masa
	D (h11)	B	B1	D1	D2 (D10)	L	L1	moduł M	ilość zębów Z	średn. podz. Dp	B2	E	
	(mm)												(kg)
1	200	55	90	230	50	55	165	5	45	225	40	15	31,5
2	250	55	90	280	55	60	185	5	50	250	50	25	49,0
3		65	110									15	52,0
4	315	55	90	350	60	62.5	200	6	52	312	60	25	85,0
5		60	110									15	91,0
6		65											
7	400	60	110	440	70	82.5	245	8	50	400	65	30	132,0
8		65											
9		80	140									15	144,0
10		90											
11	500	65	120	540	90	90	255	10	49	490	70	30	211,0
12		75											
13		90	150									15	225,0
14		100											
15	630	70	130	680	100	100	290	10	62	620	80	35	328,0
16		80											
17		95	160									20	354,0
18		110											

c.d.tablicy str.2

Symbol	Wymiary												Masa
	D (h11)	B	B1	D1	D2 (d10)	L	L1	moduł M	ilość zębów Z	średn. podz. Dp	B2	E	
	(mm)												(kg)
19	710	80	140	760	110	125	345	12	58	696	90	50	445.00
20		90											
21		120	200									20	503.00
22		140											
23	800	80	140	850	125	125	355	12	66	792	100	50	512.50
24		90											
25		120	200									20	587.50
26		140											

PRZYKŁAD OZNACZENIA

koła jezdnego z obrzeżami, osadzonego na osi, napędzanego, na łożyskach tocznych, niesymetrycznego według Karty Katalogowej DK16-071 o symbolu 1

KOŁO JEZDNE NAPĘDZANE NIESYMETRYCZNE DK16-071 - 1

ZGODNOŚĆ Z NORMAMI

koło jezdne odpowiada normie PN-M-84618:1990

UWAGA

Koło o innych parametrach może być wykonane po uprzednim uzgodnieniu.

KOŁA JEZDNE NIENAPĘDZANE NIESYMETRYCZNE NA ŁOŻYSKACH TOCZNYCH – typ BKk

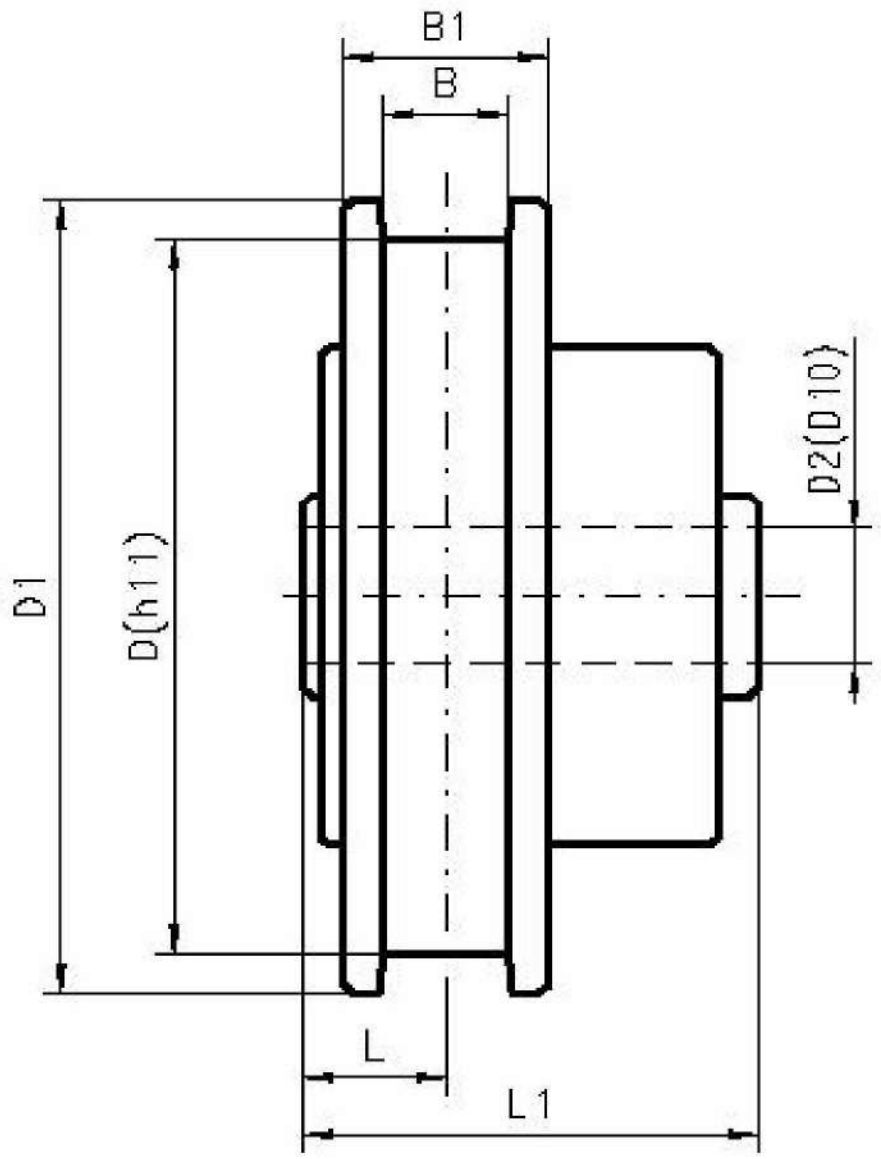

GŁÓWNE PARAMETRY

Symbol	Wymiary							Masa
	D (h11)	B	B1	D1	D2 (D10)	L	L1	
	(mm)							(kg)
1	200	55	90	230	50	55	165	25,0
2	250	55	90	280	55	60	185	38,0
3		65	110					41,0
4	315	55	90	350	60	62.5	200	66,0
5		60	110					73,0
6		65						
7	400	60	110	440	70	82.5	245	103,5
8		65						
9		80	140					115,5
10		90						
11	500	65	120	540	90	90	255	162,0
12		75						
13		90	150					176,0
14		100						
15	630	70	130	680	100	100	290	250,0
16		80						
17		95	160					276,0
18		110						

c.d.tablicy str.2

Symbol	Wymiary							Masa
	D (h11)	B	B1	D1	D2 (D10)	L	L1	
	(mm)							(kg)
19	710	80	140	760	110	125	345	338,5
20		90						
21		120	200					397,5
22		140						
23	800	80	140	850	125	125	355	407,0
24		90						
25		120	200					482,0
26		140						

PRZYKŁAD OZNACZENIA

koła jezdnego z obrzeżami, osadzonego na osi, nienapędzanego, na łożyskach tocznych, niesymetrycznego, według Karty Katalogowej DK16-072 o symbolu 1

KOŁO JEZDNE NIENAPĘDZANNE NIESYMETRYCZNE DK16-072 - 1

ZGODNOŚĆ Z NORMAMI

koło jezdne odpowiada normie PN-M-84619:1990

UWAGA

Koło o innych parametrach może być wykonane po uprzednim uzgodnieniu.

ZESTAW KOŁOWY NIENAPĘDZANY – typ DNi

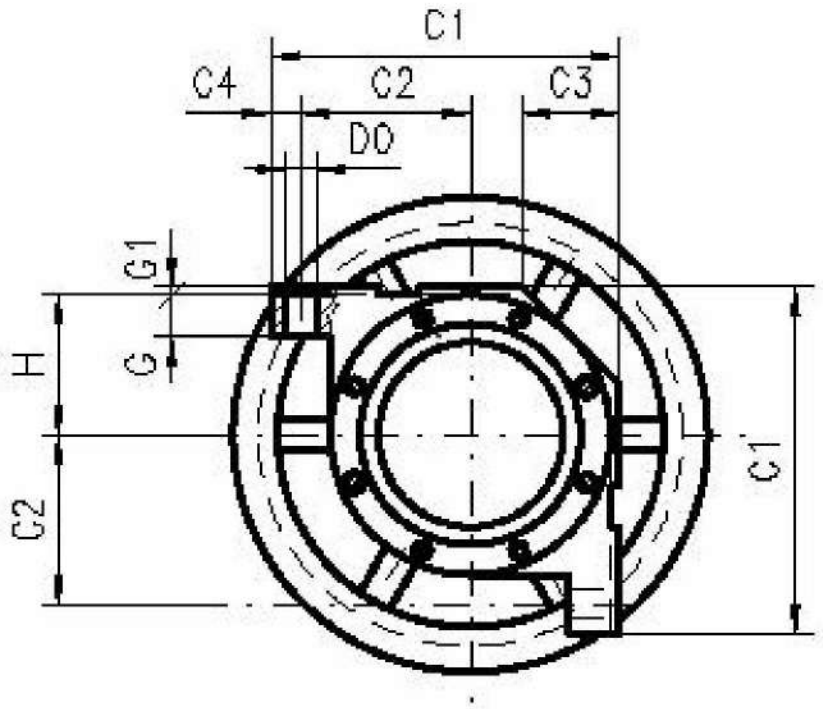

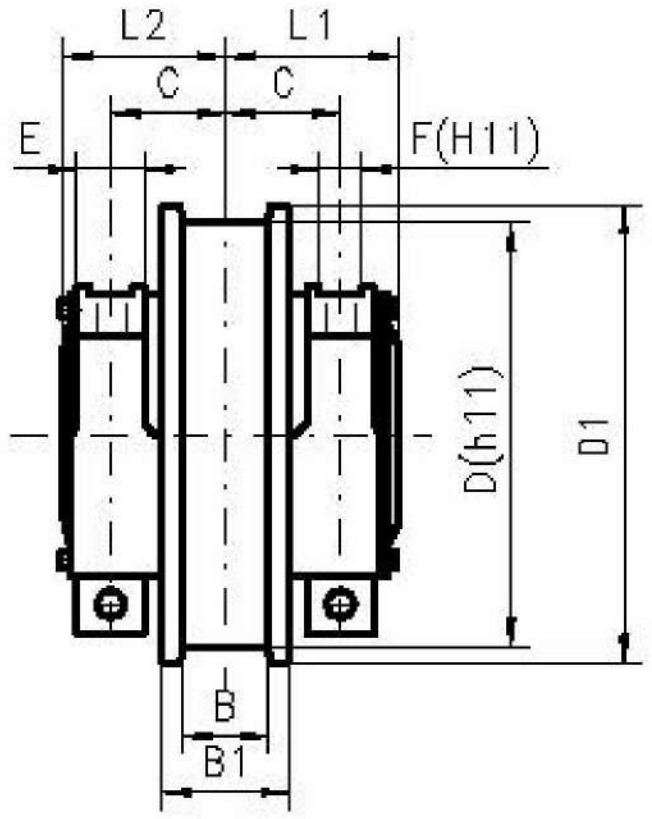

GŁÓWNE PARAMETRY

Symbol	Wymiary																	Masa max
	D (h11)	B	B1	C	C1	C2	C3	C4	D1	D0	E	F (H11)	G	G1	H	L1	L2	
	[mm]																	[kg]
1	200	55	90	75	180	88	50	16	230	14	40	25	22	6	70	116	116	35,0
2	250	65	110	90	228	110	68	20	280	18	50	32	25	8	90	139	139	66,5
3	315	65	110	95	268	130	73	25	350	22	58	40	30	8	105	149,5	149,5	93,0
4	400	70 ÷ 90	140	125	340	165	95	30	440	26	70	50	40	10	135	192	182	191,0 ÷ 187,0
5	500	80 ÷ 100	150	135	410	200	115	35	540	33	80	50	50	10	165	205	195	294,0 ÷ 289,0
6	630	70 ÷ 110	160	145	440	215	120	35	680	33	80	50	60	10	180	220	210	446,0 ÷ 429,0
7	710	100 ÷ 140	200	165	500	245	135	40	760	39	100	70	65	10	205	256,5	245	700,0 ÷ 682,0
8	800	100 ÷ 140	200	180	550	270	150	40	850	39	120	80	70	10	230	285	275	1013,0 ÷ 993,0
9	900	100 ÷ 140	200	190	590	290	160	40	950	39	120	80	70	10	250	300	290	1200,0 ÷ 1179,0

Szereg stosowanych wytoczeń "B":55;65;70;75;80;85;90;95;100;105;110;120;130;140

PRZYKŁAD OZNACZENIA

zestawu kołowego nienapędzanego według Karty Katalogowej DK16-073 o symbolu 4 i szerokości wytoczenia koła B= 80mm

ZESTAW KOŁOWY NIENAPĘDZANY DK16-073 - 4 - 80

ZGODNOŚĆ Z NORMAMI

zestaw kołowy zgodny z normą PN-M-84615:1971

UWAGA

Zestaw kołowy o innych parametrach może być wykonany po uprzednim uzgodnieniu.

ZESTAW KOŁOWY NIENAPĘDZANY Z BIEŻNIĄ STOŻKOWĄ – typ DNi

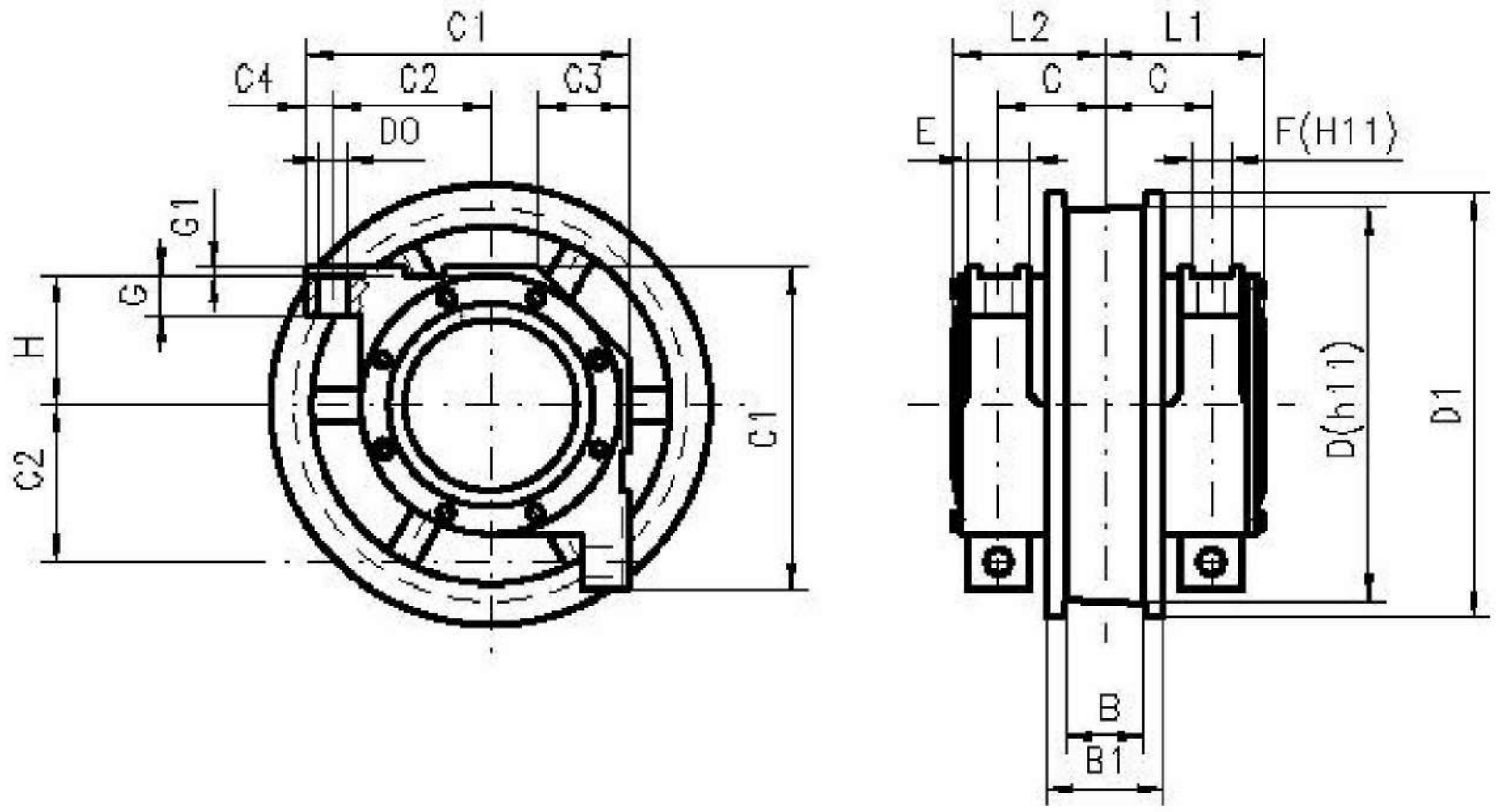

GŁÓWNE PARAMETRY

Symbol	Wymiary																	Masa max
	D (h11)	B	B1	C	C1	C2	C3	C4	D1	DO	E	F (H11)	G	G1	H	L1	L2	
	[mm]																	[kg]
1	200	55	90	75	180	88	50	16	230	14	40	25	22	6	70	116	116	35,0
2	250	70	110	90	228	110	68	20	280	18	50	32	25	8	90	139	139	65,0
3	315	70	110	95	268	130	73	25	350	22	58	40	30	8	105	149,5	149,5	92,0
4	400	90	140	125	340	165	95	30	440	26	70	50	40	10	135	192	182	187,0
		95																186,0
5	500	90	150	135	410	200	115	35	540	33	80	50	50	10	165	205	195	293,0
		105																288,0
6	630	90	160	145	440	215	120	35	680	33	80	50	60	10	180	220	210	437,0
		110																430,0
7	710	110	200	165	500	245	135	40	760	39	100	70	65	10	205	256,5	245	696,0
		120																691,0
		140																682,0
8	800	110	200	180	550	270	150	40	850	39	120	80	70	10	230	285	275	1008,0
		120																1003,0
		140																993,0
9	900	110	200	190	590	290	160	40	950	39	120	80	70	10	250	300	290	1193,0
		120																1186,0
		140																1173,0

PRZYKŁAD OZNACZENIA

zestawu kołowego nienapędzanego z bieżnią stożkową według Karty Katalogowej DK16-074 o symbolu 4 i szerokości wytoczenia koła B= 80mm

ZESTAW KOŁOWY NIENAPĘDZANY DK16-074 - 4 -80

ZGODNOŚĆ Z NORMAMI

zestaw kołowy według normy PN-M-84615:1971

UWAGA

Zestaw kołowy o innych parametrach może być wykonany po uprzednim uzgodnieniu.

ZESTAW KOŁOWY NAPĘDZANY – typ DNk

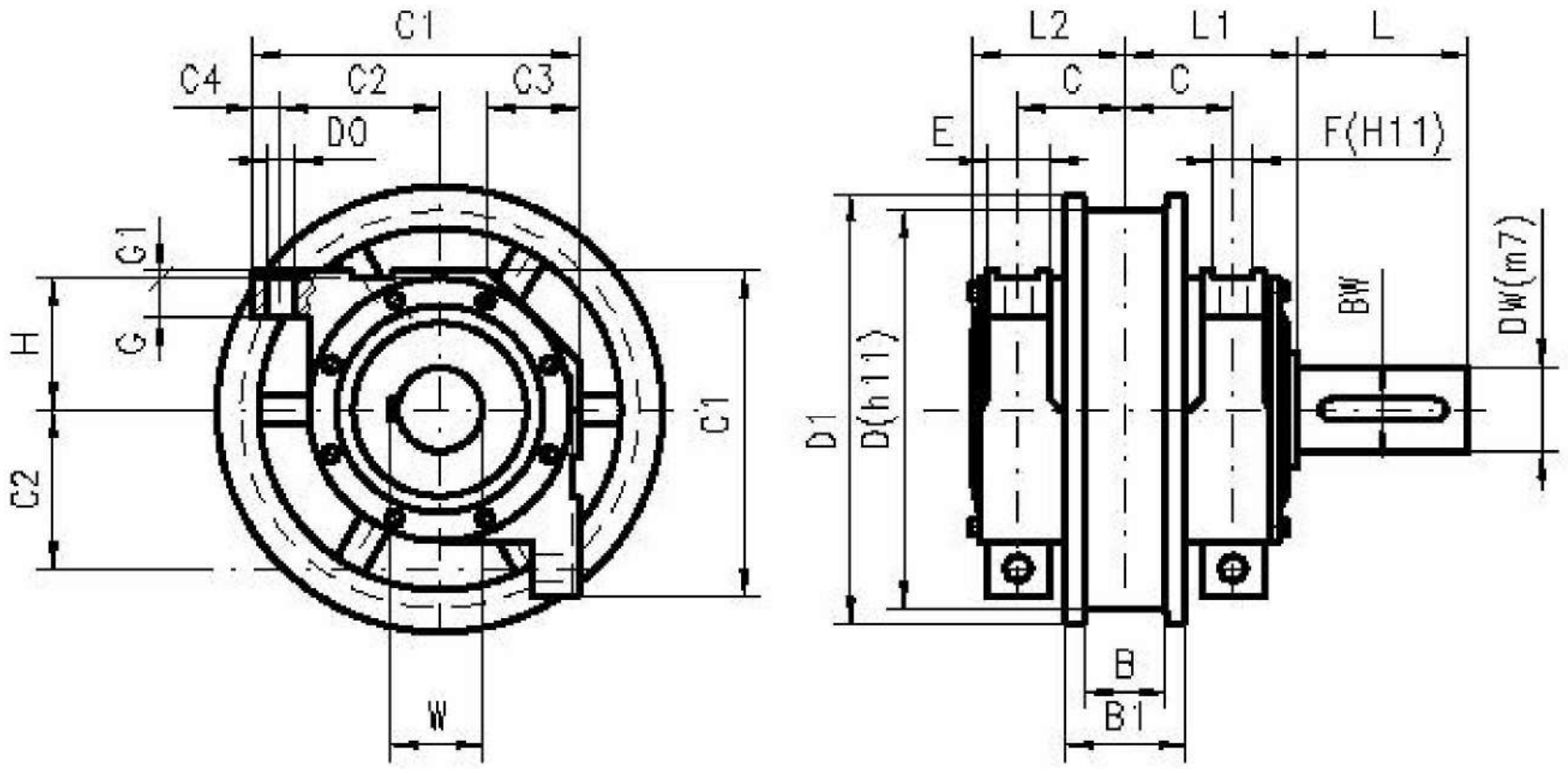

GŁÓWNE PARAMETRY

Symbol	Wymiary																					Masa max
	D (h11)	B	B1	C	C1	C2	C3	C4	D1	D0	DW (m7)	E	F (H11)	G	G1	H	L	L1	L2	BW	W	
	[mm]																					[kg]
1	200	55	90	75	180	88	50	16	230	14	40	40	25	22	6	70	110	130	116	12	43	37,0
2	250	65	110	90	228	110	68	20	280	18	50	50	32	25	8	90	110	147	138	14	53,5	69,0
3	315	65	110	95	268	130	73	25	350	22	60	58	40	30	8	105	140	160	149,5	18	64	98,0
4	400	70 ÷ 90	140	125	340	165	95	30	440	26	80	70	50	40	10	135	170	215	182	22	85	203,0 ÷ 199,0
5	500	80 ÷ 100	150	135	410	200	115	35	540	33	100	80	50	50	10	165	210	230	195	28	106	314,0 ÷ 309,0
6	630	70 ÷ 110	160	145	440	215	120	35	680	33	110	80	50	60	10	180	210	245	210	28	116	473,0 ÷ 457,0
7	710	100 ÷ 140	200	165	500	245	135	40	760	39	120	100	70	65	10	205	210	280	245	32	127	738,0 ÷ 720,0
8	800	100 ÷ 140	200	180	550	270	150	40	850	39	150	120	80	70	10	230	250	315	275	36	158	1070,0 ÷ 1050,0
9	900	100 ÷ 140	200	190	590	290	160	40	950	39	150	120	80	70	10	250	250	335	290	36	158	1248,0 ÷ 1220,0

Szereg stosowanych wytoczeń "B":55;65;70;75;80;85;90;95;100;105;110;120;130;140.

PRZYKŁAD OZNACZENIA

zestawu kołowego napędzanego według Karty Katalogowej DK16-075 o symbolu 4 i szerokości wytoczenia koła B= 80mm

ZESTAW KOŁOWY NAPĘDZANY DK16-075 - 4 - 80

ZGODNOŚĆ Z NORMAMI

zestaw kołowy według normy PN-M-84615:1971

UWAGA

Zestaw kołowy o innych parametrach może być wykonany po uprzednim uzgodnieniu.

ZESTAW KOŁOWY NAPĘDZANY Z BIEŻNIĄ STOŻKOWĄ – typ DNk

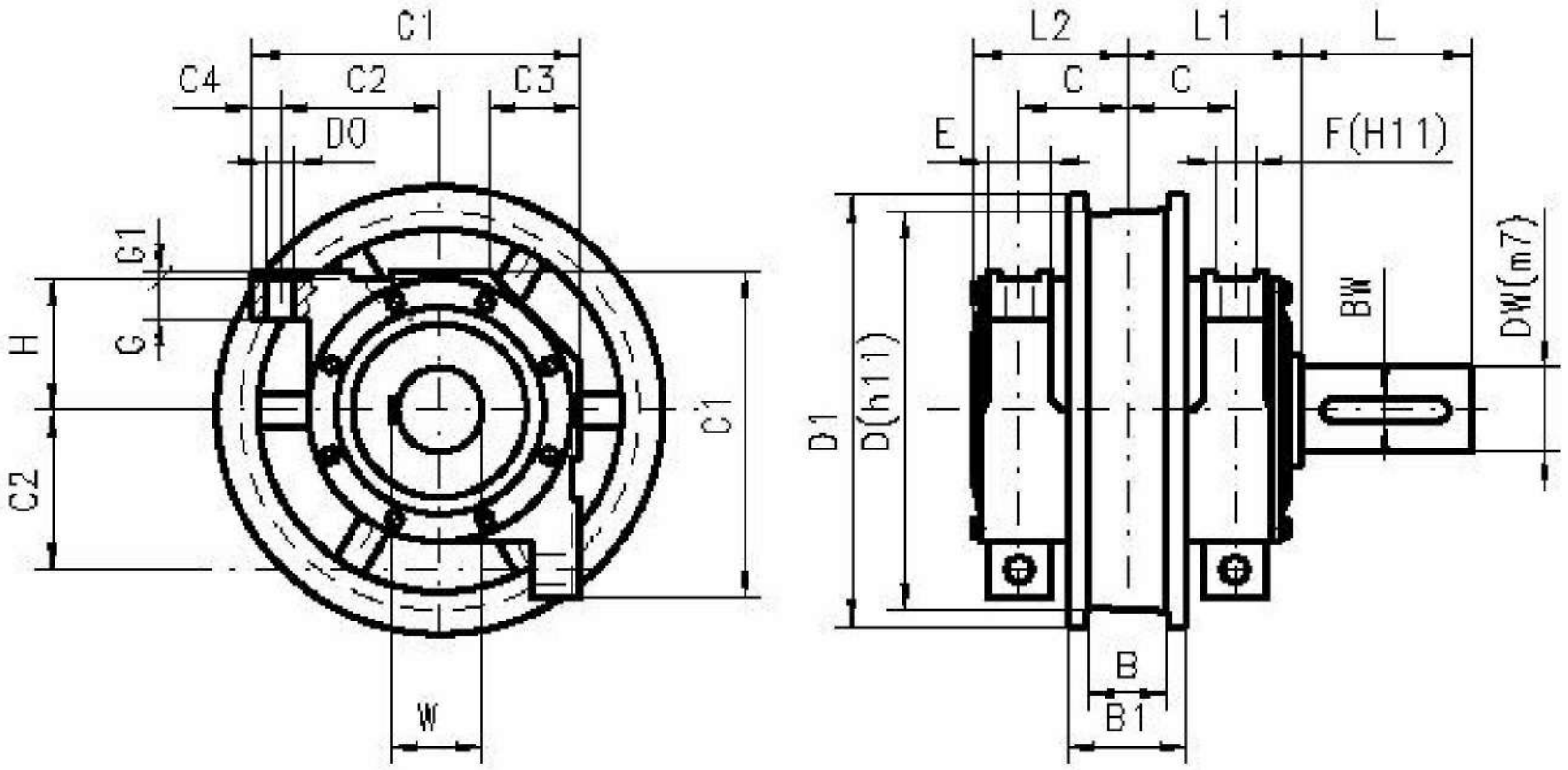

GŁÓWNE PARAMETRY

Symbol	Wymiary																					Masa max
	D (h11)	B	B1	C	C1	C2	C3	C4	D1	D0	DW (m7)	E	F (H11)	G	G1	H	L	L1	L2	BW	W	
	[mm]																					[kg]
1	200	55	90	75	180	88	50	16	230	14	40	40	25	22	6	70	110	130	116	12	43	37,0
2	250	70	110	90	228	110	68	20	280	18	50	50	32	25	8	90	110	147	138	14	53,5	68,0
3	315	70	110	95	268	130	73	25	350	22	60	58	40	30	8	105	140	160	149,5	18	64	97,0
4	400	90	140	125	340	165	95	30	440	26	80	70	50	40	10	135	170	215	182	22	85	199,0
		95																				198,0
5	500	90	150	135	410	200	115	35	540	33	100	80	50	50	10	165	210	230	195	28	106	313,0
		105																				308,0
6	630	90	160	145	440	215	120	35	680	33	110	80	50	60	10	180	210	245	210	28	116	465,0
		110																				457,0
7	710	110	200	165	500	245	135	40	760	39	120	100	70	65	10	205	210	280	245	32	127	734,0
		120																				729,0
		140																				720,0
8	800	110	200	180	550	270	150	40	850	39	150	120	80	70	10	230	250	315	275	36	158	1065,0
		120																				1060,0
		140																				1050,0
9	900	110	200	190	590	290	160	40	950	39	150	120	80	70	10	250	250	335	290	36	158	1241,0
		120																				1234,0
		140																				1220,0

PRZYKŁAD OZNACZENIA

zestawu kołowego napędzanego według Karty Katalogowej DK16-076 o symbolu 4 i szerokości wytoczenia koła B= 80mm

ZESTAW KOŁOWY NAPĘDZANY DK16-076 - 4 - 80

ZGODNOŚĆ Z NORMAMI

zestaw kołowy według normy PN-M-84617:1971

UWAGA

Zestaw kołowy o innych parametrach może być wykonany po uprzednim uzgodnieniu.

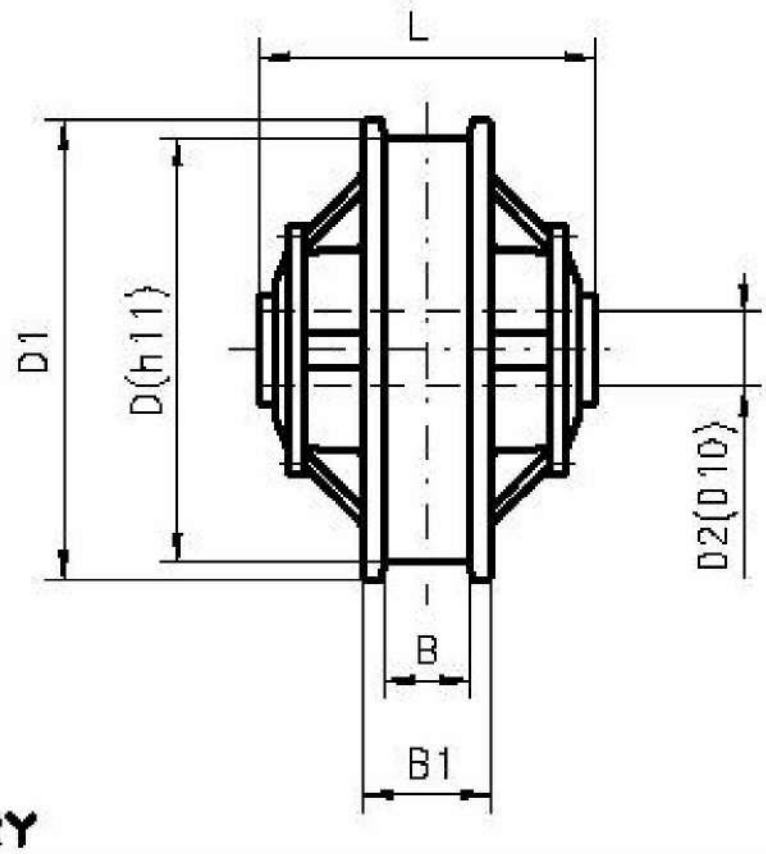

GŁÓWNE PARAMETRY

Symbol	Wymiary						Masa max
	D (h11)	B	B1	D1	D2 (D10)	L	
	[mm]						[kg]
1	400	60	110	440	80	280	116,0
		65					115,5
		80	140			310	132,0
		90					130,0
2	500	65	120	540	90	300	189,0
		75					186,0
		90	150			330	211,0
		100					208,0
3	630	70	130	680	100	340	281,0
		80					277,0
		95	160			370	309,0
		110					303,0
4	710	80	140	760	110	370	377,0
		90					372,0
		120	200			430	460,0
		140					451,0
5	800	80	140	850	125	390	465,0
		90					460,0
		95	200			450	579,0
		120					566,0
		140					556,0
6	900	90	150	950	140	420	588,0
		100					582,0
		120	200			470	693,0
		140					682,0

PRZYKŁAD OZNACZENIA

koła nienapędzanego według Karty Katalogowej DK16-077 o symbolu 4 i szerokości wytoczenia koła B= 80mm

KOLO NIENAPĘDZANE DK16-077 - 4 - 80

ZGODNOŚĆ Z NORMAMI

koło według normy PN-M-84607:1989

UWAGA

Koło o innych parametrach może być wykonane po uprzednim uzgodnieniu.

KOŁO JEZDNE NAPĘDZANE – typ BKh

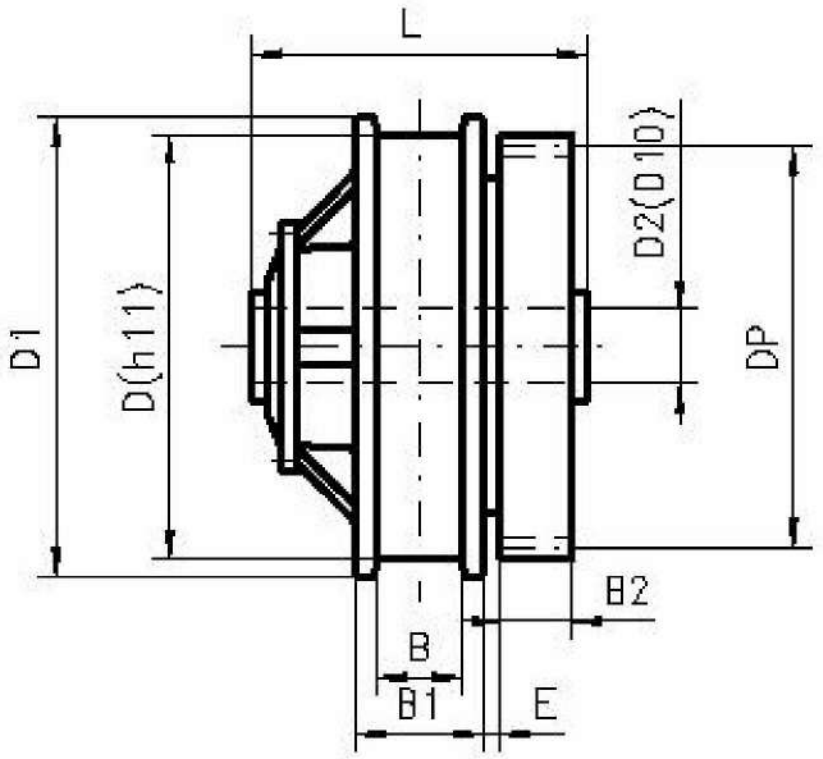

GŁÓWNE PARAMETRY

Symbol	Wymiary											Masa max
	D (h11)	B	B1	B2	D1	D2 (D10)	DP	m moduł	z liczba zębów	E	L	
	[mm]											[kg]
1	400	60	110	65	440	80	320	8	40	15	280	133,0
		65										132,0
		60					400		50			142,0
		65										141,0
		80	140				320		40		310	143,0
		90										141,0
		80					400		50			158,0
		90										166,0
2	500	65	120	70	540	90	420	10	42	15	300	224,0
		75										221,0
		65					490		49			231,0
		75										228,0
		90	150				420		42		330	251,0
		100										248,0
		90					490		49			253,0
		100										250,0
3	630	70	130	80	680	100	540	10	54	20	340	358,0
		80										354,0
		70					620		62			373,0
		80										329,0
		95	160				540		54		370	370,0
		110										396,0
		95					620		62			404,0
		110										410,0

c.d.str.2

c.d. ze str.1

Symbol	Wymiary											Masa max
	D (h11)	B	B1	B2	D1	D2 (D10)	DP	moduł m	liczba zębów z	E	L	
	[mm]											[kg]
4	710	80	140	90	760	110	600	12	50	20	370	469,0
		90										469,0
		80					696		58			490,0
		90										486,0
		120	200				600		50		430	565,0
		140										556,0
		120					696		58			586,0
		140										578,0
5	800	80	140	100	850	125	696	12	58	20	390	539,0
		90										534,0
		80					792		66			591,0
		90										596,0
		95	200				696		58		450	721,5
		120										694,0
		140										684,0
		95					792		66			722,0
		120										685,0
		140										685,0
6	900	90	150	110	950	140	784	14	56	20	420	696,0
		100										690,0
		90					896		64			728,0
		100										722,0
		120	200				784		56		470	815,0
		140										863,0
		120					896		64			905,0
		140										893,0

PRZYKŁAD OZNACZENIA

koła napędzanego według Karty Katalogowej DK16-078 o symbolu 4 i szerokości wytoczenia koła B= 80mm

KOŁO NAPĘDZANE DK16-078 - 4 - 80

ZGODNOŚĆ Z NORMAMI

koło według normy PN-M-84603:1989

UWAGA

Koło o innych parametrach może być wykonane po uprzednim uzgodnieniu.

Detrans	ZESTAW KOŁOWY NAPĘDZANY	KARTA KATALOGOWA Nr **DK16-079** strona: 1 stron: 1

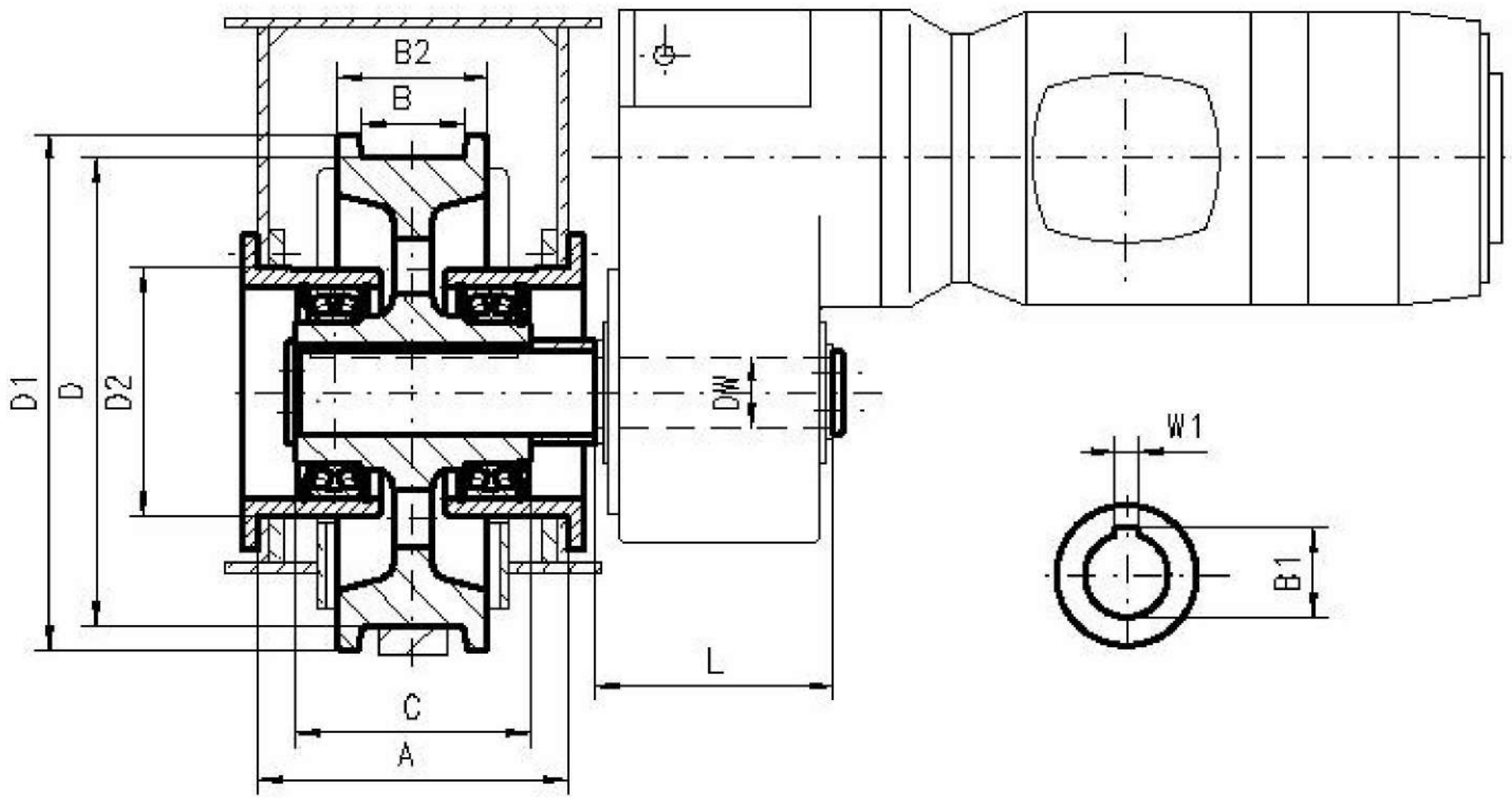

GŁÓWNE PARAMETRY

Symbol	Wymiary								Nacisk maksymalny P_{max}	Masa
	D	D1	D2	A	B	B2	C	DW B1 L W1		
	[mm]								[kN]	[kg]
1	160	190	120	190	55	110	140	Wymiary zależne od zastosowanego zespołu napędowego	65	24,5
2	200	230	142	244	65	120	165		91	40,4
3	250	285	157	308	65;75	130	178		113	68,3
4	315	355	200	316	70;80;90	140	200		172	104,0
5	400	440	210	318	80;90;100	150	205		193	143,0
6	500	550	265	330	90;100;110	160	220		285	242,0
7	630	680	300	390	90;100;120;140	200	258		440	413,0
8	710	760	320	428	120;130;140	200	298		530	523,0
9	800	850	360	468	120;130;140	200	330		595	686,0

PRZYKŁAD OZNACZENIA

zestawu kołowego napędzanego według Karty Katalogowej DK16-079 o symbolu 4 i szerokości wytoczenia koła B= 80mm

ZESTAW KOŁOWY DK16-079 - 4 - 80

UWAGA

Zestaw kołowy o innych parametrach może być wykonany po uprzednim uzgodnieniu.

Detrans	ZESTAW KOŁOWY NIENAPĘDZANY	KARTA KATALOGOWA Nr **DK16-080** strona: 1 | stron: 1

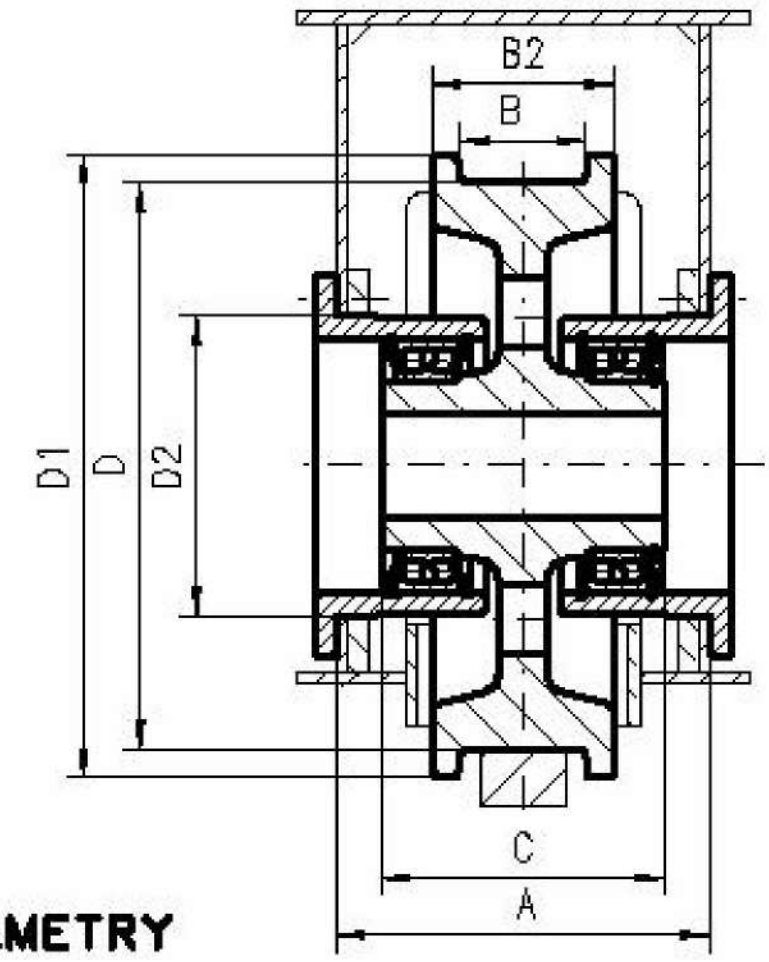

GŁÓWNE PARAMETRY

Symbol	Wymiary							Nacisk maksymalny P_{max}	Masa
	D	D1	D2	A	B	B2	C		
	[mm]							[kN]	[kg]
1	160	190	120	190	55	110	140	65	22,3
2	200	230	142	244	65	120	165	91	36,5
3	250	285	157	308	65;75	130	178	113	59,9
4	315	355	200	316	70;80;90	140	200	172	95,0
5	400	440	210	318	80;90;100	150	205	193	129,0
6	500	550	265	330	90;100;110	160	220	285	217,0
7	630	680	300	390	90;100;120;140	200	258	440	362,0
8	710	760	320	428	120;130;140	200	298	530	464,0
9	800	850	360	468	120;130;140	200	330	595	595,0

PRZYKŁAD OZNACZENIA

zestawu kołowego nienapędzanego według Karty Katalogowej DK16-080 o symbolu 4 i szerokości wytoczenia koła B= 80mm

ZESTAW KOŁOWY DK16-080 - 4 - 80

UWAGA

Zestaw kołowy o innych parametrach może być wykonany po uprzednim uzgodnieniu.

Detrans	ZESTAW KOŁOWY NAPĘDZANY – typ DNk	KARTA KATALOGOWA Nr **DK16-081** strona: 1 stron: 2

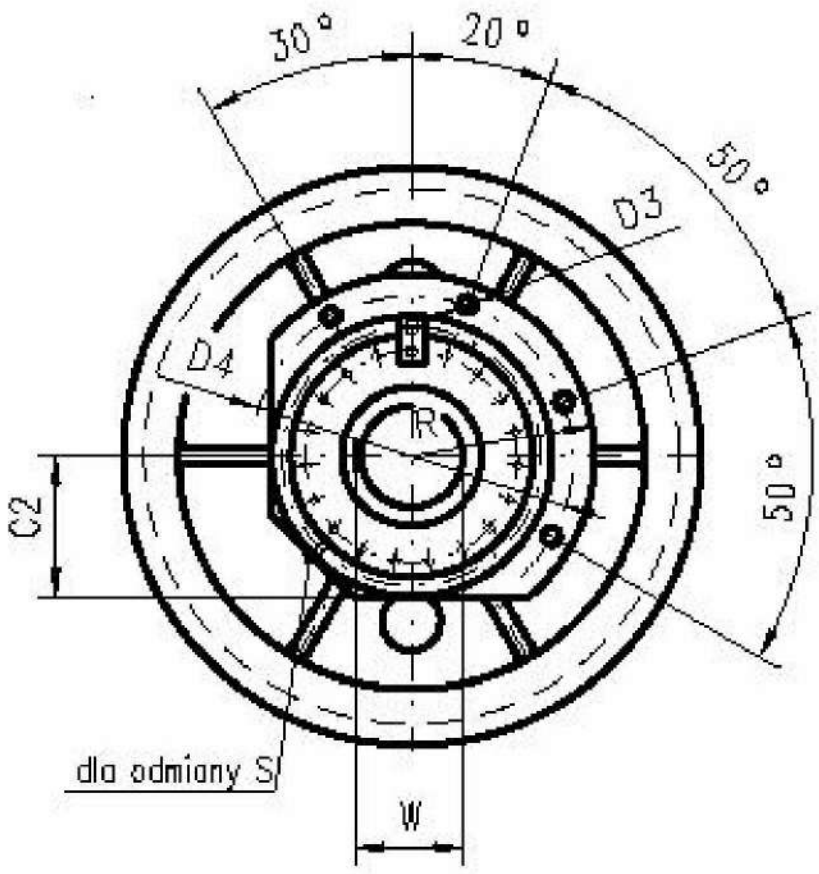

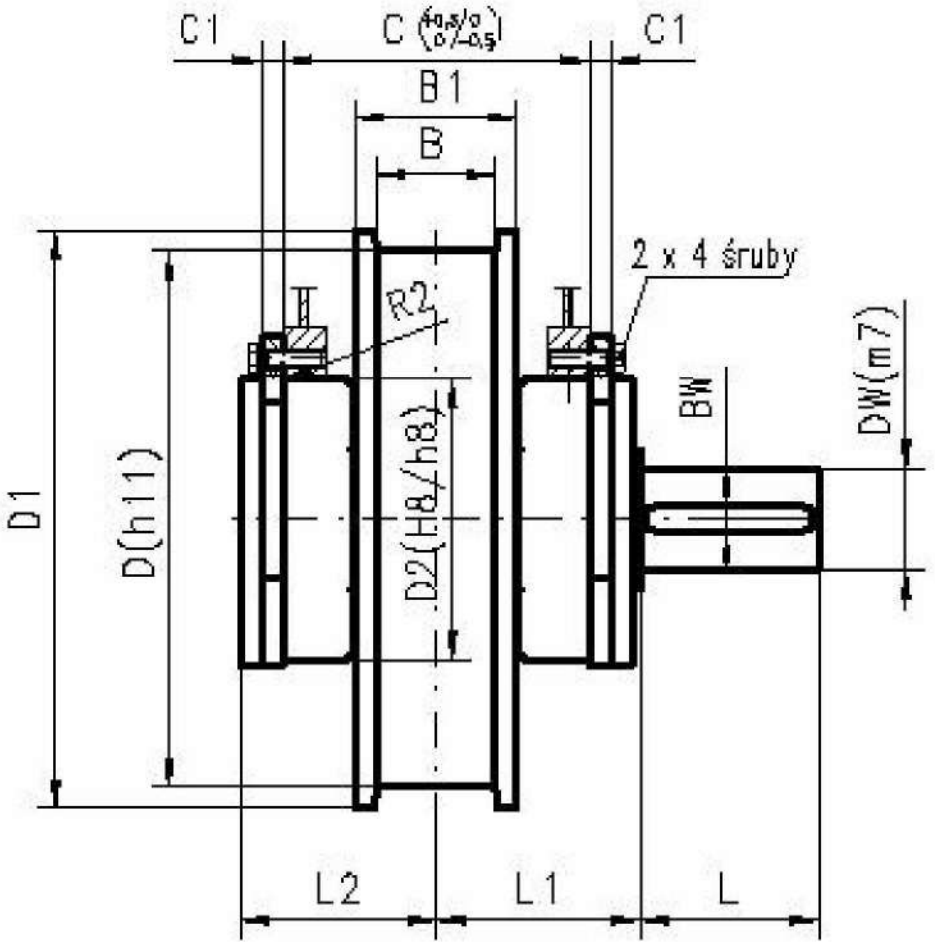

GŁÓWNE PARAMETRY

Symbol	Wymiary																	Masa zestawu
	D (h11)	B	B1	C (+0,5/0 / 0/-0,5)	C1	C2	D1	D2 (H8/h8)	D3	D4	DW (m7)	L	L1	L2	R	W	BW	
	[mm]																	[kg]
1	160	55	110	178	11	63	190	125	11	156	40	110	130	125	92	43	12	39,10
2		60																38,75
3		65																37,40
4		70																36,10
5	200	70	125	210	13	75	230	145	18	186	50	110	150	142,5	112,5	53,5	14	47,30
6		80																46,50
7		90																45,70
8	250	75	145	240	15	90	280	175	18	216	60	140	170	161	127,5	64	18	78,50
9		90																77,10
10		100																76,10
11	315	80	165	270	18	108	350	215	18	255	70	140	185	177	147,5	74,5	20	129,50
12		90																128,00
13		100																126,60
14		120																123,70
15	400	90	170	328	18	127	440	250	22	294	90	170	215	205	167	95	25	209,60
16		100																207,60
17		120																203,40
18	500	100	190	350	25	155	540	310	22	360	110	210	230	225	205	116	28	344,20
19		120																339,10
20		140																334,00
21	630	100	190	360	25	165	680	330	22	380	120	210	240	233	215	127	32	473,90
22		120																465,80
23		140																457,70

Odmiany zestawów kołowych:
- bez smarowniczki (bez wyróżnika w oznaczeniu)
- ze smarowniczką – S

Odmiana ze smarowniczką jest niezalecana.

PRZYKŁAD OZNACZENIA

zestawu kołowego napędzanego według Karty Katalogowej DK16-081 o symbolu 5 ze smarowniczką

ZESTAW KOŁOWY NAPĘDZANY DK16-081 - 5 - S

UWAGA

Zestaw kołowy o innych parametrach może być wykonany po uprzednim uzgodnieniu.

Detrans	ZESTAW KOŁOWY NIENAPĘDZANY – typ DNi	KARTA KATALOGOWA Nr **DK16-082** strona: 1 stron: 2

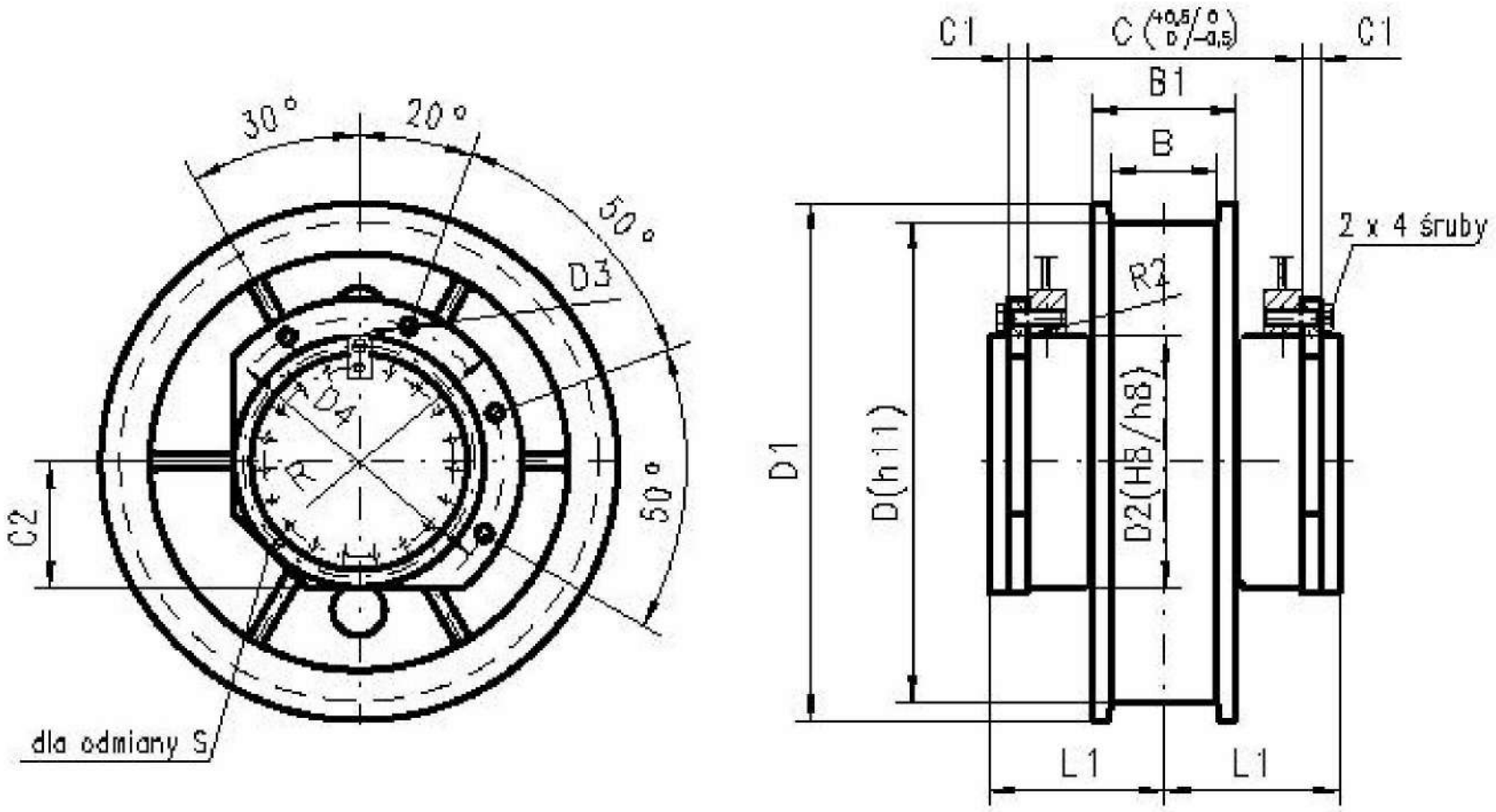

GŁÓWNE PARAMETRY

Symbol	Wymiary												Masa zestawu
	D (h11)	B	B1	C (+0,5/0 D/-0,5)	C1	C2	D1	D2 (H8/h8)	D3	D4	L1	R	
	[mm]												[kg]
1	160	55	110	178	11	63	190	125	11	156	125	92	37,30
2		60											37,00
3		65											35,70
4		70											34,30
5	200	70	125	210	13	75	230	145	18	186	142	112,5	45,05
6		80											44,25
7		90											43,45
8	250	75	145	240	15	90	280	175	18	216	161	127,5	74,20
9		90											72,70
10		100											71,70
11	315	80	165	270	18	108	350	215	18	255	177	147,5	123,70
12		90											122,30
13		100											120,90
14		120											118,00
15	400	90	170	328	18	127	440	250	22	294	205	167	196,90
16		100											194,80
17		120											190,70
18	500	100	190	350	25	155	540	310	22	360	225	205	325,00
19		120											320,00
20		140											315,00
21	630	100	190	360	25	165	680	330	22	380	233	215	473,90
22		120											465,80
23		140											457,70

Odmiany zestawów kołowych:
- bez smarowniczki (bez wyróżnika w oznaczeniu)
- ze smarowniczką – S

Odmiana ze smarowniczką jest niezalecana.

PRZYKŁAD OZNACZENIA

zestawu kołowego nienapędzanego według Karty Katalogowej DK16-082 o symbolu 5 ze smarowniczką

ZESTAW KOŁOWY NIENAPĘDZANY DK16-082 - 5 - S

UWAGA

Zestaw kołowy o innych parametrach może być wykonany po uprzednim uzgodnieniu.

Detrans	Zestaw kołowy ø315 – typ DNi i DNk	KARTA KATALOGOWA Nr **DK16-083** strona: 1 stron: 1

Zestaw kołowy nienapędzany o symbolu 1

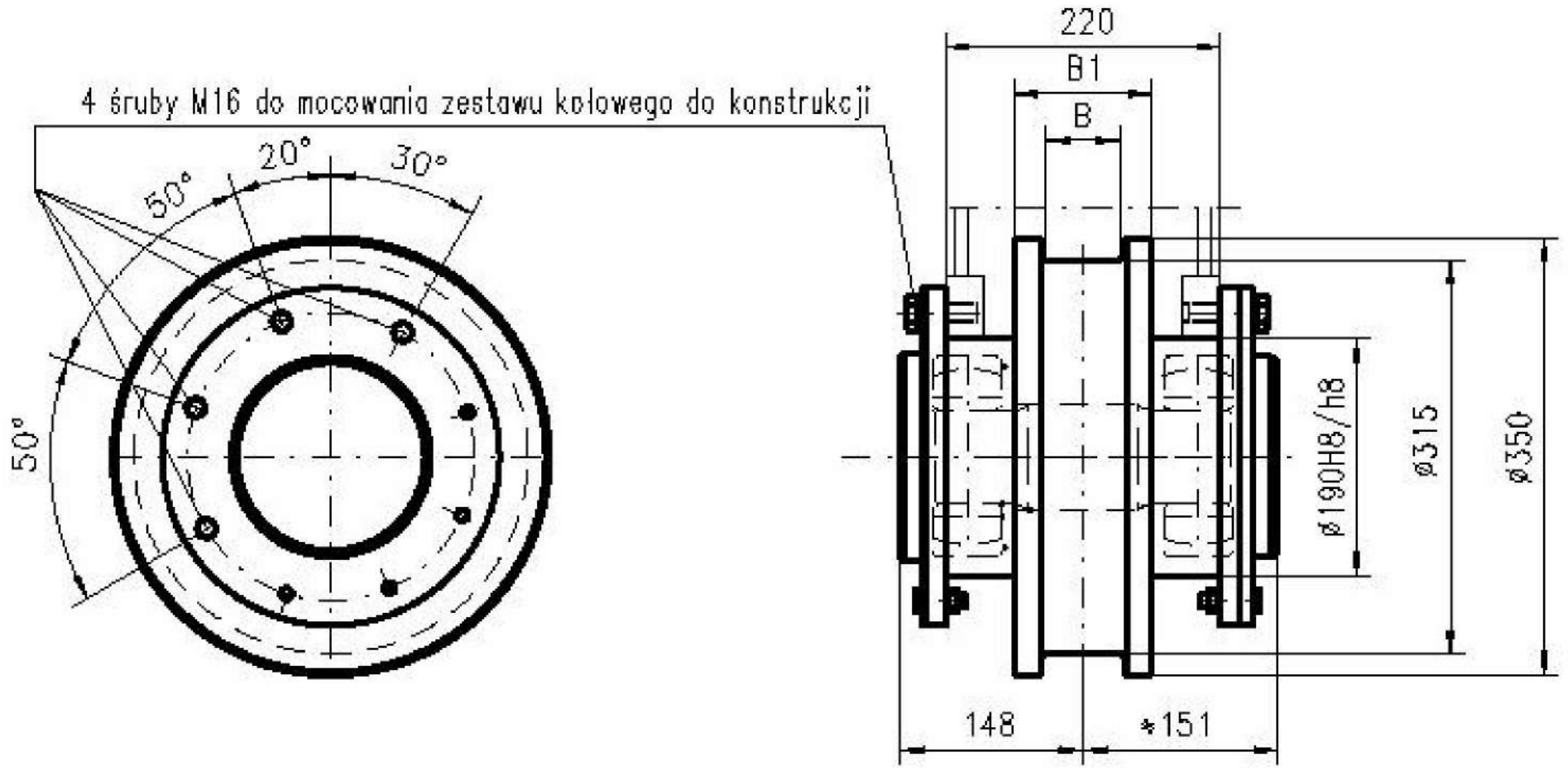

Zestaw kołowy napędzany o symbolu 2

Wykonanie	Wymiary B [mm]	Wymiary B1 [mm]	Masa zest. nienap max. [kg]	Masa zest. nap. max. [kg]
A	55	90	86.5	88.0
B	65	110		

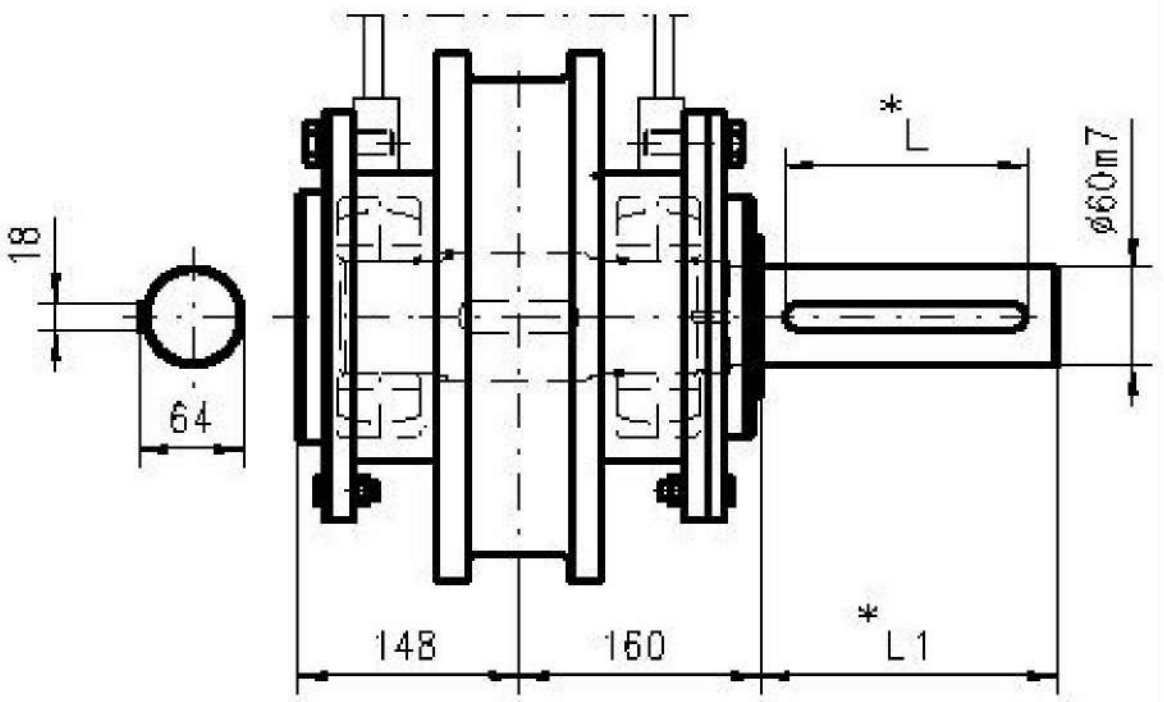

GŁÓWNE PARAMETRY

Koła staliwne o max. twardości bieżni ≥ 400HB.

Długość wpustu L, wałka L1 w zależności od zastosowania motoreduktora lub sprzęgła.

PRZYKŁAD OZNACZENIA

zestawu kołowego według Karty Katalogowej DK16-083 o symbolu 1 i wykonaniu A

ZESTAW KOŁOWY DK16-083 - 1A

Zestaw kołowy o podwyższonej nośności i trwałości w stosunku do zestawów typowych.

UWAGA

Zestaw kołowy o innych parametrach może być wykonany po uprzednim uzgodnieniu.

Detrans	Zestaw kołowy ø630 – typ DNi i DNk	KARTA KATALOGOWA Nr **DK16-084** strona: 1 stron: 1

Zestaw kołowy nienapędzany o symbolu 1

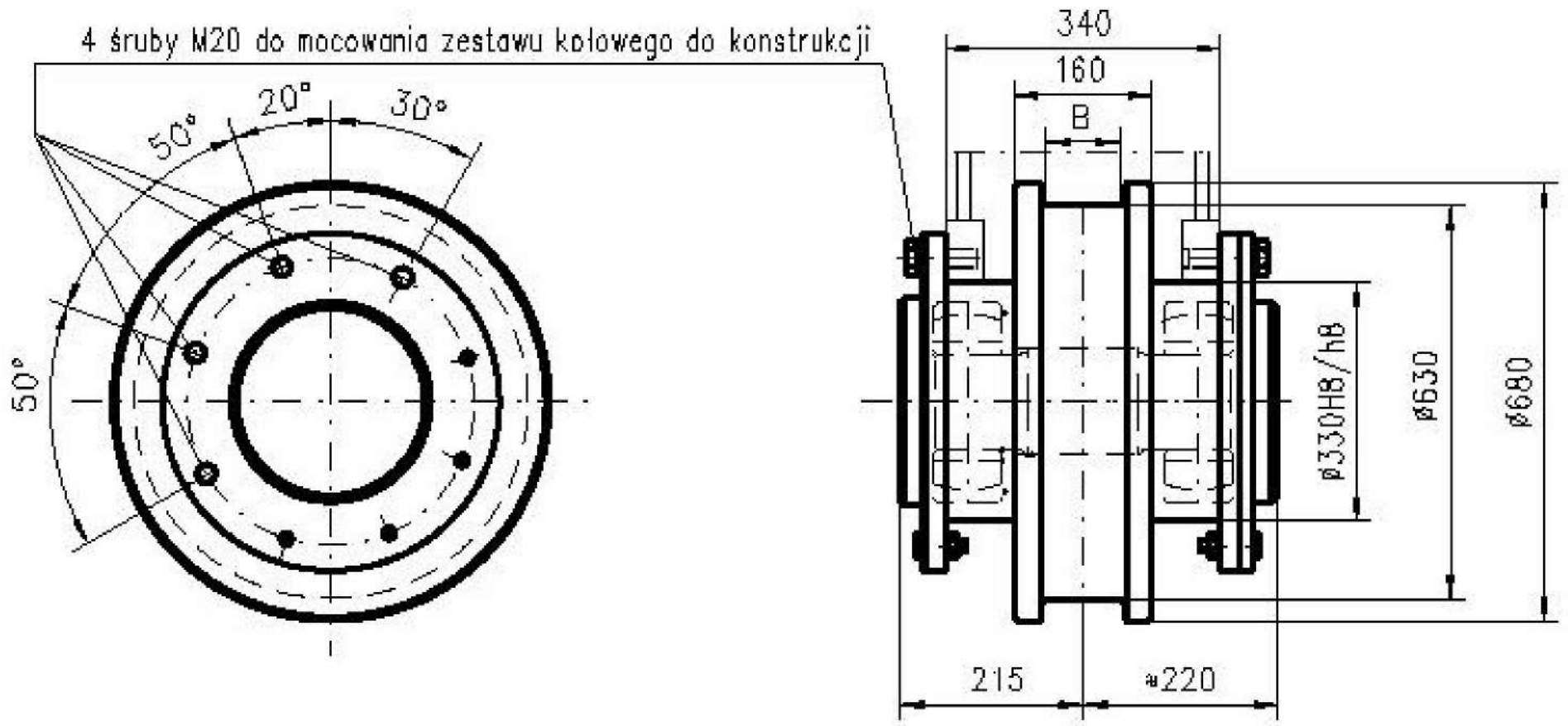

Zestaw kołowy napędzany o symbolu 2

Wykonanie	Wymiar B [mm]	Masa zest. nienap. max. [kg]	Masa zest. nap. max. [kg]
A	70	435.00	465.00
B	80		
C	95		
D	110		

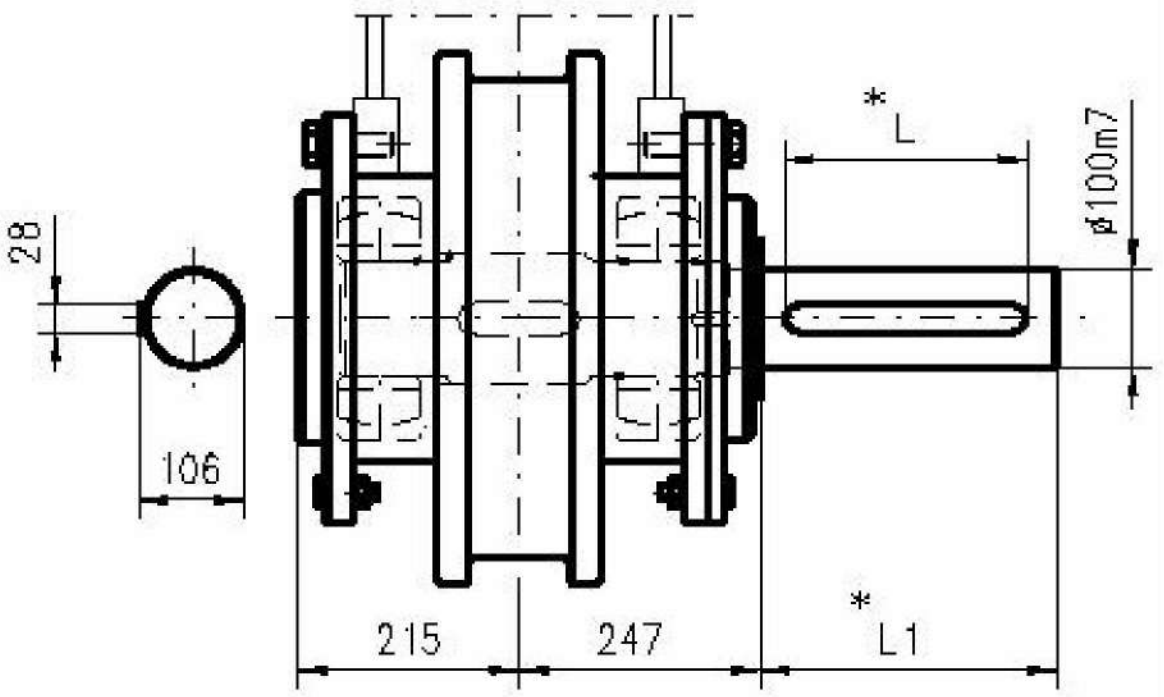

GŁÓWNE PARAMETRY

Koła staliwne o max. twardości bieżni ≥400HB.

Długość wpustu L, wałka L1 w zależności od zastosowania motoreduktora lub sprzęgła.

PRZYKŁAD OZNACZENIA

zestawu kołowego według Karty Katalogowej DK16-084 o symbolu 1 i wykonaniu A

ZESTAW KOŁOWY DK16-084 - 1A

Zestaw kołowy o podwyższonej wytrzymaości i trwałości w stosunku do zestawów typowych.

UWAGA

Zestaw kołowy o innych parametrach może być wykonany po uprzednim uzgodnieniu.

Detrans	WAHACZ NIENAPĘDZANY Z BIEŻNIĄ KOŁA CYLINDRYCZNĄ – typ ZBf	KARTA KATALOGOWA Nr **DK16-087** strona: 1 / stron: 2

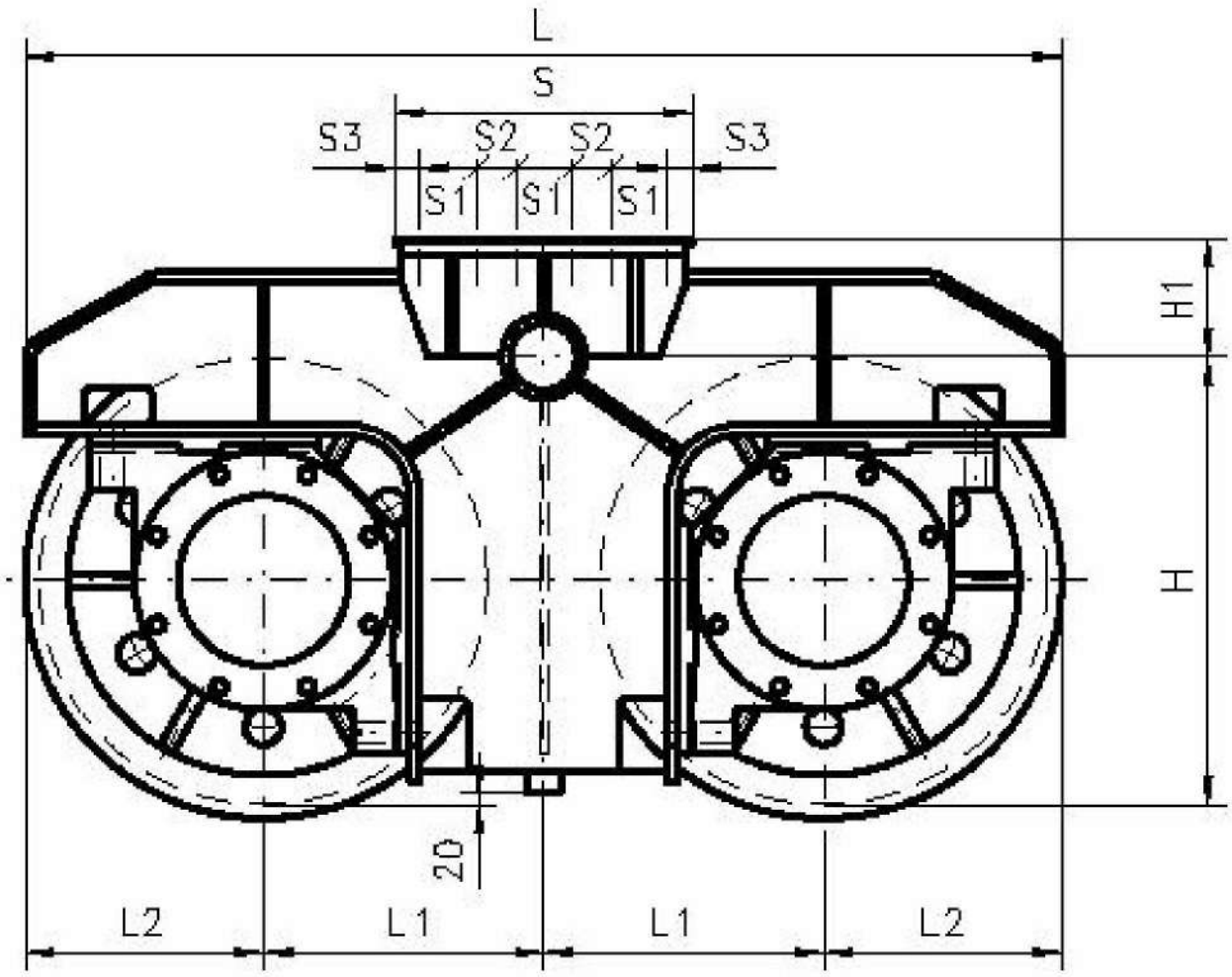

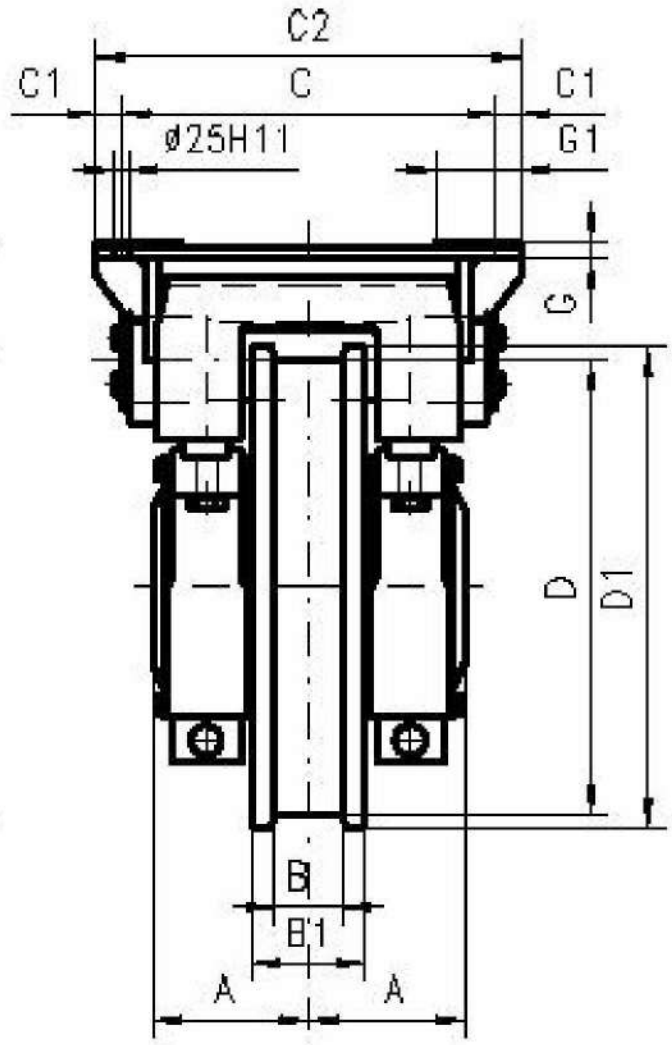

GŁÓWNE PARAMETRY

Symbol	Wymiary																			Masa wahacza
	D	D1	B	B1	A	C	C1	C2	G	G1	L	L1	L2	H	H1	S	S1	S2	S3	
	[mm]																			[kg]
1	$710^{-0,5}$	760	100	200	255	560	55	670	30	160	1660	450	380	685	225	530	100	70	45	2035,0
2			105																	2031,0
3			110																	2027,0
4			120																	2015,0
5			130																	2009,0
6			140																	1999,0
7	$800^{-0,5}$	850	100	200	275	660	45	750	30	160	1850	500	425	800	210	530	100	70	45	2826,0
8			105																	2822,0
9			110																	2816,0
10			120																	2806,0
11			130																	2796,0
12			140																	2786,0
13	$900^{-0,56}$	950	100	200	290	610	45	700	35	160	2050	550	475	870	240	620	120	75	55	3341,0
14			105																	3335,0
15			110																	3327,0
16			120																	3313,0
17			130																	3299,0
18			140																	3287,0

PRZYKŁAD OZNACZENIA

wahacza nienapędzanego według Karty Katalogowej DK16-087 o symbolu 5

WAHACZ NIENAPĘDZANY DK16-087 - 5

UWAGA

Wahacz o innych parametrach może być wykonany po uprzednim uzgodnieniu.

Detrans	Zestaw kołowy ø630 – typ DNi i DNk	KARTA KATALOGOWA Nr **DK16-086** strona: 1 stron: 1

Zestaw kołowy nienapędzany o symbolu 1

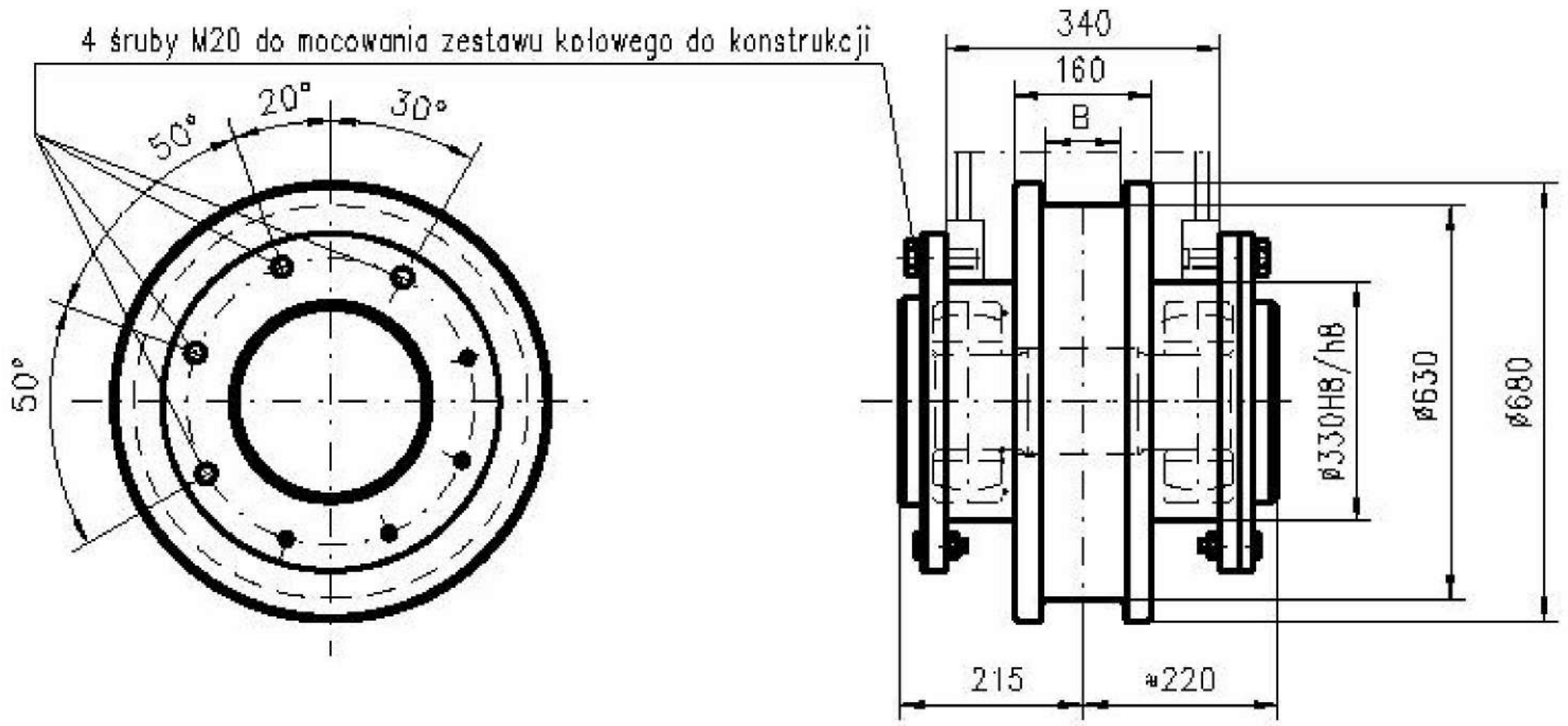

Zestaw kołowy napędzany o symbolu 2

Wykonanie	Wymiar B [mm]	Masa zest. nienap. max. [kg]	Masa zest. nap. max. [kg]
A	70	435.00	465.00
B	80		
C	95		
D	110		

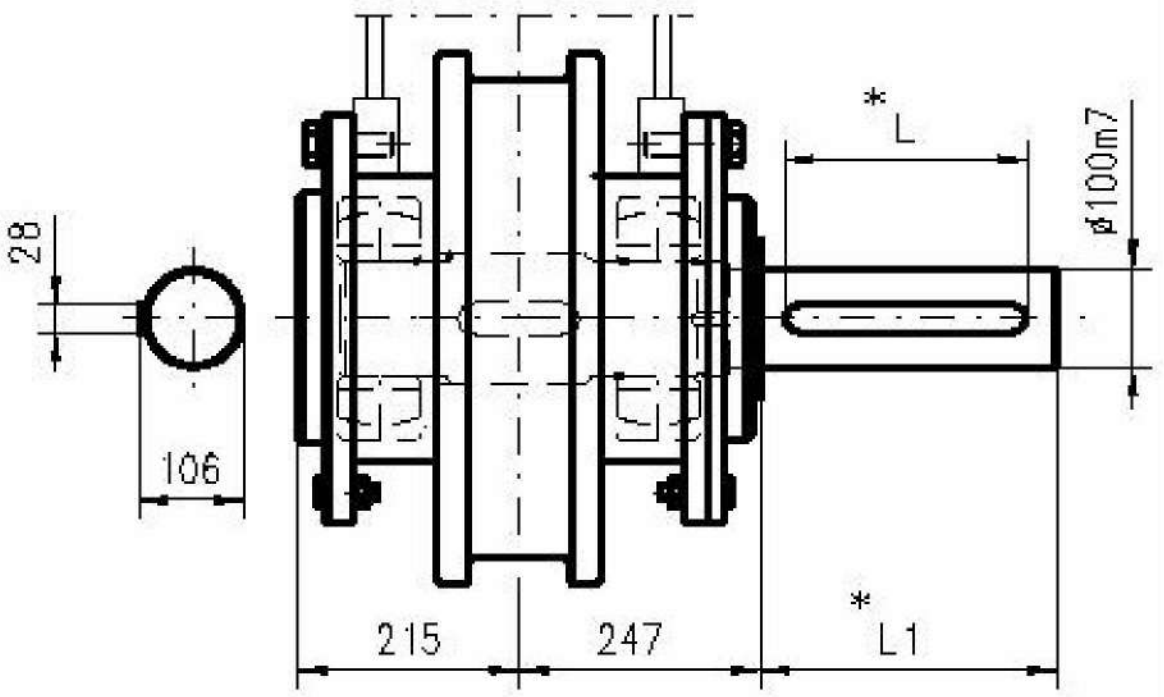

GŁÓWNE PARAMETRY

Koła staliwne o max. twardości bieżni ≥400HB.

Długość wpustu L, wałka L1 w zależności od zastosowania motoreduktora lub sprzęgła.

PRZYKŁAD OZNACZENIA

zestawu koółowego według Karty Katalogowej DK16-086 o symbolu 1 i wykonania C

ZESTAW KOŁOWY DK16-086 - 1C

Zestaw kołowy o podwyższonej wytrzymaości i trwałości w stosunku do zestawów typowych.

UWAGA

Zestaw kołowy o innych parametrach może być wykonany po uprzednim uzgodnieniu.

Detrans	WAHACZ NAPĘDZANY Z BIEŻNIĄ KOŁA CYLINDRYCZNĄ – typ ZBg	KARTA KATALOGOWA Nr **DK16-087** strona: 1 / stron: 2

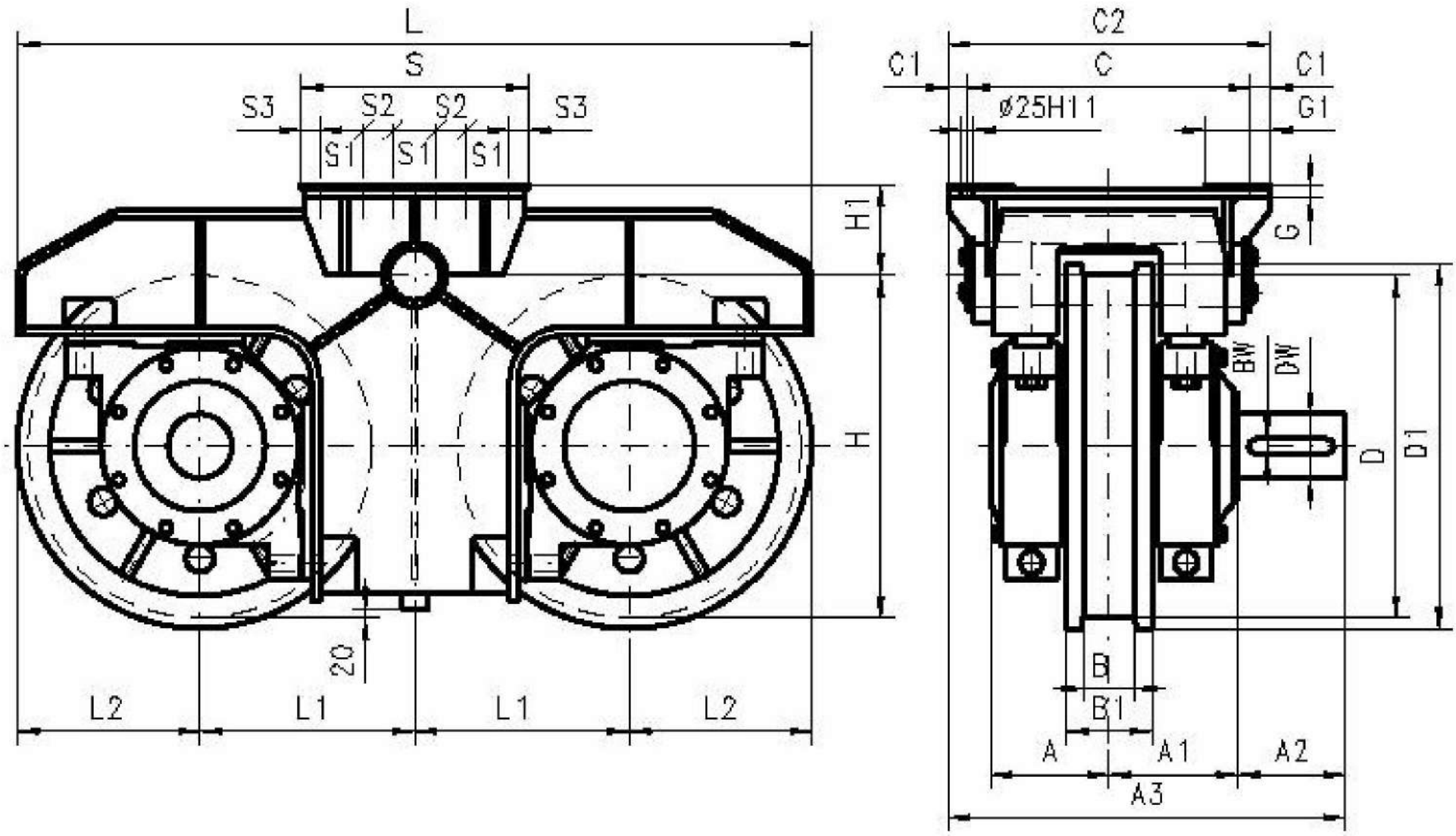

GŁÓWNE PARAMETRY

Symbol	Wymiary																								Masa wahacza
	D	D1	B	B1	A	A1	A2	A3	C	C1	C2	BW [N9]	DW [m7]	G	G1	L	L1	L2	H	H1	S	S1	S2	S3	
	[mm]																								[kg]
1	$710^{-0,5}$	760	100	200	255	280	210	815	560	55	670	32	120	30	160	1660	450	380	685	225	530	100	70	45	2073,0
2			105																						2069,0
3			110																						2065,0
4			120																						2054,0
5			130																						2047,0
6			140																						2037,0
7	$800^{-0,5}$	850	100	200	275	315	250	940	660	45	750	36	150	30	160	1850	500	425	800	210	530	100	70	45	2890,0
8			105																						2886,0
9			110																						2880,0
10			120																						2874,0
11			130																						2860,0
12			140																						2850,0
13	$900^{-0,56}$	950	100	200	290	335	250	935	610	45	700	36	150	35	160	2050	550	475	870	240	620	120	75	55	3389,0
14			105																						3382,0
15			110																						3375,0
16			120																						3361,0
17			130																						3347,0
18			140																						3334,0

PRZYKŁAD OZNACZENIA

wahacza napędzanego według Karty Katalogowej DK16-087 o symbolu 5 w wykonaniu lewym „L"

WAHACZ NAPĘDZANY DK16-087 - 5 - L

UKŁADY WAHACZA

Układ lewy "L"

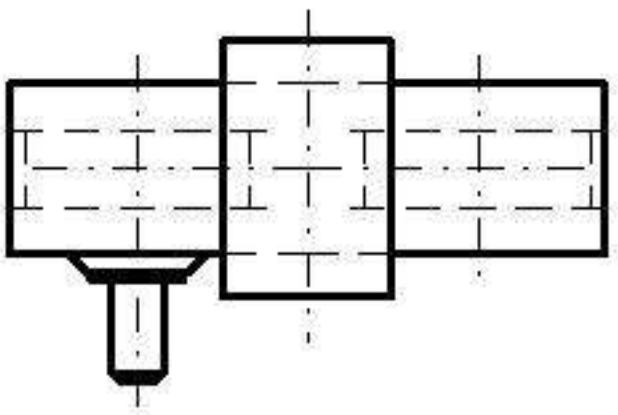

Układ prawy "P"

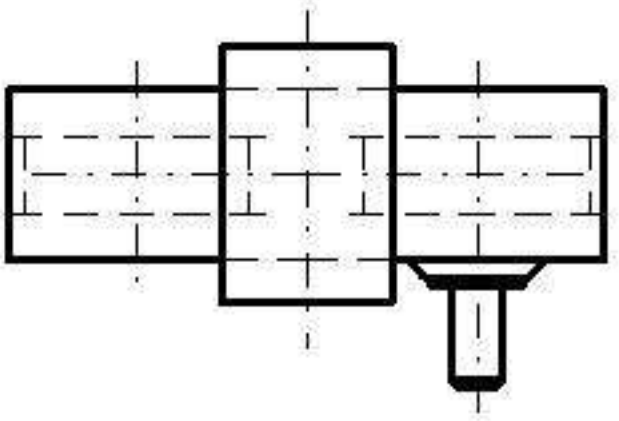

UWAGA

Wahacz o innych parametrach może być wykonany po uprzednim uzgodnieniu.

Detrans	WAHACZ NIENAPĘDZANY Z BIEŻNIĄ KOŁA STOŻKOWĄ – typ ZBf	KARTA KATALOGOWA Nr **DK16-088** strona: 1 | stron: 1

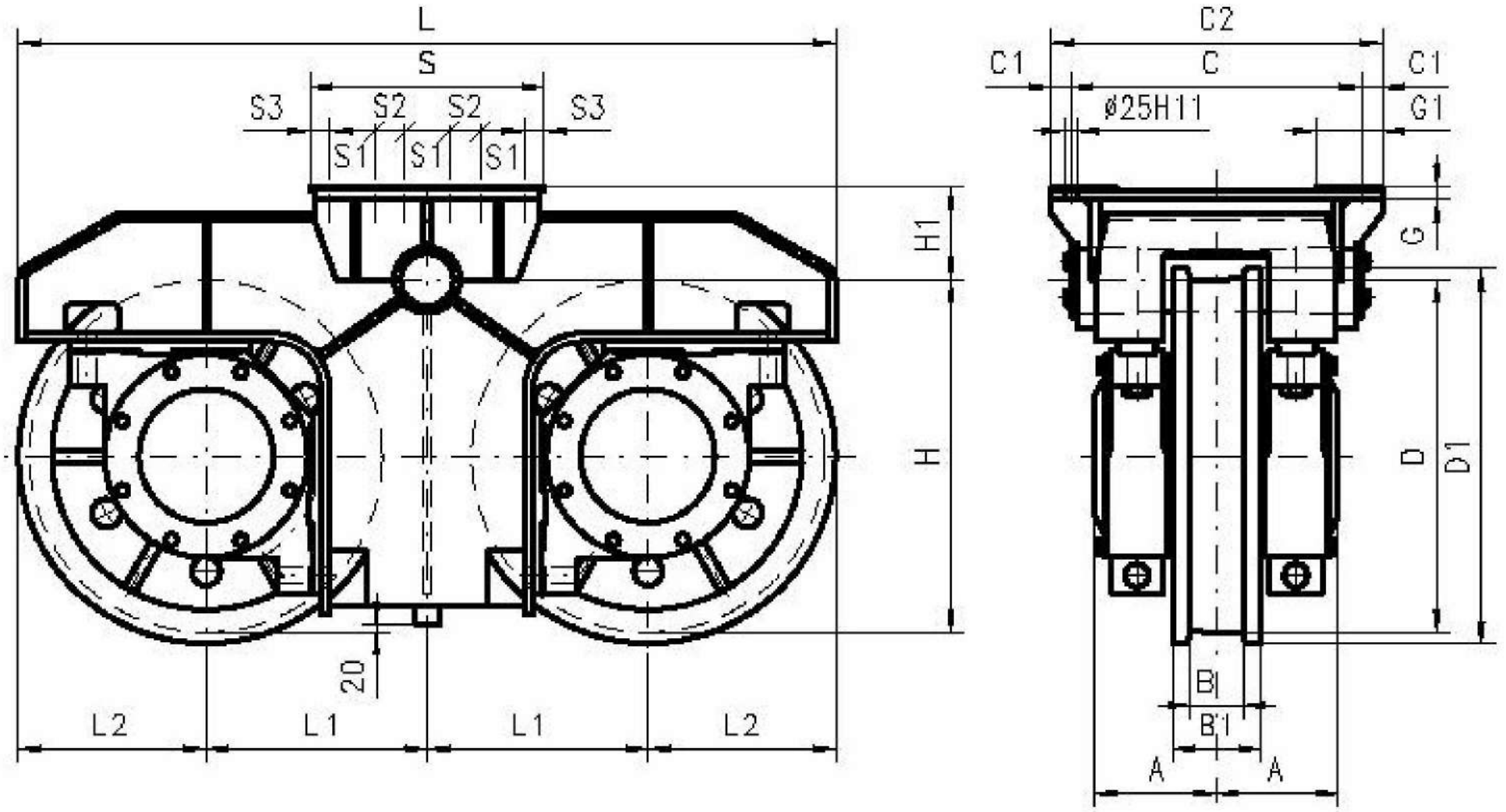

GŁÓWNE PARAMETRY

Symbol	Wymiary																			Masa wahacza
	D	D1	B	B1	A	C	C1	C2	G	G1	L	L1	L2	H	H1	S	S1	S2	S3	
	[mm]																			[kg]
1	$710^{-0,5}$	760	110	200	255	560	55	670	30	160	1660	450	360	685	225	530	100	70	45	2019,0
2			120																	2017,0
3			140																	1999,0
4	$800^{-0,5}$	850	110	200	275	660	45	750	30	160	1850	500	425	800	210	530	100	70	45	2816,0
5			120																	2806,0
6			140																	2786,0
7	$900^{-0,56}$	960	110	200	290	610	45	700	35	160	2050	550	480	870	240	620	120	75	55	3327,0
8			120																	3313,0
9			140																	3287,0

PRZYKŁAD OZNACZENIA

wahacza nienapędzanego według Karty Katalogowej DK16-088 o symbolu 5

WAHACZ NIENAPĘDZANY DK16-088 - 5

UWAGA

Wahacz o innych parametrach może być wykonany po uprzednim uzgodnieniu.

Detrans	WAHACZ NAPĘDZANY Z BIEŻNIĄ KOŁA STOŻKOWĄ – typ ZBg	KARTA KATALOGOWA Nr **DK16-089** strona: 1 / stron: 2

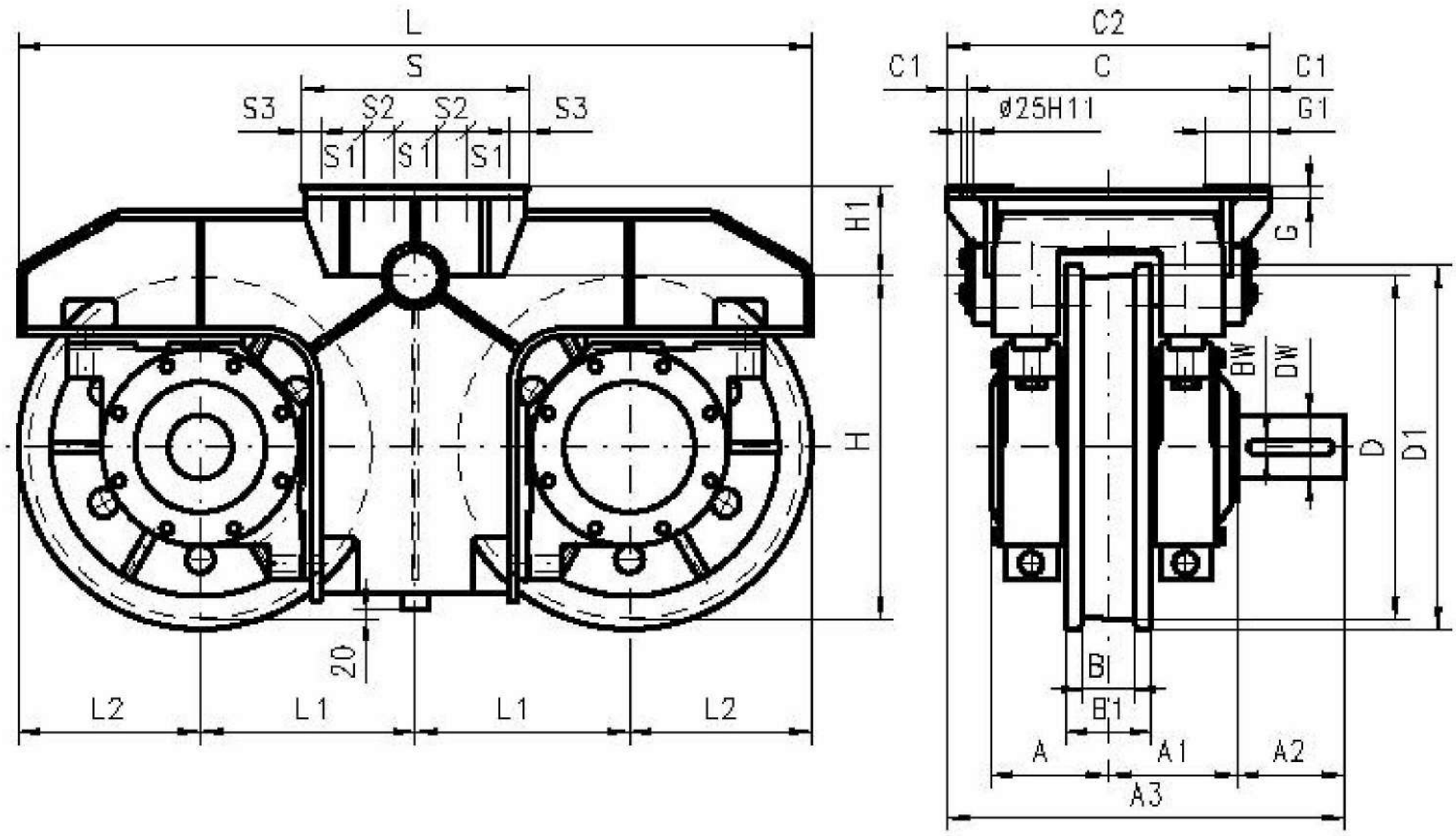

GŁÓWNE PARAMETRY

Symbol	Wymiary																								Masa wahacza
	D	D1	B	B1	A	A1	A2	A3	C	C1	C2	BW [N9]	DW [m7]	G	G1	L	L1	L2	H	H1	S	S1	S2	S3	
	[mm]																								[kg]
1	$710^{-0,5}$	760	110	200	255	280	210	815	560	55	670	32	120	30	160	1680	450	380	685	225	530	100	70	45	2061,0
2			120																						2055,0
3			140																						2037,0
4	$800^{-0,5}$	850	110	200	275	315	250	940	660	45	750	36	150	30	160	1850	500	425	800	210	530	100	70	45	2880,0
5			120																						2870,0
6			140																						2850,0
7	$900^{-0,58}$	960	110	200	290	335	250	935	610	45	700	36	150	35	160	2050	550	480	870	240	620	120	75	55	3375,0
8			120																						3361,0
9			140																						3334,0

PRZYKŁAD OZNACZENIA

wahacza napędzanego według Karty Katalogowej DK16-089 o symbolu 5 i mwykonaniu lewym „L”

WAHACZ NAPĘDZANY DK16-089 - 5 - L

UKŁADY WAHACZA

Układ lewy "L"

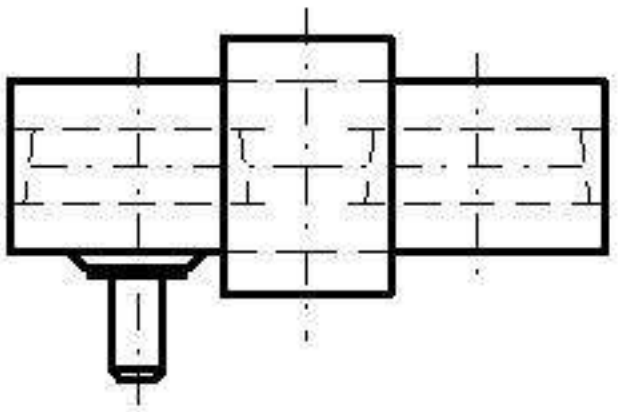

Układ prawy "P"

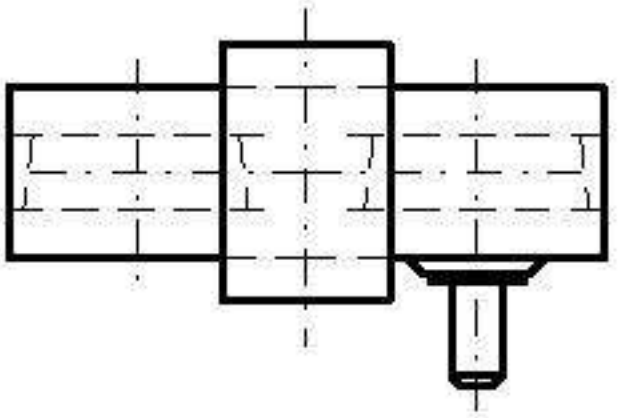

UWAGA

Wahacz o innych parametrach może być wykonany po uprzednim uzgodnieniu.

Detrans	KABINA STEROWNICZA ZAMKNIĘTA – typ DSh	KARTA KATALOGOWA Nr **DK16-090** strona: 1 / stron: 2

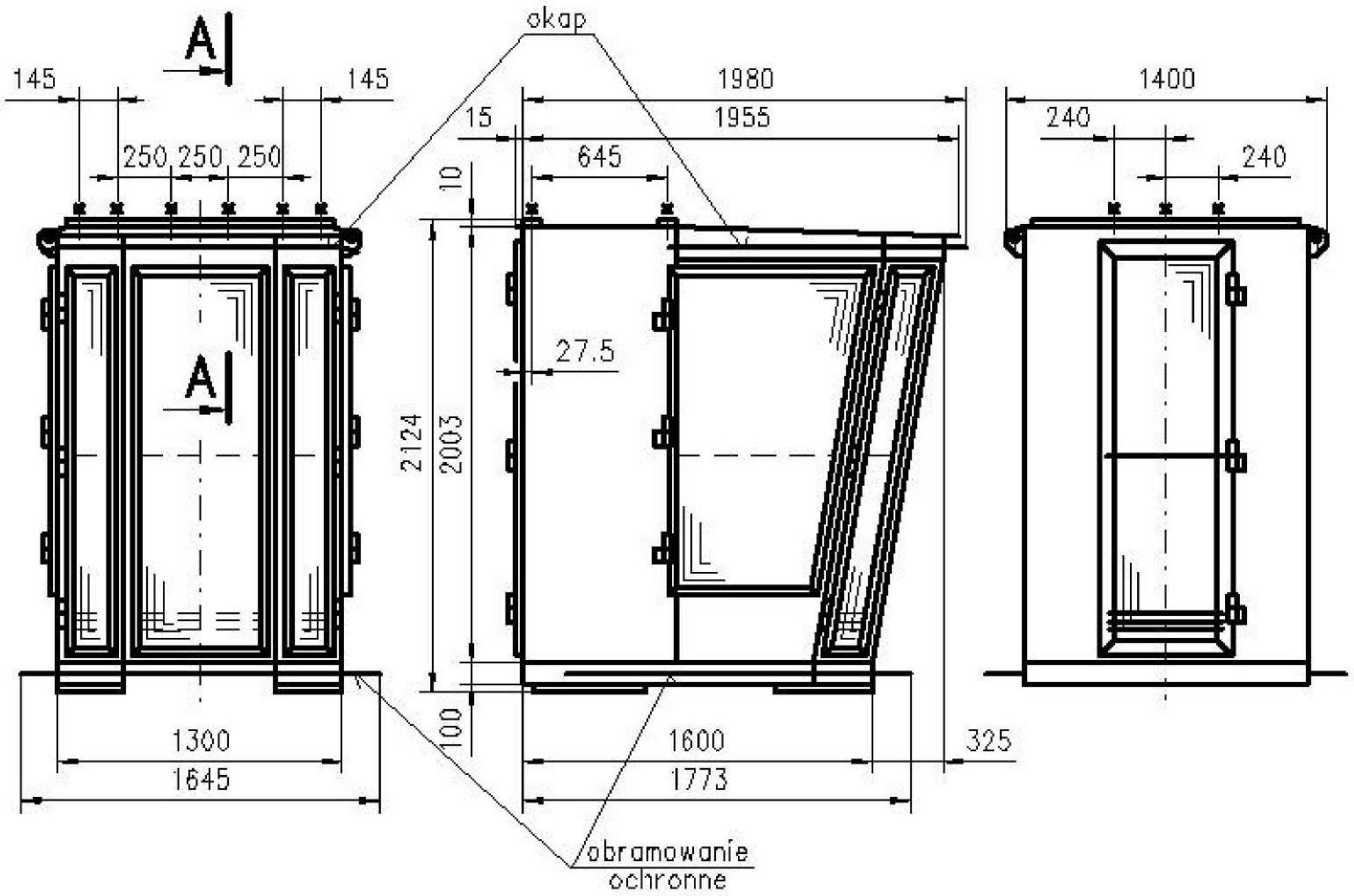

A–A

Mocowanie kabiny

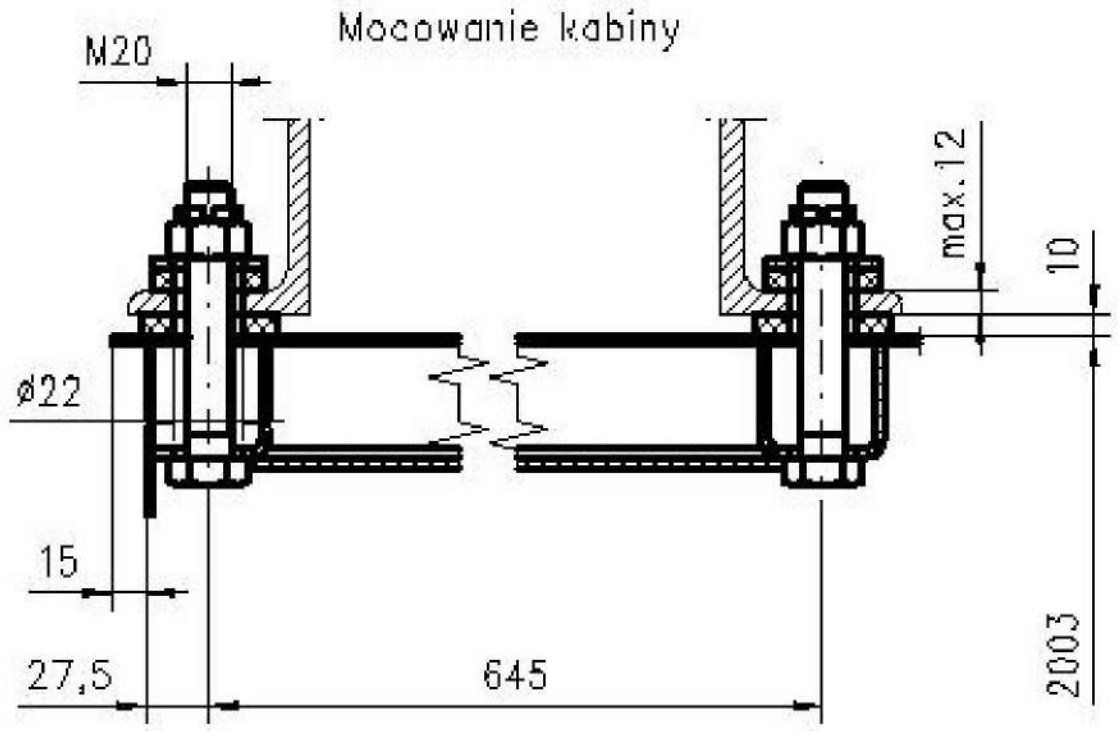

Kierunek otwierania drzwi w kabinie

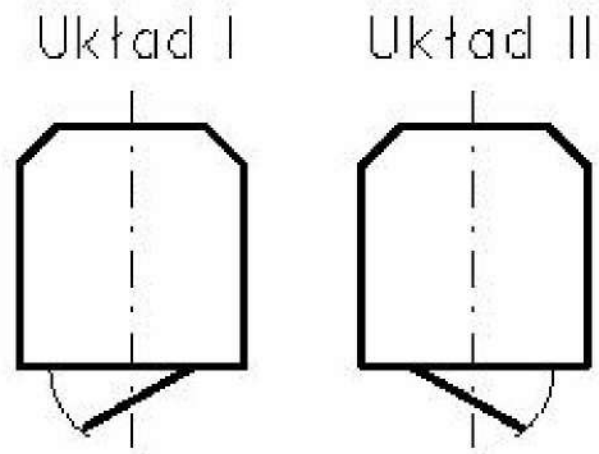

Wykonania kabiny
A – bez okapu i obramowania ochronnego
B – bez obramowania ochronnego z okapem
C – bez okapu z obramowaniem ochronnym
D – z okapem i obramowaniem ochronnym

c.d.str.2

GŁÓWNE PARAMETRY

Symbol	Wykonanie	Układ	Stanowisko sterownicze EMA-ELTA	Masa [kg]
1	A	I	XND-10M	690,0
2		I	XND-12	
3		I I	XND-10M	
4		I I	XND-12	
5	B	I	XND-10M	694,0
6		I	XND-12	
7		I I	XND-10M	
8		I I	XND-12	
9	C	I	XND-10M	697,0
10		I	XND-12	
11		I I	XND-10M	
12		I I	XND-12	
13	D	I	XND-10M	700,0
14		I	XND-12	
15		I I	XND-10M	
16		I I	XND-12	

PRZYKŁAD OZNACZENIA

kabiny sterowniczej zamkniętej DK16-090 o symbolu 3

KABINA STEROWNICZA ZAMKNIETA DEK16-090 - 3

UWAGA

Kabina o innych parametrach może być wykonana po uprzednim uzgodnieniu.

KABINA STEROWNICZA ZAMKNIĘTA – typ DSh

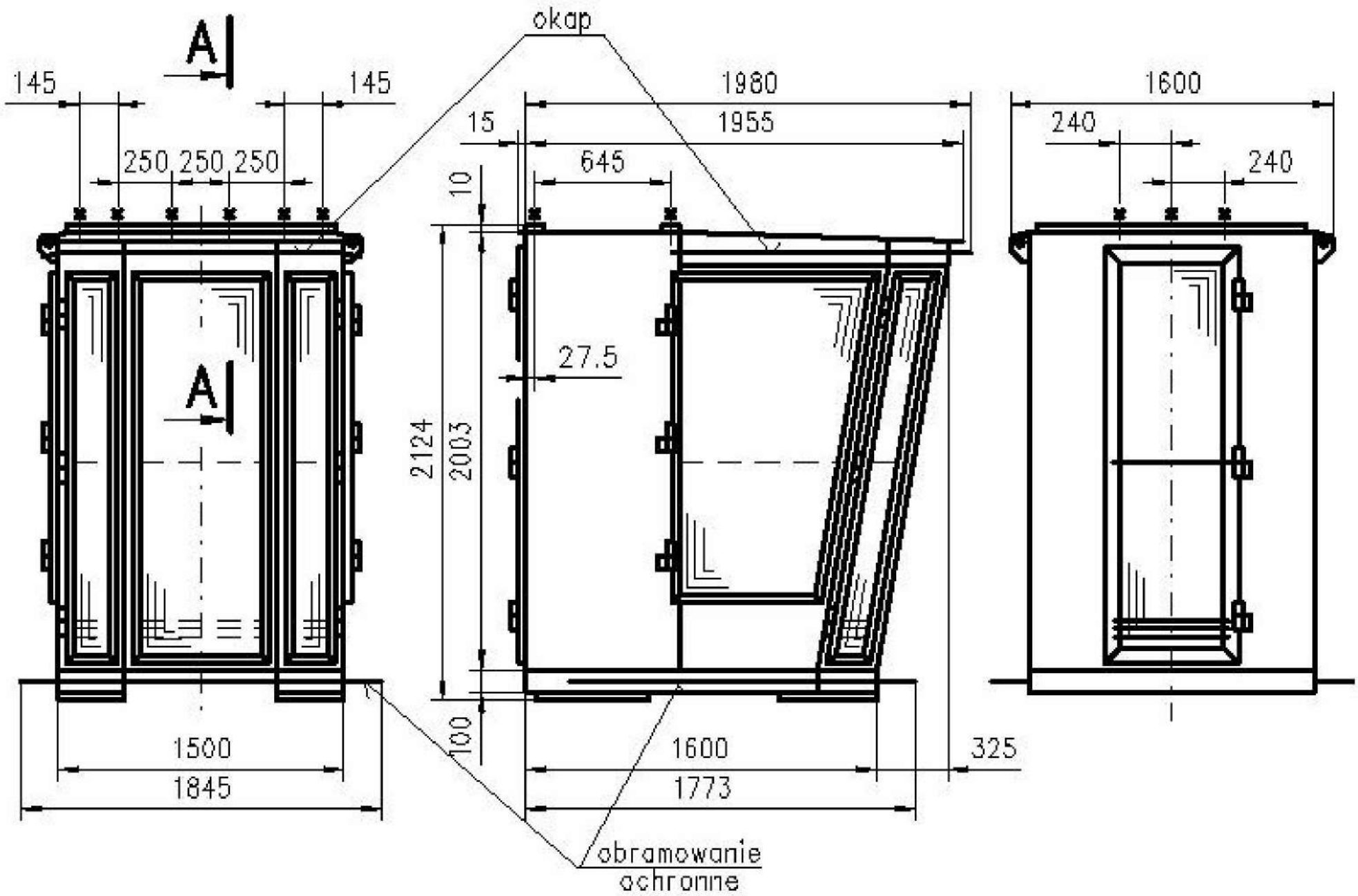

A–A

Mocowanie kabiny

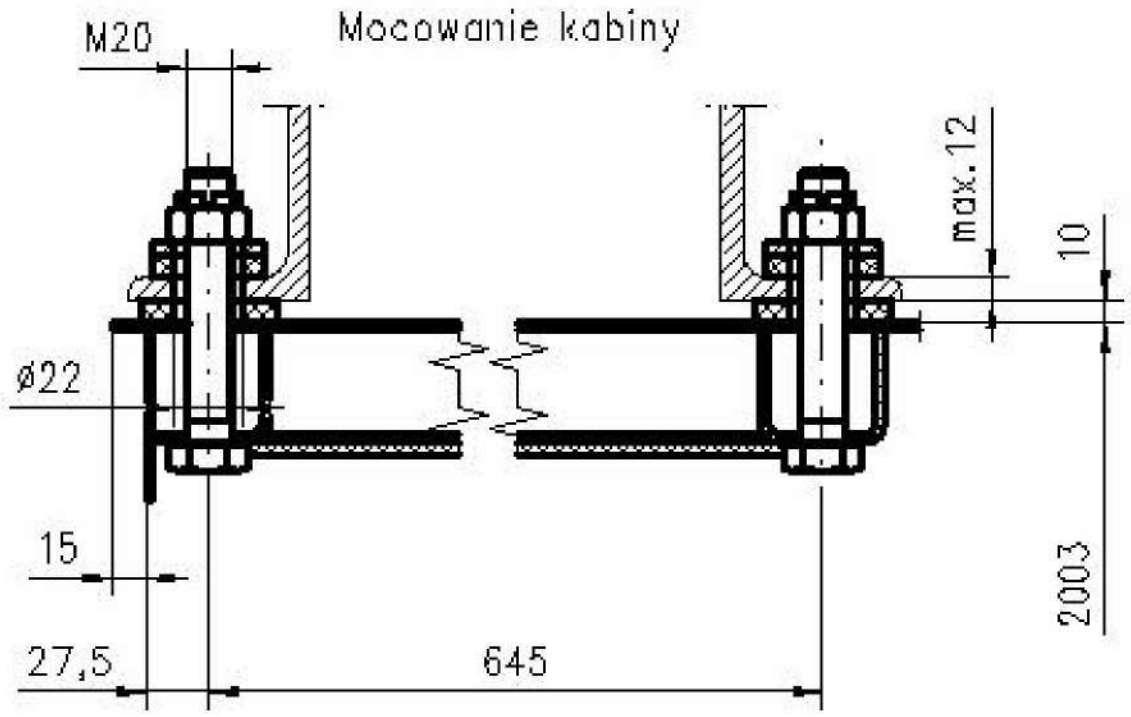

Kierunek otwierania drzwi w kabinie

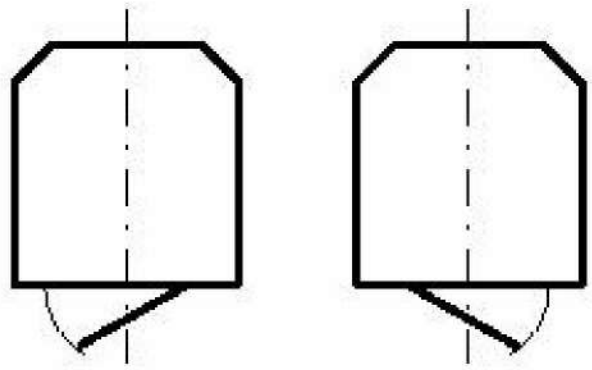

Kabina przystosowana jest do stanowiska sterowniczego typu SDS firmy Modern–Kran.

Wykonania kabiny
A – bez okapu i obramowania ochronnego
B – bez obramowania ochronnego z okapem
C – bez okapu z obramowaniem ochronnym
D – z okapem i obramowaniem ochronnym

c.d. str.2

GŁÓWNE PARAMETRY

Symbol	Wykonanie	Układ	Masa [kg]
1	A	I	745,0
2		II	
3	B	I	750,0
4		II	
5	C	I	752,0
6		II	
7	D	I	755,0
8		II	

PRZYKŁAD OZNACZENIA

kabiny sterowniczej zamkniętej DK16-091 o symbolu 1

KABINA STEROWNICZA ZAMKNIĘTA DK16-091 - 1

UWAGA

Kabina o innych parametrach może być wykonana po uprzednim uzgodnieniu.

Detrans	KABINA STEROWNICZA – typ DSh	KARTA KATALOGOWA Nr DK16-092 strona: 1 strony: 2

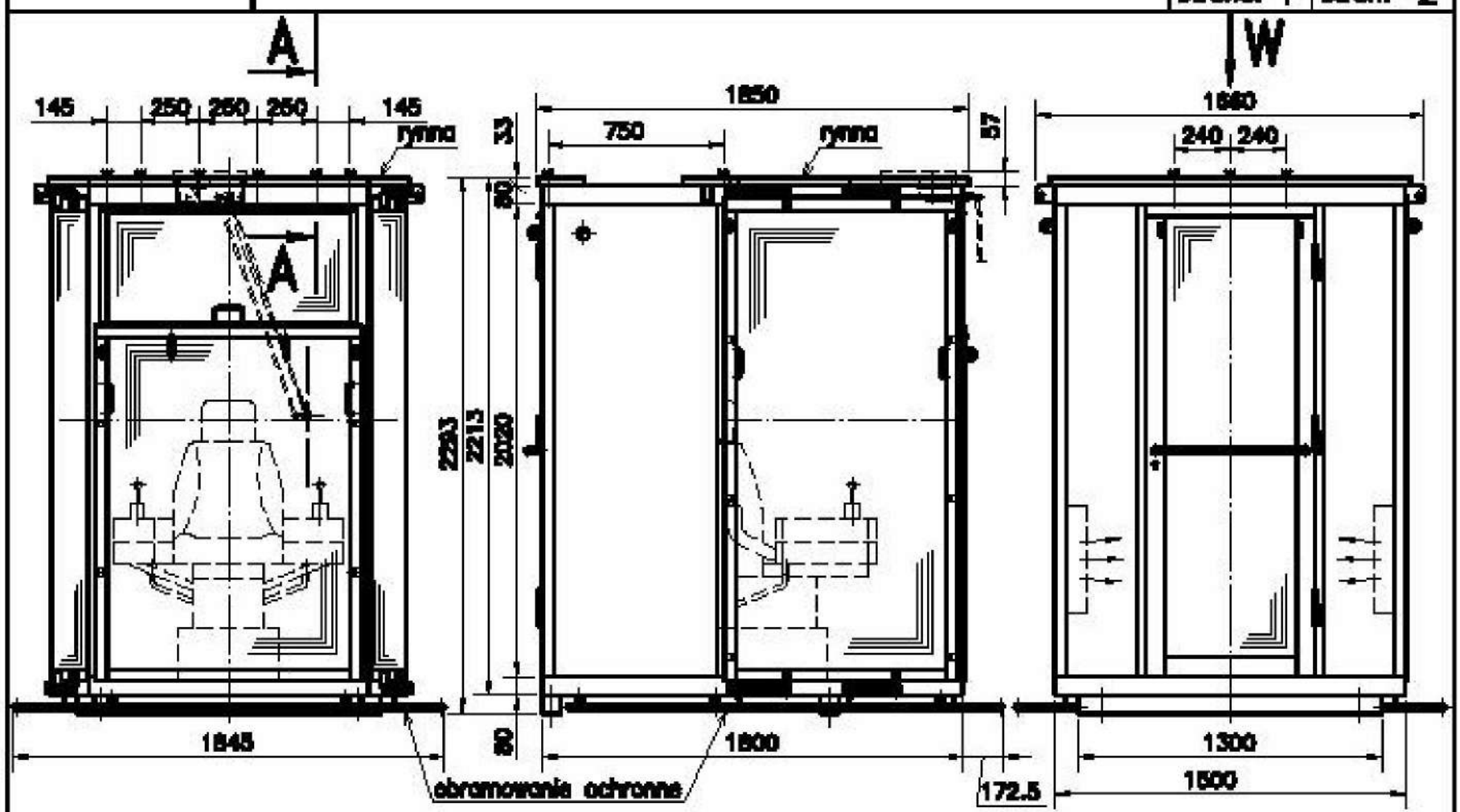

A–A

Mocowanie kabiny

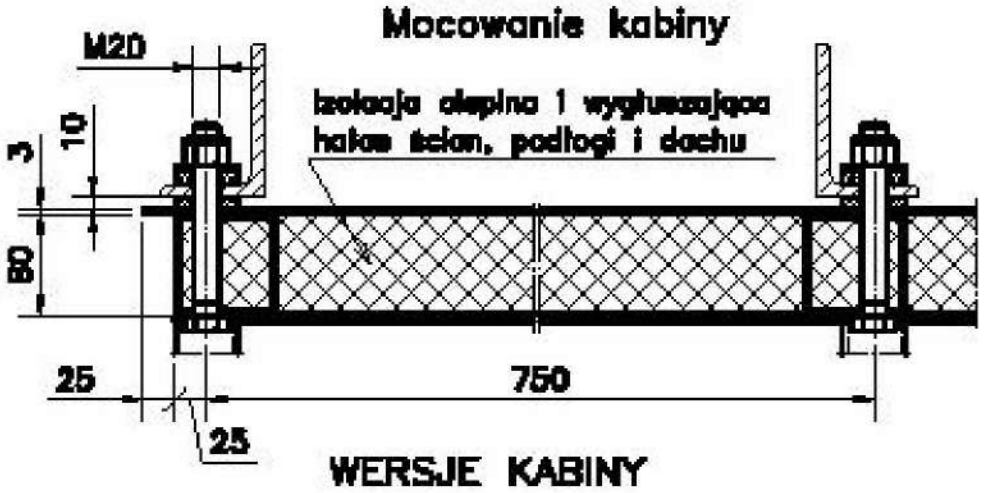

W

UKŁADY KABINY

Układ I Układ II

Kierunek otwierania drzwi w kabinie

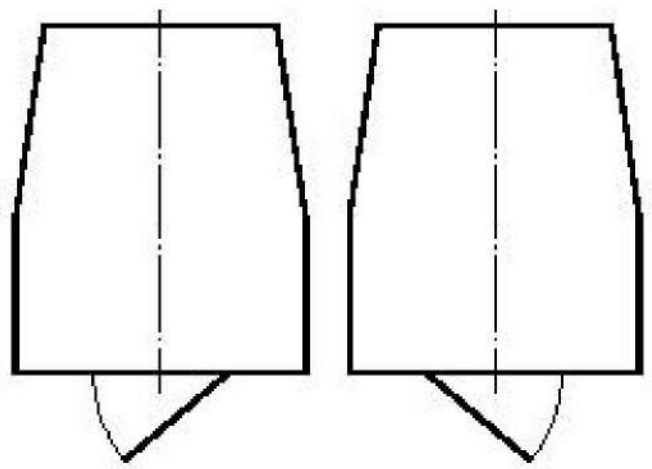

WERSJE KABINY

Wersja 1 – stanowisko sterownicze "SV1C" (obrotowe)

Wersja 2 – stanowisko sterownicze "SVOK" (nieobrotowe – fotel KSP)

Uwaga: Obydwa stanowiska firmy "SPOHN–BUDKHARDT".

WYKONANIA KABINY
A, A1 – bez rynny i obramowania ochronnego
B, B1 – bez obramowania ochronnego z rynną
C, C1 – bez rynny z obramowaniem ochronnym
D, D1 – z rynną i obramowaniem ochronnym
W – z wycieraczką (wykonanie specjalne)
Bez wyróżnika w oznaczeniu – bez wycieraczki

GŁÓWNE PARAMETRY

Symbol	Układ kabiny	Wykonanie	Wersja	Masa kabiny [kg]
1	I	A	1	1201
2		B		1209
3		C		1210
4		D		1215
5	II	A		1201
6		B		1209
7		C		1210
8		D		1215
9	I	B, W		1218
10		D, W		1224
11	II	B, W		1218
12		D, W		1224
13	I	A1	2	1198
14		B1		1206
15		C1		1207
16		D1		1212
17	II	A1		1198
18		B1		1206
19		C1		1207
20		D1		1212
21	I	B1, W		1215
22		D1, W		1221
23	II	B1, W		1215
24		D1, W		1221

PRZYKŁAD OZNACZENIA

kabiny sterowniczej zamkniętej według Karty Katalogowej DK16-092 o symbolu 1

KABINA STEROWNICZA DK16-092 - 1

Szyby w oknach i drzwiach to zestaw 2-szybowy o następujących parametrach:

- **szkło hartowane**
- **współczynnik przenikania ciepła – K=1.5W/m?K**
- **współczynnik tłumienia hałasu – Rw≅37dB**
- **współczynnik całkowitej przepuszczalności energii – g≅70%**

UWAGA

Kabina o innych parametrach może być wykonana po uprzednim uzgodnieniu.

Detrans	KABINA STEROWNICZA Z KLIMATYZACJĄ – typ DSh	KARTA KATALOGOWA Nr DK16-093 strona: 1 strony: 2

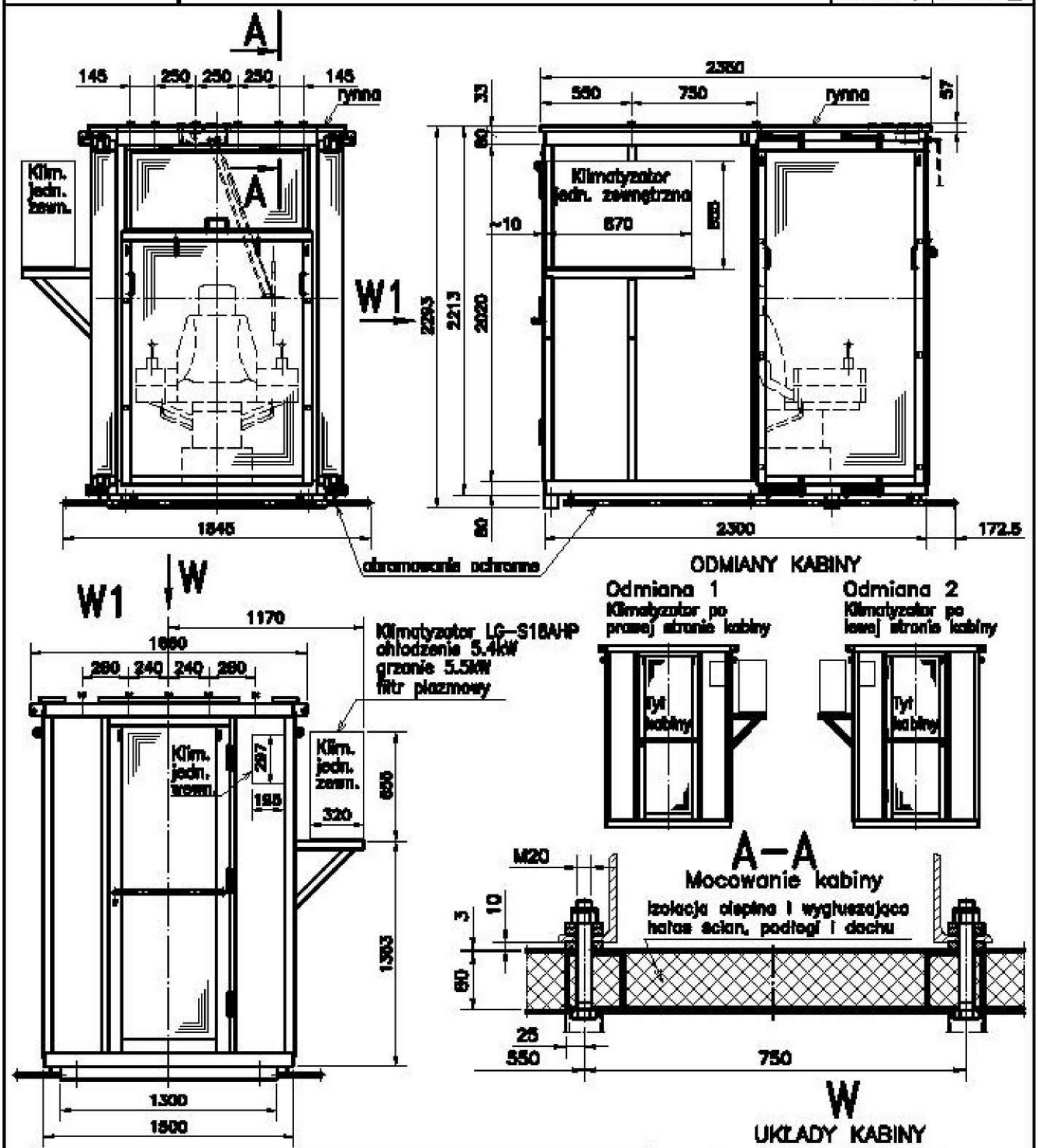

WYKONANIA KABINY
A, A1 – bez rynny i obramowania ochronnego
B, B1 – bez obramowania ochronnego z rynną
C, C1 – bez rynny z obramowaniem ochronnym
D, D1 – z rynną i obramowaniem ochronnym
W – z wycieraczką (wykonanie specjalne)
Bez wyróżnika w oznaczeniu – bez wycieraczki

CENTRUM PROJEKTOWO-WDROŻENIOWE DETRANS Sp. z o.o.

WERSJE KABINY

Wersja 1 – stanowisko sterownicze "SV1C" (obrotowe)
Wersja 2 – stanowisko sterownicze "SVOK" (nieobrotowe – fotel KSP)
Uwaga: Obydwa stanowiska firmy "SPOHN–BUDKHARDT".

GŁÓWNE PARAMETRY

Symbol	Odmiana	Układ kabiny	Wykonanie	Wersja	Masa kabiny [kg]
1	1	I	A	1	1290
2			B		1295
3			C		1300
4			D		1305
5	2	II	A		1290
6			B		1295
7			C		1300
8			D		1305
9	1	I	B, W		1304
10			D, W		1314
11	2	II	B, W		1304
12			D, W		1314
13	1	I	A1	2	1300
14			B1		1305
15			C1		1310
16			D1		1311
17	2	II	A1		1300
18			B1		1305
19			C1		1310
20			D1		1311
21	1	I	B1, W		1314
22			D1, W		1324
23	2	II	B1, W		1314
24			D1, W		1324

PRZYKŁAD OZNACZENIA

kabiny sterowniczej z klimatyzacją według Karty Katalogowej DK16-093 o symbolu 1

KABINA STEROWNICZA Z KLIMATYZACJĄ DK16-093 - 1

Szyby w oknach i drzwiach to zestaw 2–szybowy o następujących parametrach:

- szkło hartowane
- współczynnik przenikania ciepła – K=1.5W/m?K
- współczynnik tłumienia hałasu – Rw≅37dB
- współczynnik całkowitej przepuszczalności energii – g≅70%

UWAGA

Kabina o innych parametrach może być wykonana po uprzednim uzgodnieniu.

CHWYTAK WIELOŁUPINOWY Z HYDRAULICZNYM NAPĘDEM SZCZĘK – typ DCn

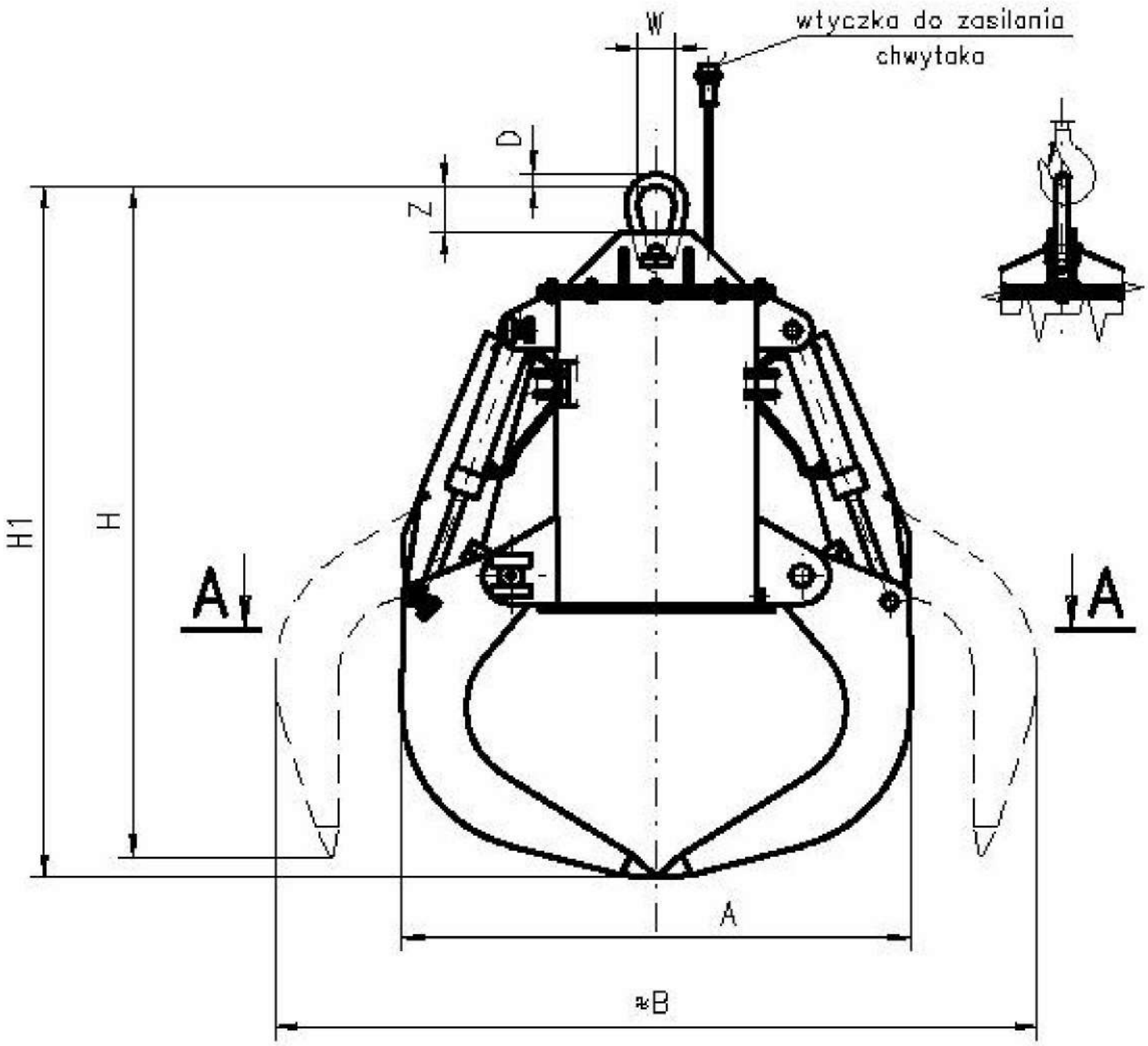

Rodzaje łupin

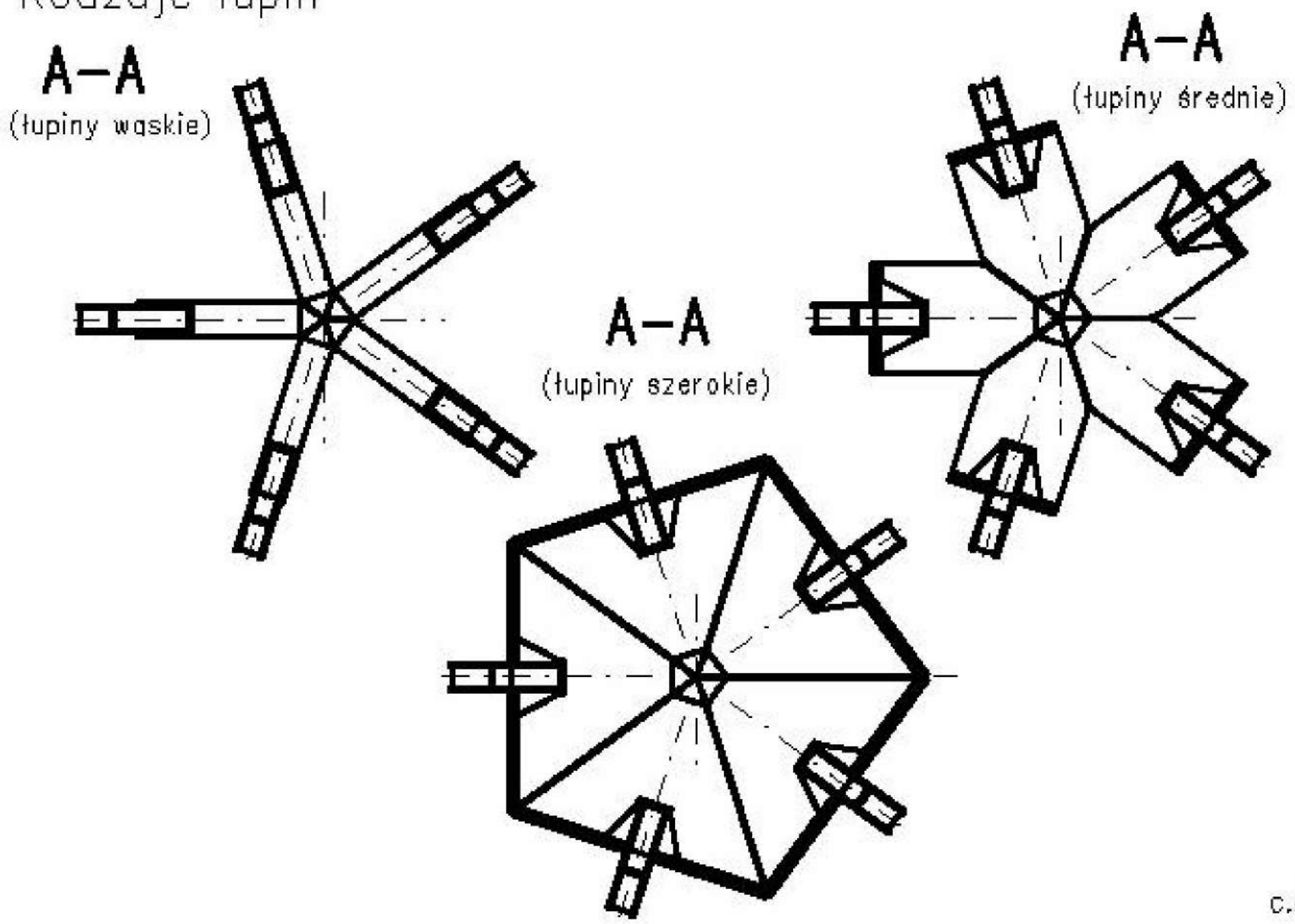

c.d.str.2

GŁÓWNE PARAMETRY

Symbol	Nom. poj.	Moc zain	Czas		Wymiary							Masa			
			zamyk	otwier	A	B	D	H	H1	W	Z	usypowa ładunku y	jedno-razowego ładunku	własna bez oleju	własna z olejem
	V	P	t_z	t_w											
	[m³]	[kW]	[sek.]		[mm]							[t/m³]	[kg]		
1	0.80	15	12	6	1788	2700	42	2358	2430	130	160	≤3.00	2400.0	1860.0	1995.0
2														1975.0	2110.0
3														2080.0	2215.0

OZNACZENIE WYKONAŃ

Symbol	Łupiny chwytaka
1, 4	wąskie
2, 5	średnie
3, 6	szerokie

PRZYKŁAD OZNACZENIA

chwytaka wielołupinowego z hydraulicznym napędem szczęk i z łupinami wąskimi według Karty Katalogowej DK16-101 o symbolu 1

CHWYTAK HYDRAULICZNY DK16-101 - 1

ZASTOSOWANIE

Chwytak instalowany jest na urządzeniach dźwigowych hakowych.
Ze względu na rodzaj przenoszonego ładunku chwytak posiada łupiny wąskie, średnie, szerokie. Chwytak z łupinami wąskimi i średnimi należy stosować do przeładunku złomu, kamienia, śmieci, niesortowanego krótkiego drewna, a chwytak z łupinami szerokimi do przeładunku materiałów sypkich i w kawałkach.

UWAGA

Chwytak o innych parametrach może być wykonany po uprzednim uzgodnieniu.

Detrans	CHWYTAK SILNIKOWY DWUŁUPINOWY – typ DCh Z HYDRAULICZNYM NAPĘDEM SZCZĘK – DO BRYŁ	KARTA KATALOGOWA Nr **DK16-102** strona: 1 stron: 2

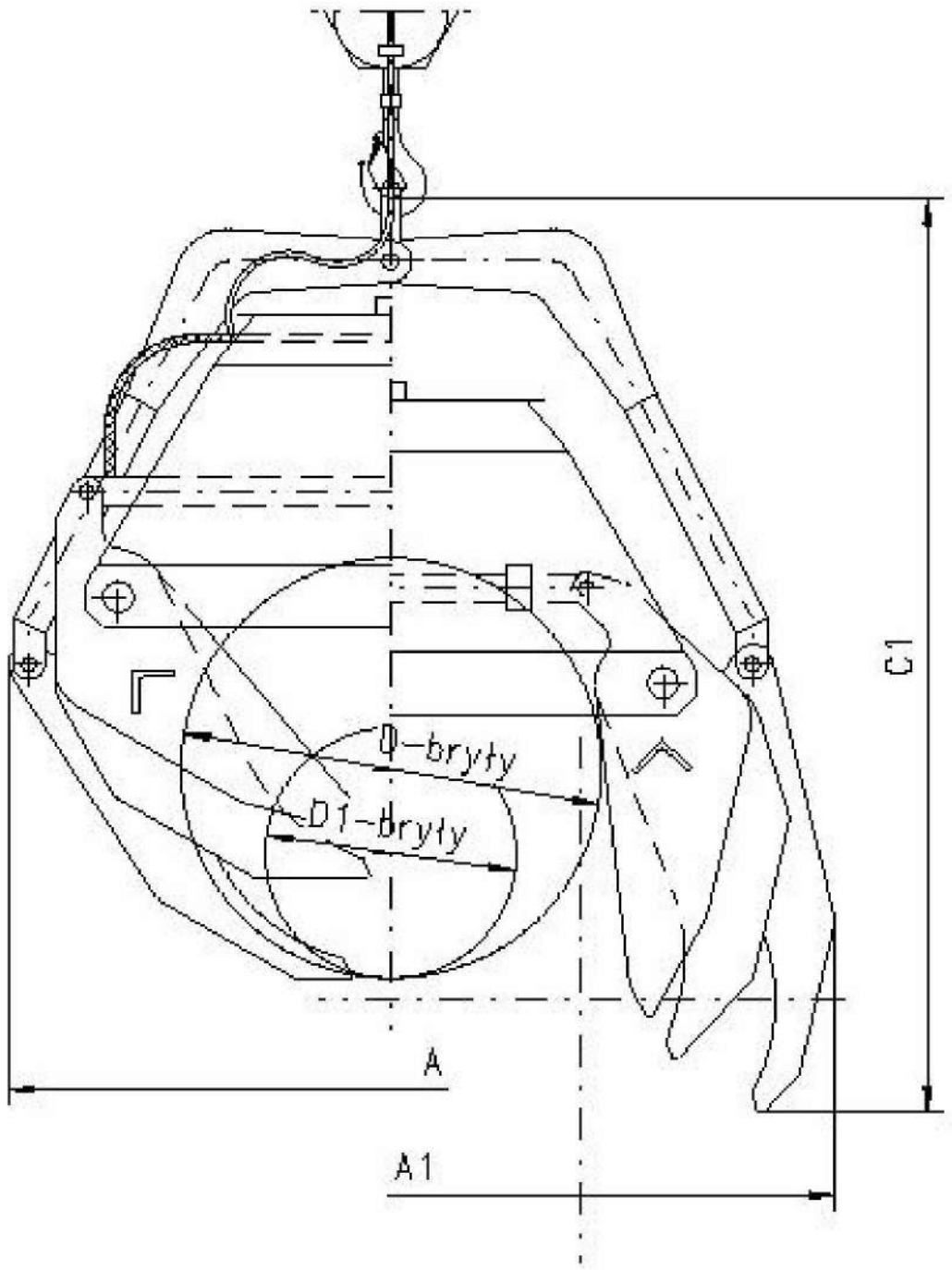

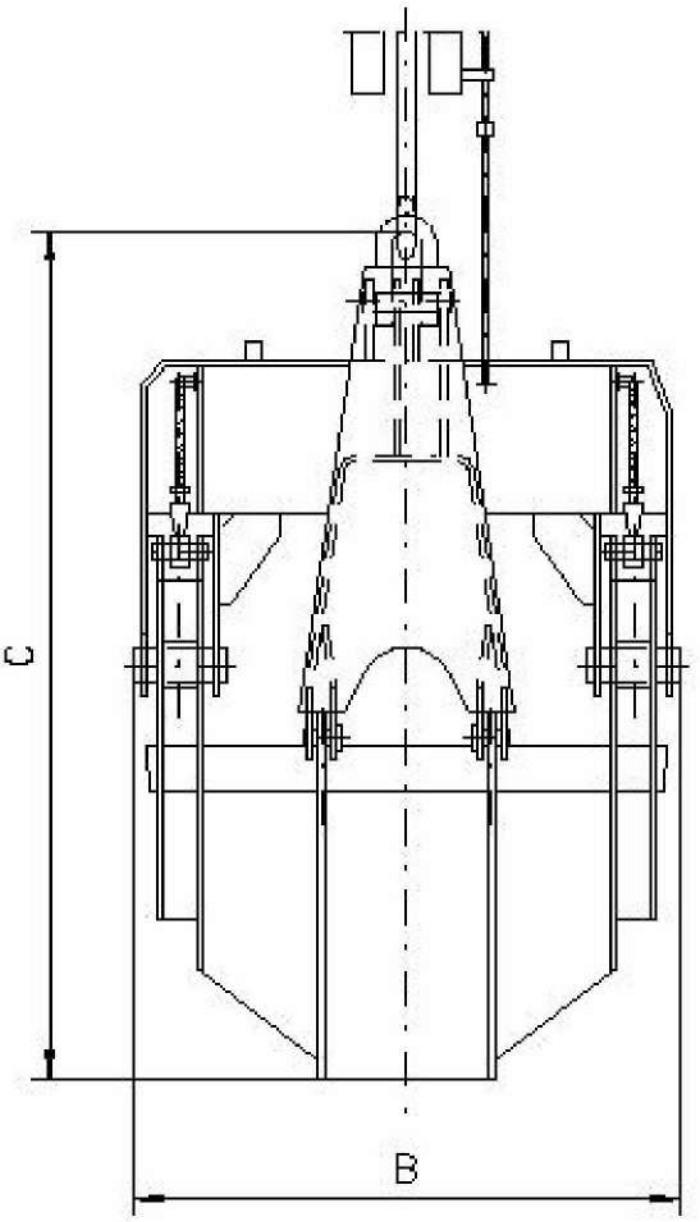

GŁÓWNE PARAMETRY

Symbol	Pojemność V nom	Jednorazowy ładunek G max	Czas zamykania łupin t_z	Czas otwierania łupin t_o	Wymiary A	A1	B	C	C1	D bryły max	D1 bryły min	Masa	Hak jednorożny do podnoszenia chwytaka Nr PN-M-84510:1980	Napięcie zasilania U
	[m³]	[kg]	[s]		[mm]							[kg]		[V]
1	1.0	3600	6÷8	6÷8	1936	2465	1180	1978	2270	1200	600	1400	2.5; 4; 5; 6	380, 500

PRZYKŁAD OZNACZENIA

chwytaka silnikowego dwułupinowego z elektrohydraulicznym napędem szczęk do brył według Karty Katalogowej DK16-102 o symbolu 1 i napięciu 400V

CHWYTAK SILNIKOWY DWUŁUPINOWY HYDRAULICZNY DO BRYŁ DK16-102 -1 - 400

PRZEZNACZENIE

do przeładunku pojedynczych nieregularnych brył o średnicy 600÷1200mm i masie do 3600kg.

ZASTOSOWANIE

chwytak do pracy zawieszany jest na haku dowolnej dźwignicy hakowej o odpowiednim udźwigu.

DOBÓR CHWYTAKA

jako autorzy dokumentacji oferujemy prawidłowy dobór chwytaka do nosiwa i dźwignicy.

UWAGA

Chwytak o innych parametrach może być wykonany po uprzednim uzgodnieniu.

Detrans	CHWYTAK 3-LINOWY OBROTOWY DO PRZEŁADUNKU DREWNA – typ DCd	KARTA KATALOGOWA Nr **DK16-103** strona: 1 stron: 2

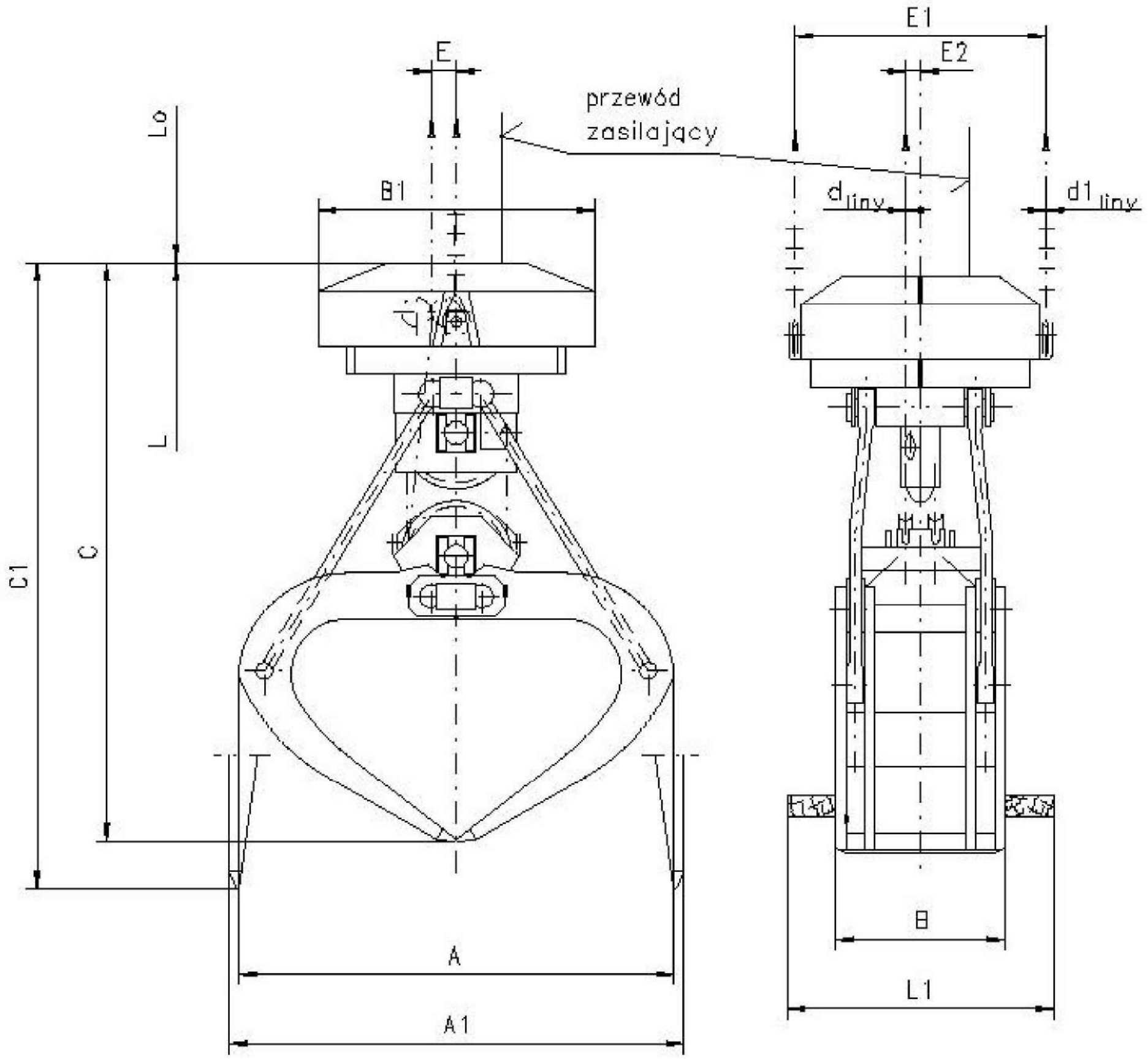

L – długość liny zamykającej w chwytaku zamkniętym
Lo – długość liny zamykającej potrzebnej do otwarcia chwytaka

GŁÓWNE PARAMETRY

Symbol	Wykonanie	Powierzchnia F przekroju poprzecznego drewna	Długość ładunku przy γ=0.7÷0.8t/m³ L1 max	Masa ładunku G_m max	Wymagany Udźwig Q	Czas obrotu o 90° t	Wymiary A	A1	B	B1	C	C1	E	E1	E2	d liny	d1 liny	L	L_o	Masa
		[m²]	[m]	[kg]	[kg]	[s]	[mm]													[kg]
1	A	1.25	1.6	1500	4000	5	2194	2354	852	1390	2892	3350	125	1264	75	18÷24	13÷18	6200	3880	2465
			2.5	2500	5000															
			4.0	3800	6300															

GŁÓWNE PARAMETRY

Symbol	Wykonanie	Powierzchnia przekroju porzecznego drewna F	Długość ładunku przy γ=0.7÷0.8t/m³ L1 max	Masa ładunku G_m max	Wymagany Udźwig Q	Czas obrotu o 90° t	Wymiary A	A1	B	B1	C	C1	E	E1	E2	d liny	d1 liny	L	L_o	Masa
		[m²]	[m]	[kg]	[kg]	[s]	[mm]													[kg]
2	B	1.6	1.25	1400	4000	5	2464	2644	852	1390	3026	3570	125	1264	75	18÷24	13÷18	6200	4440	2600
			2.0	2400	5000															
			3.2	3700	6300															
3	C	2.0	0.8	1200	4000	5	2764	2974	852	1390	3205	3820	125	1264	75	18÷24	13÷18	6200	5130	2780
			1.25	2200	5000															
			2.0	3500	6300															

NAPIĘCIE ZASILANIA

Symbol	Napięcie zasilania – U [V]
1÷3	400, 500

PRZYKŁAD OZNACZENIA

chwytaka 3-linowego obrotowego do przeładunku drewna według Karty Katalogowej DK16-103 o symbolu 1, wykonaniu A , napieciu 400V

CHWYTAK 3-LINOWY OBROTOWY DO PRZEŁADUNKU DREWNA DK16-103 - 1 - A - 400

PRZEZNACZENIE

do przeładunku drewna w postaci okrąglaków lub szczap o zbliżonej długości, składowanych równolegle w stosach lub wagonach.

ZASTOSOWANIE

do dźwignic wyposażonych w specjalną wciągarkę chwytakową, dwubębnową z bliźniaczym układem lin na bębnie trzymającym, oraz jedną liną na bębnie zamykającym.

DOBÓR CHWYTAKA

jako autorzy dokumentacji oferujemy prawidłowy dobór chwytaka do nosiwa i dźwignicy.

UWAGI:

1.Stosować linę lewo i prawoskrętną na bębnie trzymającym.
2.Chwytak o innych parametrach może być wykonany po uprzednim uzgodnieniu.

Detrans	CHWYTAK CZTEROLINOWY DWUŁUPINOWY DO PRZEŁADUNKU DREWNA – typ DCd	KARTA KATALOGOWA Nr **DK16-104** strona: 1 stron: 2

UKŁAD I

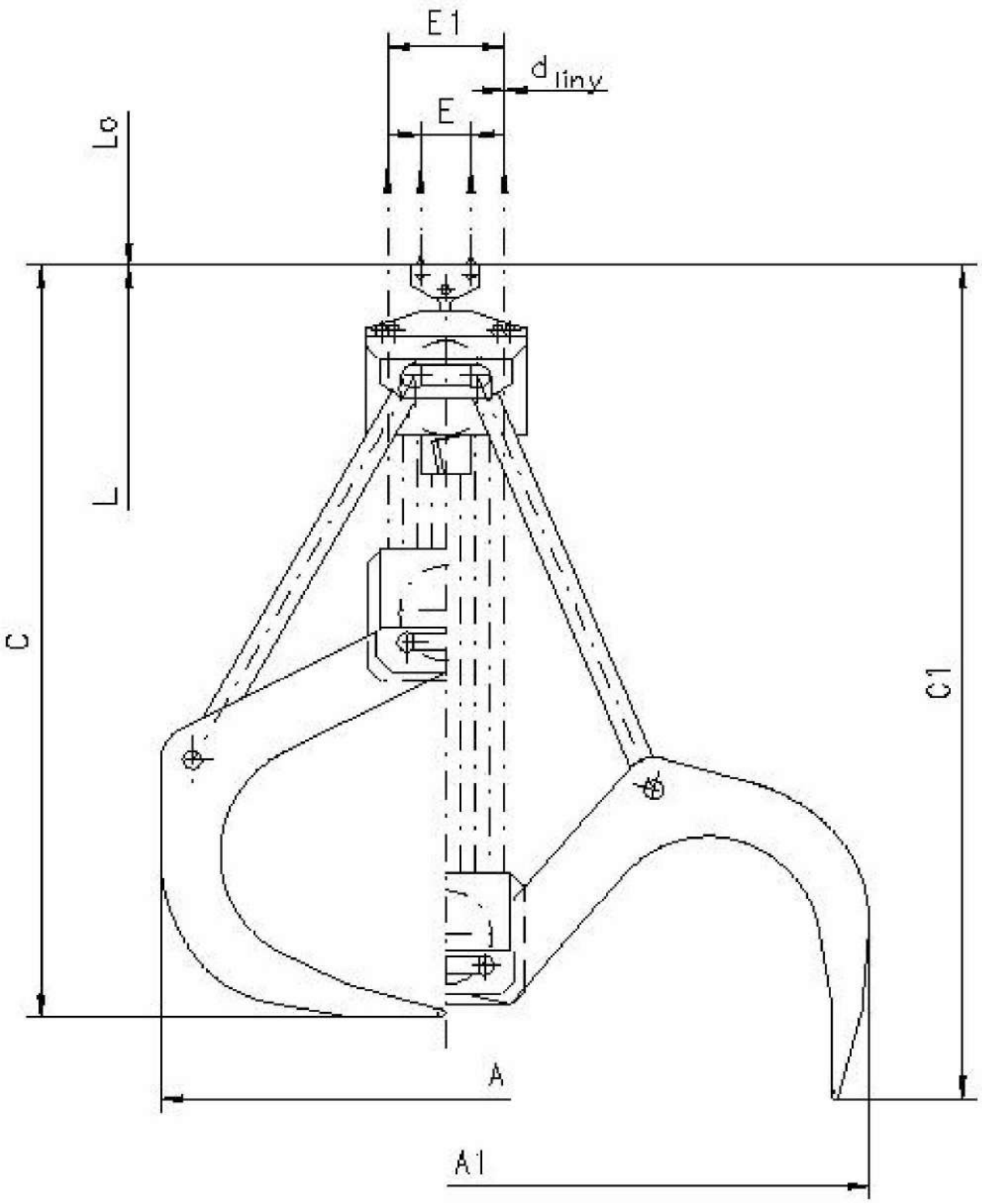

UKŁAD II

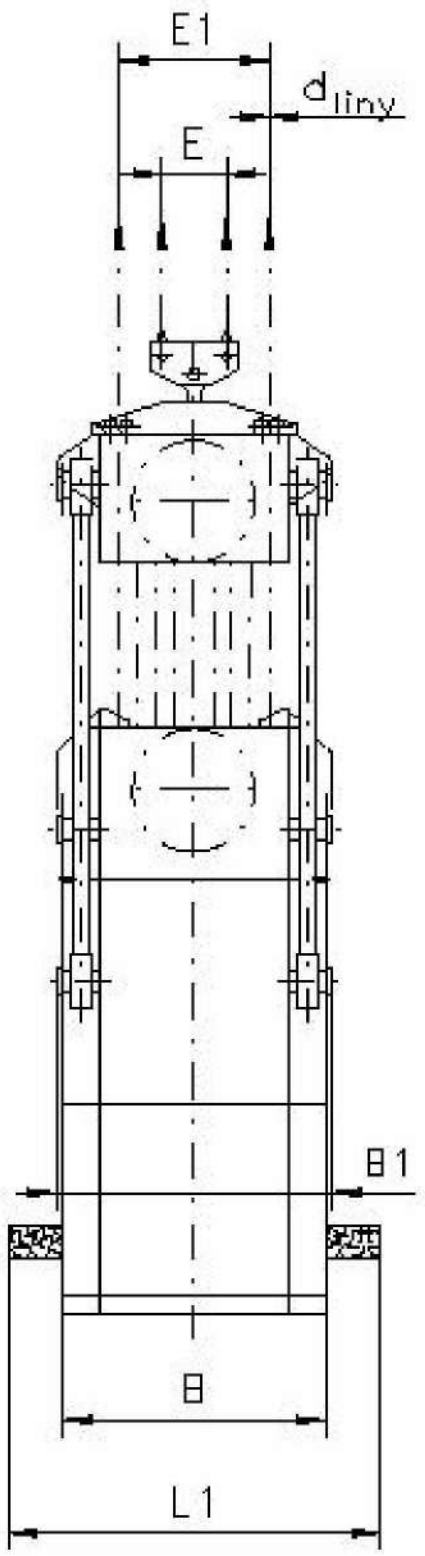

L – długość liny zamykającej w chwytaku zamkniętym
Lo – długość liny zamykającej potrzebnej do otwarcia chwytaka

GŁÓWNE PARAMETRY

Symbol	Powierzchnia przekroju poprzecznego drewna F	Długość ładunku L1 max	Masa ładunku G_m max	Wymagany Udźwig Q	Wymiary A	A1	B	B1	C	C1	E	E1	d liny max	L	Lo	Masa
	[m²]	[m]	[kg]	[kg]	[mm]											[kg]
1	1.6	0.9	1320	3200	2278	3377	812	854	2971	3305	200	465	16	7400	5240	1878
		1.4	2120	4000												
		2.0	3120	5000												

GŁÓWNE PARAMETRY

Symbol	Wykonanie	Powierzchnia przekroju poprzecznego drewna F	Długość ładunku L1 max	Masa ładunku G_m max	Wymagany Udźwig Q	Wymiary A	A1	B	B1	C	C1	E	E1	d liny max	L	Lo	Masa
		[m²]	[m]	[kg]	[kg]	[mm]											[kg]
2	B	2.0	0.95	1720	4000	2532	3767	816	858	3160	3550	200	465	16	7400	6024	2284
			1.5	2720	5000												
			2.0	4020	6300												
3	C	2.5	1.0	2250	5000	2826	4245	820	862	3387	3840	200	465	16	7400	6940	2748
			1.6	2550	6300												

PRZYKŁAD OZNACZENIA

chwytaka czterolinowego dwułupinowego do przeładunku drewna, według Karty Katalogowej DK16-104 o symbolu 1, wykonaniu A , układzie I i średnicy liny d= 16 mm

CHWYTAK CZTEROLINOWY DWUŁUPINOWY DO PRZEŁADUNKU DREWNA
DK16-104 - 1 - A - I - 16

PRZEZNACZENIE

do przeładunku drewna – papierówki.

ZASTOSOWANIE

do dźwignic wyposażonych w dwubębnową wciągarkę chwytakową z bliźniaczym układem lin nośnych, a więc do suwnic i żurawi chwytakowych zainstalowanych na placach i składach drewna.

DOBÓR CHWYTAKA

jako autorzy dokumentacji oferujemy prawidłowy dobór chwytaka do nosiwa i dźwignicy.

UWAGI:

1.Stosować parami na przemian liny lewo i prawoskrętne.
2.Chwytak o innych parametrach może być wykonany po uprzednim uzgodnieniu.

Detrans	CHWYTAK CZTEROLINOWY DWUŁUPINOWY DO PRZEŁADUNKU DREWNA – typ DCd	KARTA KATALOGOWA Nr **DK16-105** strona: 1 stron: 2

UKŁAD I

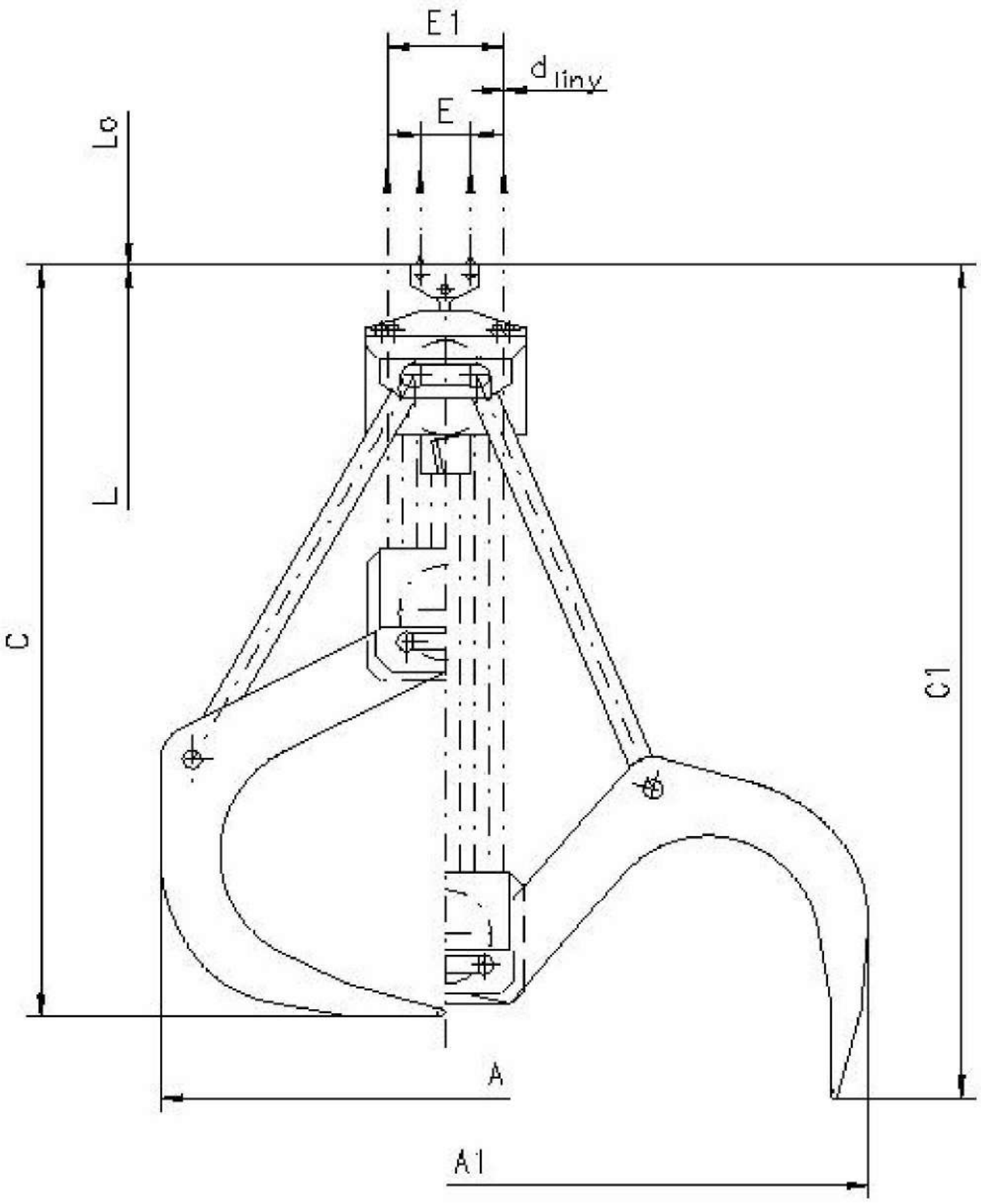

UKŁAD II

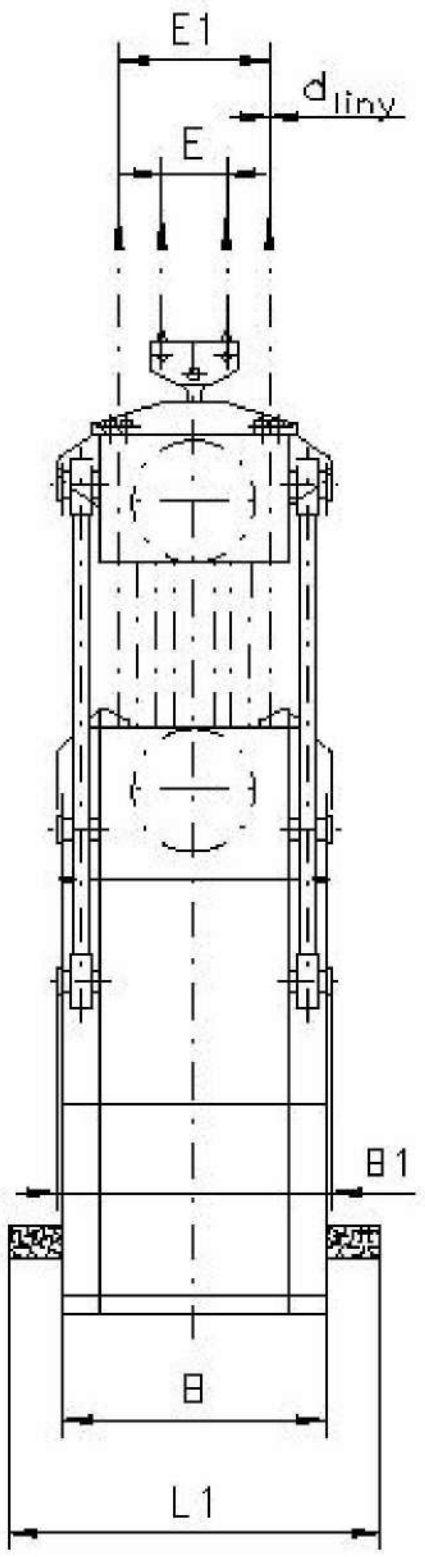

L – długość liny zamykającej w chwytaku zamkniętym
Lo – długość liny zamykającej potrzebnej do otwarcia chwytaka

GŁÓWNE PARAMETRY

Symbol	Wykonanie	Powierzchnia przekroju poprzecznego drewna F	Długość ładunku L1 max	Masa ładunku G_m max	Wymagany Udźwig Q	Wymiary A	A1	B	B1	C	C1	E	E1	d liny max	L	Lo	Masa
		[m²]	[m]	[kg]	[kg]	[mm]											[kg]
1	A	1.6	0.9	1320	3200	2278	3377	812	854	2971	3305	200	465	16	7400	5240	1878
			1.4	2120	4000												
			2.0	3120	5000												

GŁÓWNE PARAMETRY

Symbol	Wykonanie	Powierzchnia przekroju poprzecznego drewna F	Długość ładunku L1 max	Masa ładunku G_m max	Wymagany Udźwig Q	Wymiary A	A1	B	B1	C	C1	E	E1	d liny max	L	Lo	Masa
		[m²]	[m]	[kg]	[kg]	[mm]											[kg]
2	B	2.0	0.95	1720	4000	2532	3767	816	858	3160	3550	200	465	16	7400	6024	2284
			1.5	2720	5000												
			2.0	4020	6300												
3	C	2.5	1.0	2250	5000	2826	4245	820	862	3387	3840	200	465	16	7400	6940	2748
			1.6	2550	6300												

PRZYKŁAD OZNACZENIA

chwytaka czterolinowego dwułupinowego do przeładunku drewna, według Karty Katalogowej DK16-105, o symbolu 1, wykonaniu A, układzie I oraz średnicy liny d= 16mm

CHWYTAK CZTEROLINOWY DWUŁUPINOWY DO PRZEŁADUNKU DREWNA
DK16-105 - 1 - A - I - 16

PRZEZNACZENIE

do przeładunku drewna – papierówki.

ZASTOSOWANIE

do dźwignic wyposażonych w dwubębnową wciągarkę chwytakową z bliźniaczym układem lin nośnych, a więc do suwnic i żurawi chwytakowych zainstalowanych na placach i składach drewna.

DOBÓR CHWYTAKA

jako autorzy dokumentacji oferujemy prawidłowy dobór chwytaka do nosiwa i dźwignicy.

UWAGI:

1.Stosować parami na przemian liny lewo i prawoskrętne.
2.Chwytak o innych parametrach może być wykonany po uprzednim uzgodnieniu.

Detrans	CHWYTAK CZTEROLINOWY DWUŁUPINOWY TRYMUJĄCY – typ DCt	KARTA KATALOGOWA Nr **DK16-106** strona: 1 stron: 2

Układ chwytaka poprzeczny

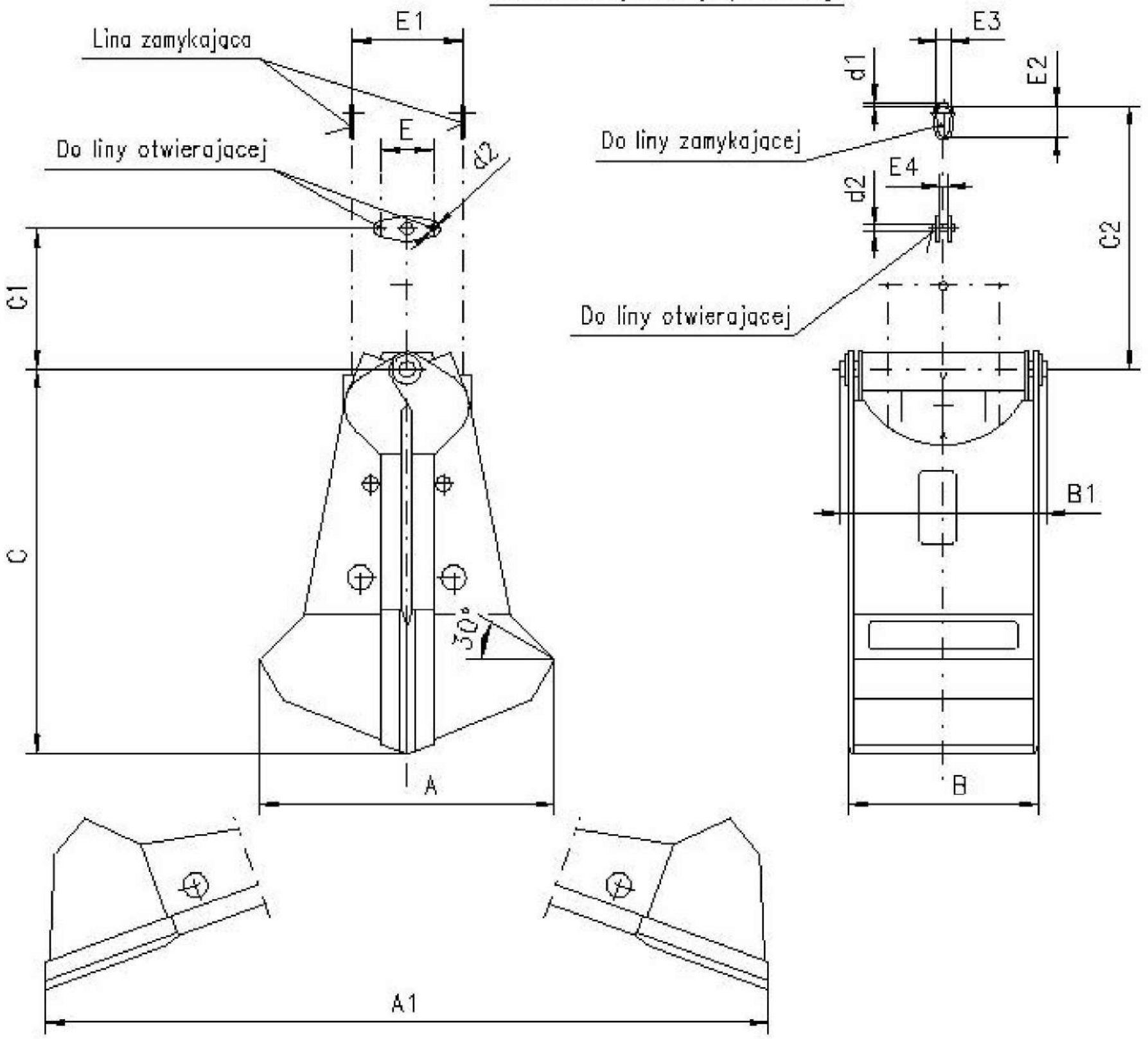

1) Q – masa chwytaka z ładunkiem

L – całkowita długość liny zamykającej w chwytaku.
S – skok liny zamykającej przy otwarciu chwytaka.
L1 – długość liny otwierającej łącznie z odcinkami do zaplecenia i pod zaciski linowe w chwytaku.
S1 – skok liny otwierającej przy otwarciu chwytaka.
Vnom – pojemność nominalna obliczana jest wraz ze stożkiem usypowym o kącie 30.°

GŁÓWNE PARAMETRY

Symbol	1) Q Udźwig max	V Pojemność nom	Wymiary																			Masa
			A	A1	B	B1	C	C1	C2	E	E1	E2	E3	E4	*d liny max	d1	d2	L	L1	S	S1	
	[t]	[m³]	[mm]																			[kg]
1	16	4.0	2800	6800	1820	1878	3680	1840	12140	500	1060	145	86	44	30	42	60	24500	7000	10790	2280	8218

*d– lina zamykająca i otwierająca

CENTRUM PROJEKTOWO-WDROŻENIOWE DETRANS Sp. z o.o.

PRZYKŁAD OZNACZENIA

chwytaka czterolinowego dwułupinowego trymującego, według Karty Katalogowej DK16-106, o symbolu 1 i średnicy liny d= 30mm

CHWYTAK CZTEROLINOWY DWUŁUPINOWY TRYMUJĄCY DK16-106 - 1 - 30

PRZEZNACZENIE

do transportu piasku, węgla, żwiru, itp. materiałów.

ZASTOSOWANIE

W suwnicach i żurawiach chwytakowych wyposażonych w dwubębnową wciągarkę chwytakową z bliźniaczym układem lin nośnych.
Szczególne zastosowanie: wybieranie resztek materiałów sypkich z ładowni statków i barek.

DOBÓR CHWYTAKA

jako autorzy dokumentacji oferujemy prawidłowy dobór chwytaka do nośiwa i dźwignicy.

UWAGI:

1.Stosować parami na przemian liny lewo i prawoskrętne.
2.Chwytak o innych parametrach może być wykonany po uprzednim uzgodnieniu.

Detrans	CHWYTAK CZTEROLINOWY DWUŁUPINOWY TRYMUJĄCY – typ DCt	KARTA KATALOGOWA Nr **DK16-107** strona: 1 stron: 2

Układ chwytaka podłużny

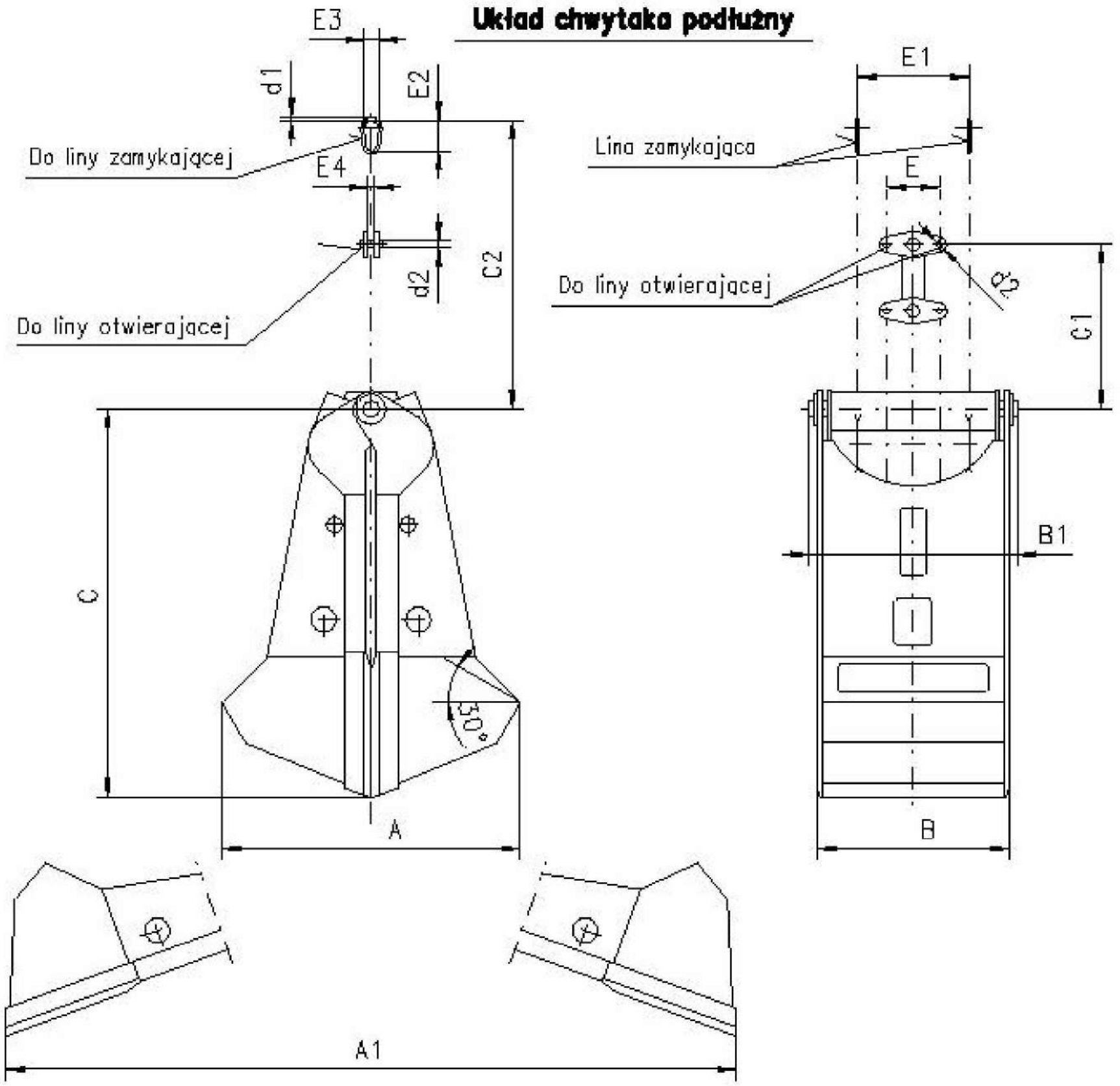

1)
Q – masa chwytaka z ładunkiem

L – całkowita długość liny zamykającej w chwytaku.
S – skok liny zamykającej przy otwarciu chwytaka.
L1 – długość liny otwierającej łącznie z odcinkami do zaplecenia i pod zaciski linowe w chwytaku.
S1 – skok liny otwierającej przy otwarciu chwytaka.
Vnom – Pojemność nominalna obliczona jest wraz ze stożkiem usypowym o kącie 30°.

GŁÓWNE PARAMETRY

Symbol	1) Q Udźwig max	V Pojemność nom	Wymiary																			Masa
			A	A1	B	B1	C	C1	C2	E	E1	E2	E3	E4	*d liny max	d1	d2	L	L1	S	S1	
	[t]	[m³]	[mm]																			[kg]
1	10	1.6	2395	6000	1440	1368	3051	1994	10134	250	860	113	68	44	24	33	50	18250	6300	8595	1865	4820
2	16	4.0	2800	6800	1820	1878	3680	1650	12005	500	850	145	86	44	30	42	60	24000	7000	10655	2280	8028

*d – lina zamykająca i otwierająca

PRZYKŁAD OZNACZENIA

chwytaka czterolinowego łupinowego trymującego wedłuh Karty Katalogowej DK16-107, o symbolu 1 i średnicy liny d= 24mm

CHWYTAK CZTEROLINOWY ŁUPINOWY TRYMUJĄCY DK16-107 - 1 - 24

PRZEZNACZENIE

do transportu piasku, węgla, żwiru, itp. materiałów.

ZASTOSOWANIE

W suwnicach i żurawiach chwytakowych wyposażonych w dwubębnową wciągarkę chwytakową z bliźniaczym układem lin nośnych.
Szczególne zastosowanie: wybieranie resztek materiałów sypkich z ładowni statków i barek.

DOBÓR CHWYTAKA

jako autorzy dokumentacji oferujemy prawidłowy dobór chwytaka do nośiwa i dźwignicy.

UWAGI:

1.Stosować parami na przemian liny lewo i prawoskrętne.
2.Chwytak o innych parametrach może być wykonany po uprzednim uzgodnieniu.

Detrans	CHWYTAK CZTEROLINOWY WIELOŁUPINOWY – typ DCw	KARTA KATALOGOWA Nr **DK16-108** strona: 1 stron: 2

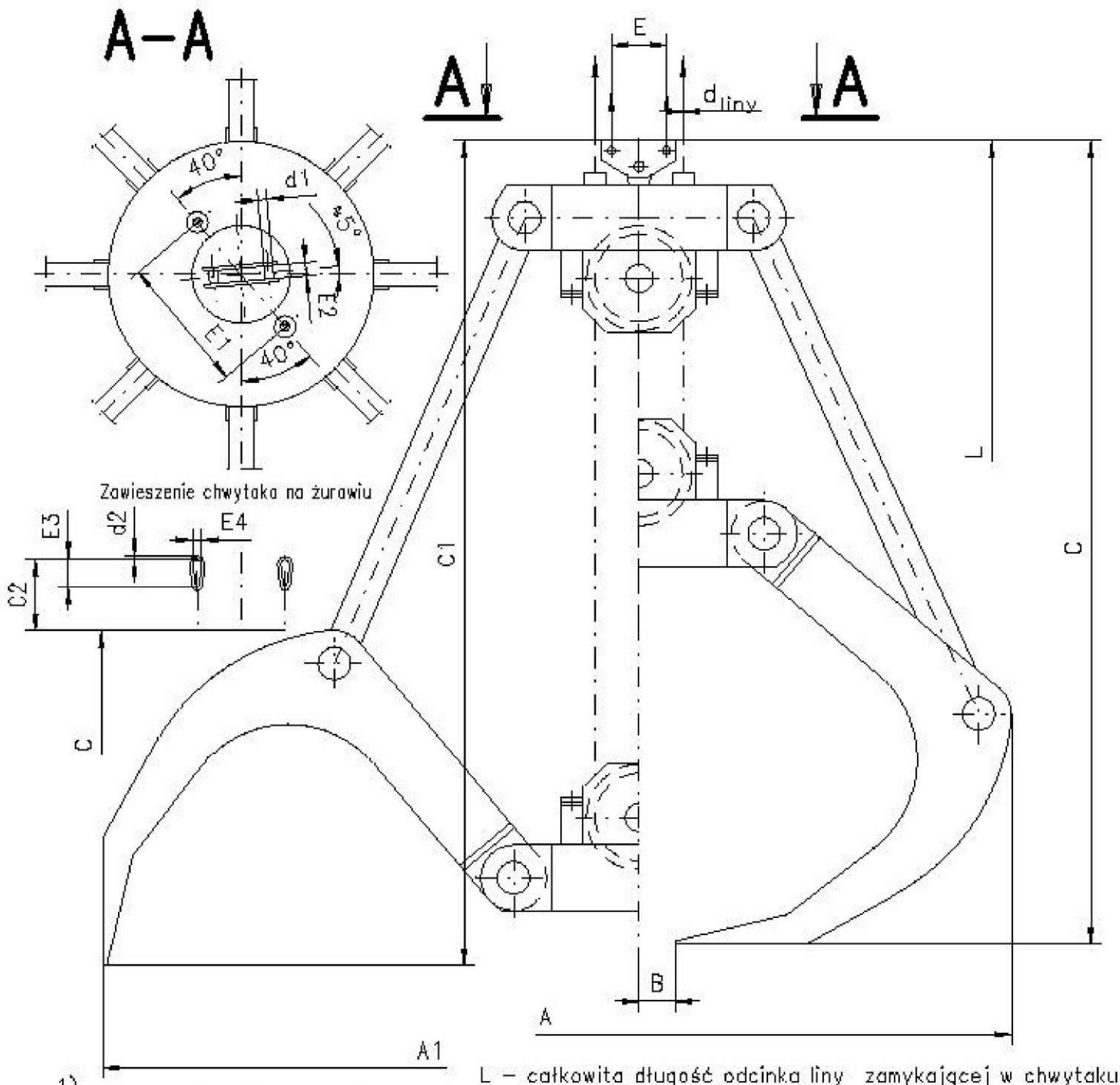

1) Q – masa chwytaka z ładunkiem

L – całkowita długość odcinka liny zamykającej w chwytaku.
Podana pojemność nominalna dotyczy bryły zamkniętej łupinami i ograniczonej od góry trawersą.

GŁÓWNE PARAMETRY

Symbol	Wykonanie	Pojemność V nom	1) Udźwig Q	Wymiary																Masa
				A	A1	B	C	C1	C2	d_{liny} max	d1	d2	E	E1	E2	E3	E4	L		
		[m³]	[t]	[mm]														[m]	[kg]
1	A	5.0	6.3÷10	3360	4808	150	3635	3785	1200	22	40	26	250	590	30	85	52	20	4152
	B																		4150

CENTRUM PROJEKTOWO-WDROŻENIOWE DETRANS Sp. z o.o.

OZNACZENIE WYKONAŃ

Symbol	Wykonanie	
	A	B
1	krążki linowe i przeguby w łupinach na łożyskach tocznych	krążki linowe i przeguby w łupinach na łożyskach ślizgowych

PRZYKŁAD OZNACZENIA

chwytaka czterolinowego wielołupinowego, według Karty Katalogowej DK16-108 o symbolu 1, wykonaniu A i średnicy liny d= 22mm

CHWYTAK CZTEROLINOWY WIELOŁUPINOWY DK16-108 - 1 - A - 22

PRZEZNACZENIE

Do transportu drewna lub innych materiałów kawałkowych, włóknistych i łodygowych.

ZASTOSOWANIE

w suwnicach i żurawiach wyposażonych w dwubębnową wciągarkę chwytakową z bliźniaczym układem lin nośnych.

DOBÓR CHWYTAKA

jako autorzy dokumentacji oferujemy prawidłowy dobór chwytaka do nosiwa i dźwignicy.

UWAGI:

1.Stosować parami na przemian liny lewo i prawoskrętne.
2.Chwytak o innych parametrach może być wykonany po uprzednim uzgodnieniu.

Detrans	CHWYTAK CZTEROLINOWY DWUŁUPINOWY typ DCu	KARTA KATALOGOWA Nr **DK16-109** strona: 1 / stron: 3

UKŁAD I

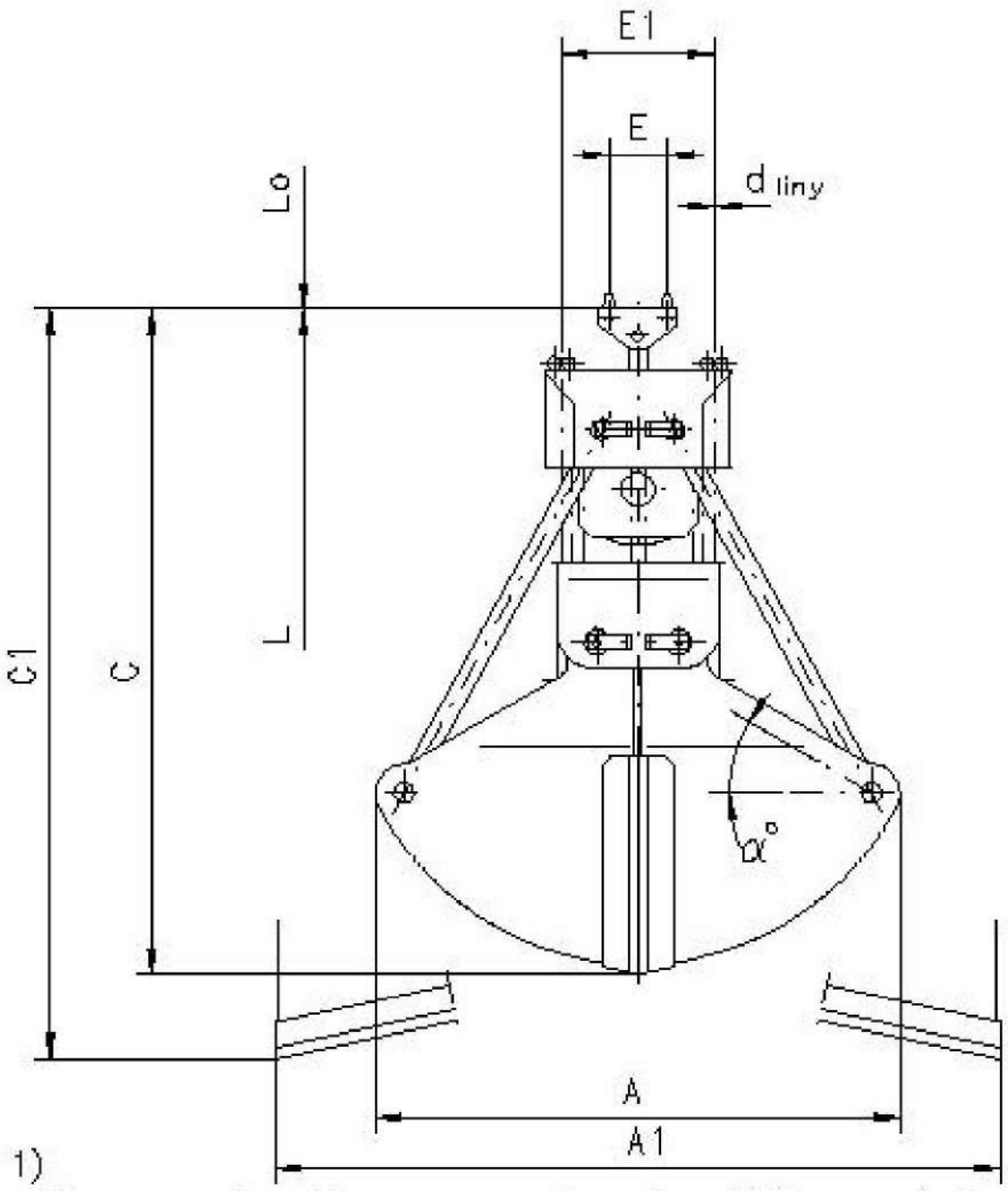

UKŁAD II

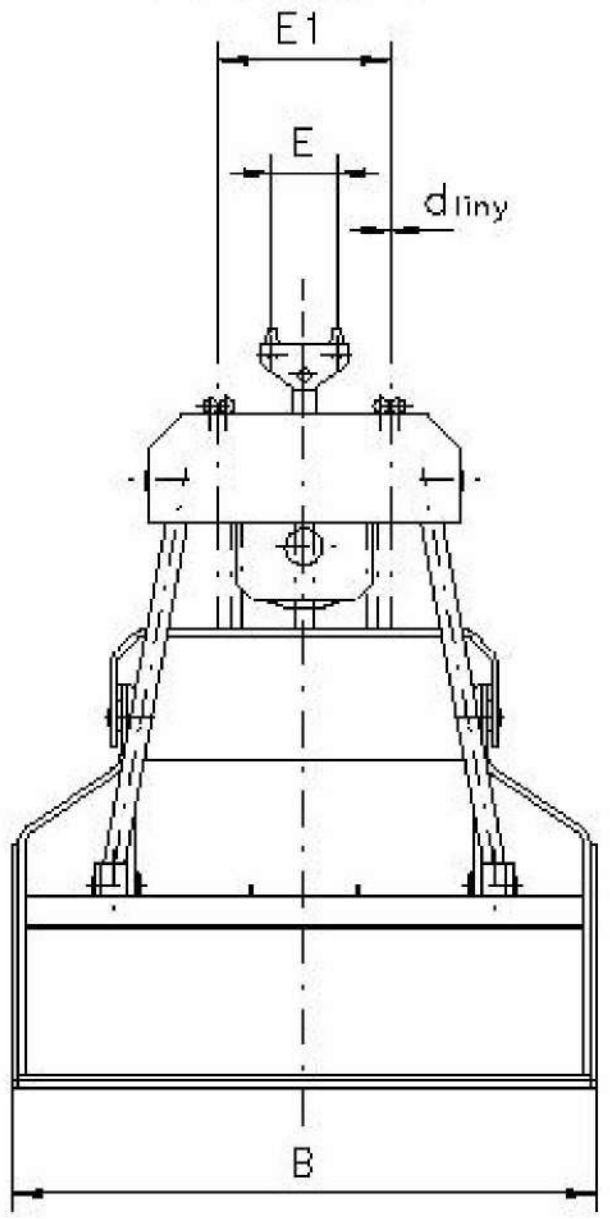

1) Q – masa chwytaka z ładunkiem

L – długość liny zamykającej w chwytaku zamkniętym.
Lo – długość liny zamykającej potrzebnej do otwarcia chwytaka.
Podana pojemność Vnom obliczona jest wraz ze stożkiem usypowym o kącie $\alpha=30^\circ$.

GŁÓWNE PARAMETRY

Symbol	Wykonanie	1) Q Udźwig max	V Pojemność nom	Wymiary										Masa
				A	A1	B	C	C1	E	E1	d liny	L	Lo	
		[t]	[m³]	[mm]										[kg]
1	A	2	0.5	1438	1856	920	1708	2021	120	215	7÷10	3907	4655	769
	B		0.8	1530	1938	1175	1759	2090				3154	3844	843
	C		1.25	1786	2206	1291	1896	2186					4112	863
2	A	2.5	0.4	1442	1900	832	1764	2076	120	265	9÷12	5165	5826	873
	B		0.63	1548	1998	1060	1822	2151				4318	5030	963
	C		1.0	1656	2082	1269	1874	2220				3472	4132	1011
	D		1.6	1948	2392	1393	2033	2323					4416	1047
3	A	3.2	0.5	1570	2056	917	2074	2423	160	295	10÷14	6367	6198	1238
	B		0.8	1686	2164	1080	2139	2503				5331	5355	1315
	C		1.25	1818	2274	1362	2207	2581				4296	4404	1427
	D		2.0	2040	2500	1498	2322	2676					4688	1453
	C/B		1.0	1818	2274	1362	2207	2581					4404	1435

GŁÓWNE PARAMETRY

Symbol	Wykonanie	1) Q Udźwig max	V Pojemność nom	Wymiary A	A1	B	C	C1	E	E1	d liny	L	Lo	Masa
		[t]	[m³]	[mm]										[kg]
* 4	A	4	0.63	1680	2200	978	2149	2474	160	295	10÷14	6380	6468	1498
	B		1.0	1720	2344	1230	2233	2526				5345	5410	1574
	C		1.6	1926	2500	1440	2323	2587				4305	4348	1747
	D		2.5	2300	2800	1604	2497	2766					4916	1845
* 5	A	5	0.5	1720	2150	870	2222	2588	160	335	12÷16	6794	6816	1741
	B		0.8	1820	2388	1038	2292	2668					7242	1791
	C		1.25	1930	2514	1260	2366	2758				5683	6235	1988
	D		2.0	2080	2634	1561	2440	2847				4571	5120	2136
	E		3.2	2460	3026	1761	2640	2976					5468	2260
* 6	A	6.3	0.63	1910	2470	970	2588	3023	200	375	13÷18	8210	7410	2475
	B		1.0	2010	2616	1144	2662	3100					7818	2559
	C		1.6	2140	2740	1350	2737	3195				6874	6710	2720
	D		2.5	2320	2890	1620	2828	3298				5539	5520	2801
	F		3.2	2486	3036	1804	2902	3406					5896	2979
	E		4.0	2674	3270		3022	3436						3073
7	F	8	1.0	2050	2646	1040	2667	3124	200	425	14÷20	8672	7986	3031
	B		1.25	2094	2756	1128	2724	3158					8172	3086
	C		2.0	2290	2940	1460	2828	3307				7248	7210	3256
	H		2.5	2374	3098	1560	2866	3357					7435	3362
	D		3.2	2580	3230	1730	2992	3415				5824	5920	3469
	E		5.0	2850	3480	1934	3119	3553					6364	3536
* 8	A	10	1.0	2194	2840	1170	3012	3481	250	475	16÷22	9884	9556	4060
	B		1.6	2310	3018	1374	3102	3574					9036	4216
	C		2.5	2440	3178	1670	3197	3674				8268	7765	4436
	D		4.0	2640	3340	2034	3295	3797				6652	6384	4788
	E		6.3	2996	3664	2250	3482	3946					6840	4770
* 9	A	12.5	1.25	2390	3076	1252	3302	3840	250	530	18÷24	11250	9200	4917
	B		2.0	2510	3260	1476	3394	3940					9700	5147
	C		3.2	2650	3426	1714	3492	4050				9450	8300	5375
	H		4.0	2746	3508	1830	3536	4110					8550	5471
	D		5.0	2850	3586	2124	3594	4170				7650	6850	5690
	E		6.3	3032	3768	2240	3687	4250					7100	5782
	F		8.0	3390	4170	2360	3891	4350					7300	6058
* 10	A	16	1.6	2540	3284	1372	3622	4197	320	590	20÷28	12143	9930	6389
	B		2.5	2680	3482	1610	3721	4306					10512	6631
	C		4.0	2824	3658	1944	3826	4425				10163	8985	6835
	D		6.3	3048	3830	2276	3933	4561				8182	7424	7087
	E		10.0	3612	4436	2530	4243	4749					7916	7409

GŁÓWNE PARAMETRY

Symbol	Wykonanie	1) Udźwig Q max	Pojemność V nom	Wymiary A	A1	B	C	C1	E	E1	d liny	L	Lo	Masa
		[t]	[m³]	[mm]										[kg]
* 11	A	20	2.0	2670	3480	1430	3769	4361	320	590	20÷28	12310	10620	7465
	B		3.2	2800	3676	1666	3867	4467					11160	7810
	C		5.0	2960	3856	2136	3975	4595				10302	9575	8810
	D		8.0	3194	4040	2550	4088	4742				8294	7900	9260
	E		12.5	3790	4664	2798	4408	4950					8460	9560
* 12	A	25	2.5	2950	3810	1556	4096	4790	400	665	24÷32	13192	11490	10202
	B		4.0	3100	4036	1866	4218	4916					12156	10660
	C		6.3	3270	4222	2296	4324	5054				11041	10410	11020
	D		10.0	3520	4422	2720	4448	5199				8891	8544	11099
	E		16.0	4124	5058	3040	4773	5411					9120	12075

PRZYKŁAD OZNACZENIA

chwytaka czterolinowego dwułupinowego, według Karty Katalogowej DK16-109, o symbolu 1, wykonaniu A, układzie I, ośrednicy liny d= 10mm

CHWYTAK CZTEROLINOWY DWUŁUPINOWY DK16-109- 1 - A - I - 10

PRZEZNACZENIE

Do transportu piasku, węgla, żwiru, itp. materiałów. Chwytak do przeładunku materiałów trudnozaczerpywalnych może być wyposażony w pazury. W chwytaku wybierającym spod lustra wody wykonuje się otwory odwadniające.

ZASTOSOWANIE

w suwnicach i żurawiach wyposażonych w dwubębnową wciągarkę chwytakową z bliźniaczym układem lin nośnych.

DOBÓR CHWYTAKA

jako autorzy dokumentacji oferujemy prawidłowy dobór chwytaka do nośiwa i dźwignicy.

UWAGI:

1.Stosować parami na przemian liny lewo i prawoskrętne.
2.Krążki linowe w chwytaku ułożyskowane są ślizgowo.
3.Chwytak oznaczony gwiazdką wykonywany jest również na żądanie z krążkami linowymi na łożyskach tocznych co należy wykazać w zamówieniu chwytaka.
4.Chwytak o innych parametrach może być wykonany po uprzednim uzgodnieniu.

CHWYTAK CZTEROLINOWY DWUŁUPINOWY NOWEJ KONSTRUKCJI – typ DCu

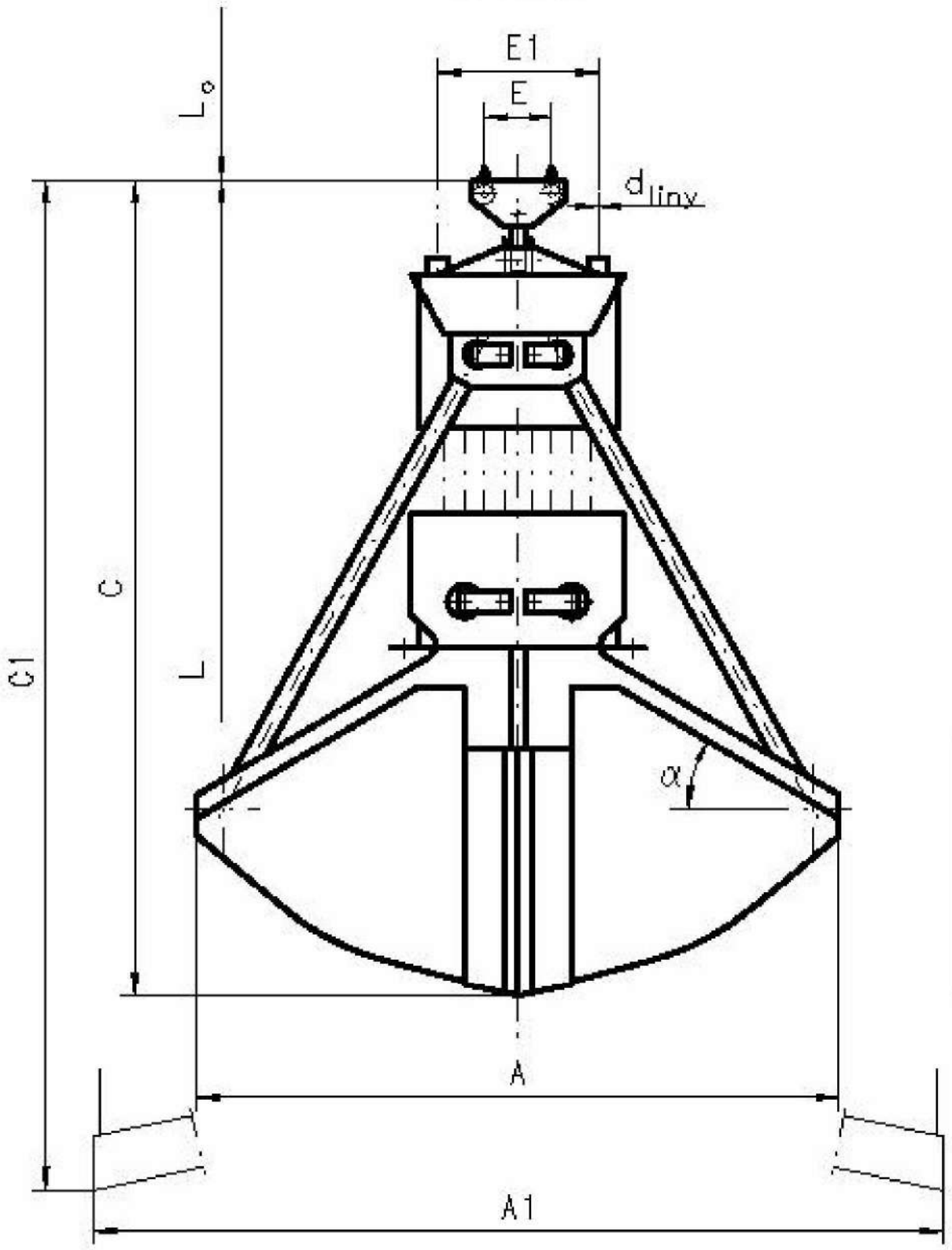

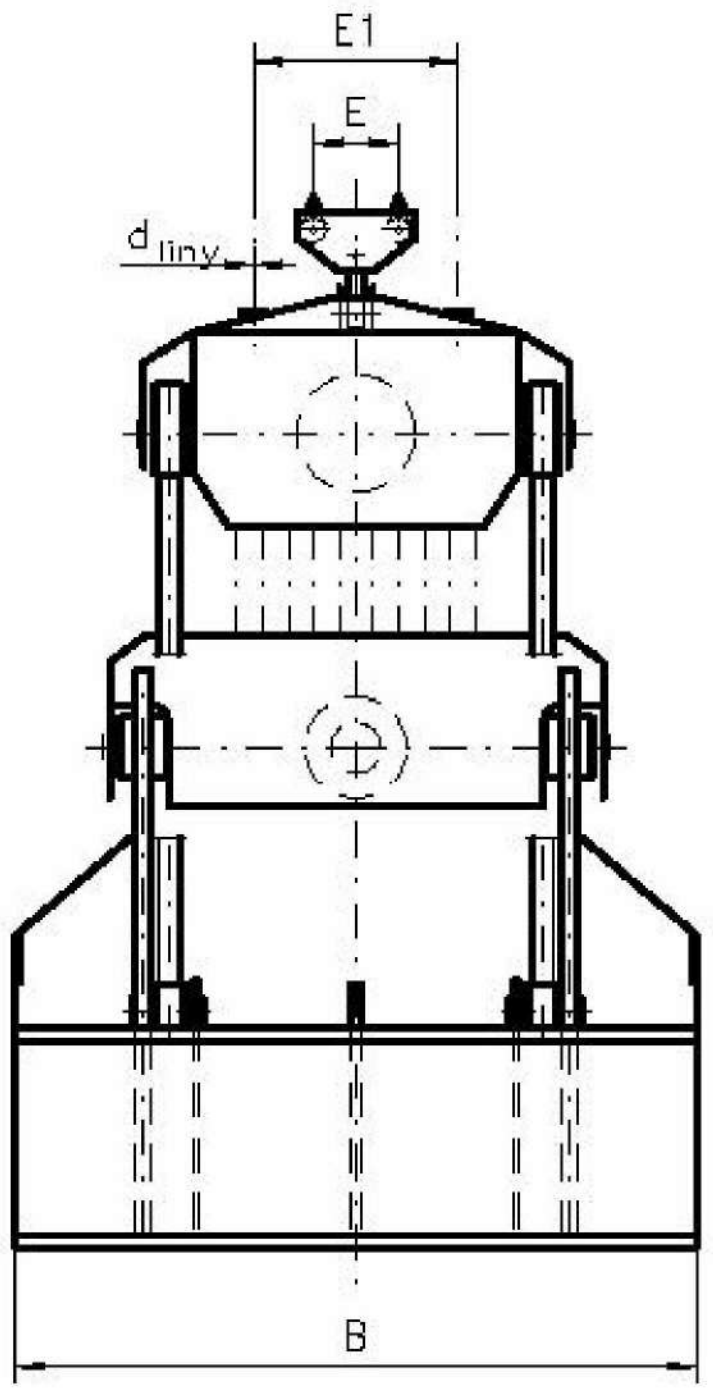

Q– masa chwytaka z ładunkiem

L– długość liny zamykającej w chwytaku zamkniętym.

L_o – długość liny zamykającej potrzebnej do otwarcia chwytaka.

Podana pojemność Vnom obliczona jest wraz ze stożkiem usypowym o kącie $\alpha = 30°$

GŁÓWNE PARAMETRY

Symbol	Wykonanie	Q max (Udźwig)	V nom. Pojemność	Wymiary										Masa
				A	A_1	B	C	C_1	E	E_1	d liny	L	L_o	
		[t]	[m³]	[mm]										[kg]
1	003	3,2 (4)	0,8	1612	2095	1250	1960	2315	160	375	max 12	5800	6135	1205
	004		1,0	1692	2205	1330	2015	2395					6530	1283
	005		1,25	1756	2305	1490	2065	2445				4835	5650	1403
	006		1,6	1856	2445	1595	2135	2540					6080	1501
	007		2	1994	2540	1790	2195	2570					5975	1658
	008		2,5	2124	2715	1920	2285	2690					6500	1844

GŁÓWNE PARAMETRY c.d.

Symbol	Wykonanie	Q (Udźwig) max [t]	V Pojemność nom. [m³]	Wymiary A [mm]	A₁	B	C	C₁	E	E₁	d liny	L	L₀	Masa [kg]
2	003	5,0	0,8	1720	2270	1190	2175	2555	200	415	max 14	6770	6570	1310
	004		1,0	1692	2205	1330	2200	2580					6530	1388
	005		1,25	1882	2430	1420	2255	2680					7045	1728
	006		1,6	1856	2445	1596	2325	2770				5660	6080	1619
	007		2	2056	2700	1710	2405	2885					6540	1971
	008		2,5	2124	2715	1920	2475	2925					6490	1964
	009		3,2	2344	2970	2050	2555	3050					6990	2348
3	003	6,3	0,8	1720	2270	1190	2270	2650	200	465	max 16	7375	6560	1378
	004		1	1820	2420	1280	2350	2750					7085	1681
	005		1,25	1882	2430	1420	2350	2775					7045	1797
	006		1,6	2012	2585	1520	2440	2895					7645	1943
	007		2	2056	2700	1710	2500	2980				6150	6540	2056
	008		2,5	2186	2890	1836	2600	3110					7090	2189
	009		3,2	2344	2970	2050	2650	3145					6985	2433
	010		4	2504	3195	2190	2760	3300					7675	2723
4	004	8,0	1	1820	2420	1280	2580	2985	250	525	max 18	8500	7095	2002
	005		1,25	2030	2655	1370	2640	3085					7660	2671
	006		1,6	2012	2585	1520	2680	3130					7645	2266
	007		2	2224	2835	1630	2750	3245					8255	3045
	008		2,5	2186	2890	1836	2830	3345				7100	7090	2501
	009		3,2	2410	3150	1950	2910	3470					7630	3363
	010		4	2504	3195	2190	3000	3535					7620	3036
	011		5	2764	3500	2340	3100	3670					8100	3920
5	005	10	1,25	2030	2655	1370	2760	3200	250	590	max 20	9300	7665	2902
	006		1,6	2140	2810	1460	2940	3315					8245	3050
	007		2	2224	2835	1630	2860	3365					8255	3277
	008		2,5	2354	3010	1750	2950	3490					8905	3421
	009		3,2	2410	3150	1950	3020	3530				7755	7630	3620
	010		4	2550	3350	2100	3120	3725					8220	3854
	011		5	2764	3500	2340	3220	3790					8170	4178
	012		6,3	2934	3715	2500	3330	3950					8835	4517
6	006	12,5	1,6	2140	2810	1460	3130	3610	320	665	max 22	10775	8255	3509
	007		2	2400	3100	1630	3200	3740					8875	4373
	008		2,5	2354	3010	1750	3250	3785					8905	3882
	009		3,2	2624	3250	1870	3320	3920					9565	4796
	010		4	2550	3350	2100	3420	4025				8990	8220	4293
	011		5	2890	3765	2240	3550	4215					8980	5410
	012		6,3	2934	3715	2500	3630	4245					8830	4962
	013		8	3254	4100	2670	3745	4430					9525	6123

GŁÓWNE PARAMETRY c.d.

Symbol	Wykonanie	Q (Udźwig) max [t]	V Pojemność nom. [m³]	Wymiary A [mm]	A₁	B	C	C₁	E	E₁	d liny	L	L₀	Masa [kg]
7	007	16	2	2400	3100	1630	3340	3885	320	740	max 25	11650	8885	4839
	008		2,5	2540	3310	1680	3450	4020					9620	5046
	009		3,2	2624	3250	1870	3460	4065					9565	5263
	010		4	2784	3540	2020	3580	4220					10370	5547
	011		5	2890	3765	2240	3690	4360				9710	8980	5854
	012		6,3	3050	4000	2395	3810	4520					9650	6176
	013		8	3254	4100	2670	3885	4570					9520	6569
	014		10	3424	4340	2850	4010	4735					10200	6988
8	008	20	2,5	2540	3310	1680	3770	4340	400	830	max 28	13175	9625	5608
	009		3,2	2840	3640	1850	3835	4480					10355	7193
	010		4	2784	3540	2020	3300	4540					10370	6111
	011		5	3127	3915	2150	4000	4715					11270	7919
	012		6,3	3050	4000	2395	4135	4840				11000	9650	6743
	013		8	3374	4380	2560	4230	5000					10320	8756
	014		10	3424	4340	2850	4330	5055					10200	7563
9	009	25	3,2	2840	3640	1850	4015	4660	400	940	max 32	14365	10360	7632
	010		4	3000	3875	1910	4135	4815					11195	7857
	011		5	3127	3915	2150	4180	4895					11270	8362
	012		6,3	3287	4135	2290	4290	5050					12085	8738
	013		8	3374	4380	2560	4410	5180				11975	10320	9178
	014		10	3574	4660	2735	4550	5380					11160	9669
10	–	25	20*	3902	4950	3600	4725	5330	400	1055	36	12500	10725	9450
11	–	25	25	4950	5950	3600	5200	5940	400	1055	36	12500	13250	11303

* ze stożkiem usypowym o kącie $\alpha = 45°$

PRZYKŁAD OZNACZENIA

chwytaka czterolinowego dwułupinowego według Karty Katalogowej DK16-110, o symbolu 1, wykonaniu 008, układzie I oraz średnicy liny d= 10mm

CHWYTAK CZTEROLINOWY DWUŁUPINOWY DK16-110 - 1 - 008 - I - 10

PRZEZNACZENIE

Do transportu piasku, węgla, żwiru itp. materiałów.
Chwytak do przeładunku materiałów trudnozaczerpywalnych może być wyposażony w pazury.
W chwytaku wybierającym spod lustra wody wykonuje się otwory odwadniające.

ZASTOSOWANIE

W suwnicach i żurawiach wyposażonych w dwubębnową wciągarkę chwytakową z bliźniaczym układem lin nośnych.

DOBÓR CHWYTAKA

Jako autorzy dokumentacji oferujemy prawidłowy dobór chwytaka do nosiwa i dźwignicy.

UWAGI:

1. Stosować parami na przemian liny lewo i prawoskrętne.
2. Krążki linowe w chwytaku ułożyskowane są tocznie.
3. Chwytak o innych parametrach może być wykonany po uprzednim uzgodnieniu.

CHWYTAK SILNIKOWY DWUŁUPINOWY Z HYDRAULICZNYM NAPĘDEM SZCZĘK – typ DCh

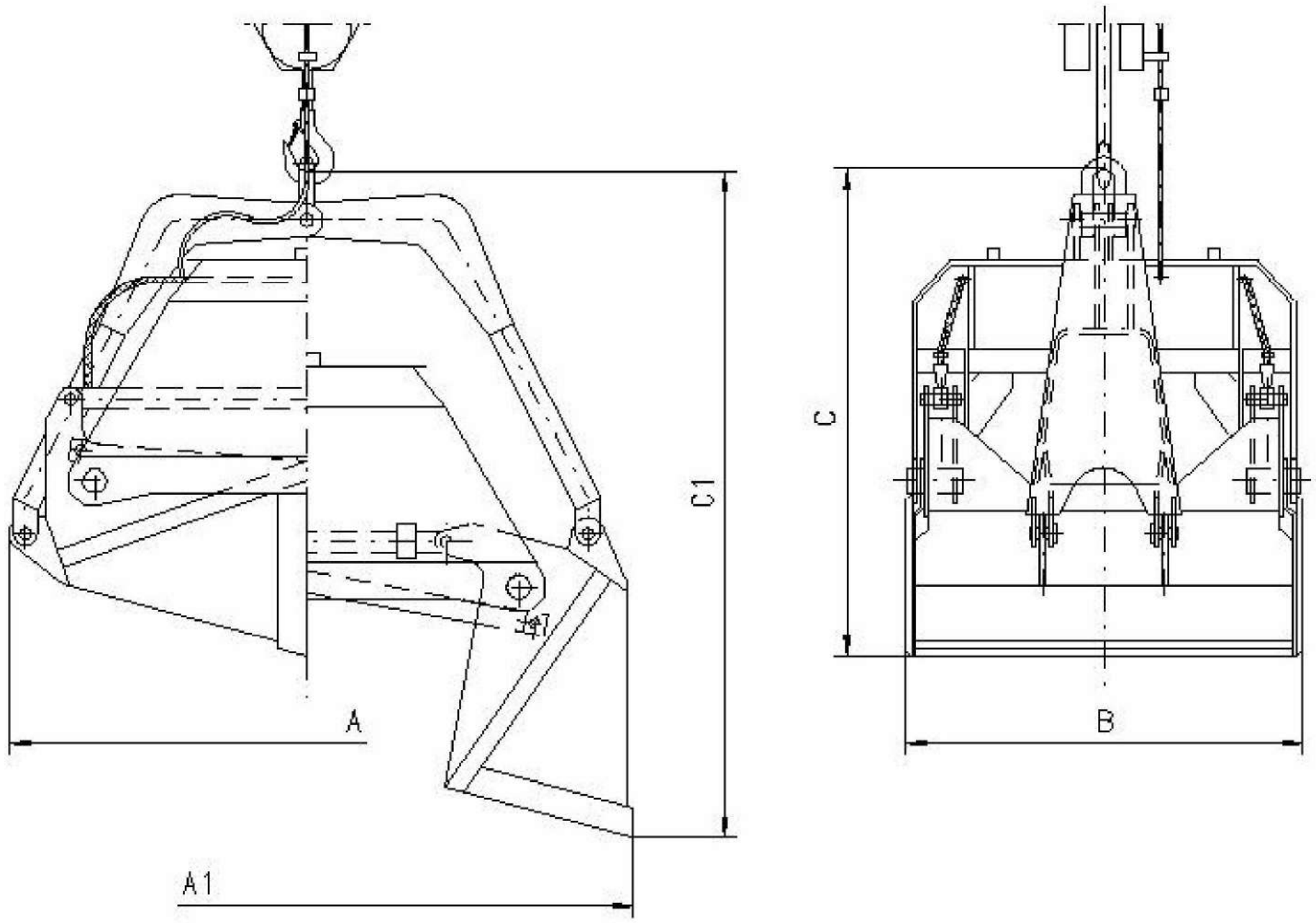

GŁÓWNE PARAMETRY

Symbol	Wykonanie	Pojemność V nom [m³]	Jednorazowy ładunek G max [kg]	Czas zamykania łupin t_z [s]	Czas otwierania łupin t_o [s]	Wymiary A [mm]	A1	B	C	C1	Masa [kg]	Hak jednorazowy do podnoszenia chwytaka wg PN-80/M-84510 Nr
1	–	1.0	3200	10	10	1936	2150	1414	1655	2220	1648	2.5; 4; 5; 6
	S										1656	
2	–	1.6	4000	15	15	2156	2430	1454	1860	2487	1916	2.5; 4; 5; 6
	S										1935	
3	–	2.5	5000	20	20	2504	2790	1692	2032	2785	2191	2.5; 4; 5; 6
	S										–	

OZNACZENIE WYKONAŃ

Symbol	Wykonanie	
	–	S
1÷3	typowe – bez wyróżnika w oznaczeniu	specjalne – wykonanie chwytaka wodoszczelne

NAPIĘCIE ZASILANIA

Symbol	Napięcie zasilania – U [V]
1÷3	400, 500

PRZYKŁAD OZNACZENIA

chwytaka silnikowego dwułupinowego z hydraulicznym napędem szczęk,
według Karty Katalogowej DK16-111, o symbolu 1, wykonaniu typowym i napięciu 400V

CHWYTAK SILNIKOWY DWUŁUPINOWY HYDRAULICZNY DK16-111 - 1 - 400

PRZEZNACZENIE

do transportu piasku, węgla, żwiru, itp. materiałów.

ZASTOSOWANIE

chwytak do pracy zawieszany jest na haku dowolnej dźwignicy
hakowej o odpowiednim udźwigu.

DOBÓR CHWYTAKA

jako autorzy dokumentacji oferujemy prawidłowy dobór chwytaka do nosiwa
i dźwignicy.

UWAGA

Chwytak o innych parametrach może być wykonany po uprzednim uzgodnieniu.