Detrans®
CRANES & COMPONENTS

CENTRUM PROJEKTOWO - WDROŻENIOWE
DETRANS SP. Z O. O. SP.K

41-800 ZABRZE,
UL. DAMROTA 2

+48 32 630 35 35
+ 48 513 153 200

DETRANS@DETRANS.PL

WWW.DETRANS.PL

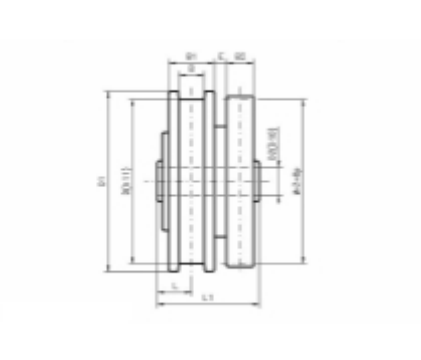

BKh ™ Koło jezdne napędzane niesymetryczne na łożyskach toczonych - katalog DK16-071

typ: BKh ™
NR / DK16-071

Przykład oznaczenia
koła jezdnego z obrzeżami, osadzonego na osi, nienapędzanego, na łożyskach tocznych, niesymetrycznego według Karty Katalogowej DK16-071 o symbolu 1

KOŁO JEZDNE NIENAPĘDZANE NIESYMETRYCZNE DK16-071-1

Zgodność z normami
koło jezdne odpowiada normie PN-M-84618:1990
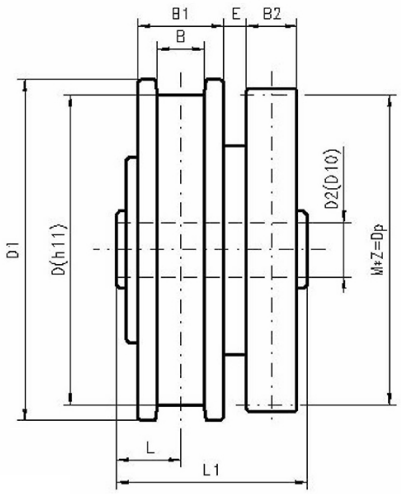
Uwaga
Koło o innych parametrach może być wykonane po uprzednim uzgodnieniu.